ALMENNT

Hæðir eru í m í staðbundnu hæðakerfi.
Öll ónefnd mál eru í mm.
Járnastærðir eru í mm.
Timburstærðir eru í mm.

5,35 Táknar hæð 5,35 m í sniðmynd.
5,35 Táknar hæð á plötu 5,35 m á grunnmynd.
5,35 Táknar hæð 5,35 á punkti á grunnmynd.
5,35 Táknar hæð 5,35 á línu á grunnmynd
A Táknar hæð
B Táknar plötuþykkt
250 Táknar þykkt á plötu (veggjar) 250 mm.
S2 Táknar hnitapunkt. Hnit eru gefin í hnitaskrá.

Á grunnmyndum platna er sniðið tekið undir plötunni sem sýna á (spegilvörpun),

Táknar steypuskil

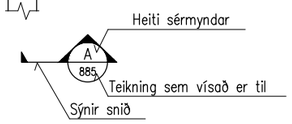

Teikningu, sem hefur verið breytt, er merkt þannig:

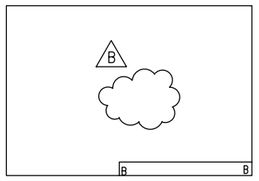

Álagsforsendur, grunngildi álags:

Snjóálag skv. ÍST EN 1991-1-3:2003
Grunngildi á vegskála: 6,0 kN/m²

Vindálag skv. ÍST EN 1991-1-4:2005
Grunngildi vindhraða, v_{b0} = 36,0 m/sek, fyrir yfirborðsgerð II.
Reiknað er með yfirborðsgerð I í útreikningi á álagi.

Jarðskjálftaálag skv. ÍST EN 1998-1:2004
Grunnhröðun: 0,6g

JÁRNALÖGN

Almenn ákvæði sjá: ÍST NS 3576-3:2005

Gerð og merking járna:

Stál merkt K er B500NC með skriðmörk 500 N/mm²

Þvermál stangar Ø (mm)	Merki
32	A
25	B
20	C
16	D
12	F
10	G
8	H

Járn í neðri brún plötu eða fjærfleti veggjar
Járn í efri brún plötu eða nærfleti veggjar
F15 K12-200 Eitt 12 mm kambjárn nr. F15 í járnaskrá með 200 mm millibili á svæði sem mállínan sýnir
Járn beygist skeytilengd inn í aðliggjandi vegg/plötu
Gefur stefnu járna, sem leggjast næst yfirborði steypu.

Lykill fyrir merkingu járna:

F5 K12-100
- Bil milli járna
- Þvermál járns
- Stáltegund
- Númer járns í járnaskrá

Skeyting járna:

Skeyting járna skal vera skv. ÍST EN 1992-1-1:2004

Í plötum og veggjum skal ekki skeyta meira en fjórða hvert járn í sama þversniði nema annað sé sýnt á teikningu.

Skeytilengd járna við víxllagningu skal vera minnst 50 x d (d er þvermál járns) þar sem festa í steypu er góð, en annars staðar 55 x d nema annað sé fyrirskrifað á teikningum.

TRÉVERK

Skv. ÍST EN 1995-1-1:2004.

Burðarviðir eru úr húsþurru efni í flokki C18.

Allir festihlutir úr járni skulu heitgalvanhúðaðir, nema annars sé getið.

Þar sem tré leggst að steinsteypu, komi asfaltpappi milli trés og steins.

Fúaverja skal sperruenda og þá hluta trés, sem steypast inn eða leggjast að steypu.

N – Táknar venjulega slétta nagla.
K – Táknar kambnagla, BMF.
M16 – Táknar bolta með metriskum gengjum með þvermál 16 mm.
T16/120 – Táknar tréskrúfu með sexköntuðum haus með þvermál 16 mm og lengd 120 mm.

Naglastærð a/b táknar nagla með þvermál 0,1 x a mm og lengd b mm.

Undir boltahausa og rær, sem herðast að tré, komi skífur með kantlengd 3 x d og þykkt 0,3 x d.

Hula á járn:

Undirstöður án þrifalags: » 50 mm
Þrifalögn: » 50 mm
Önnur steypa: » 50 mm
Nema annað sé ákveðið á teikningum.

Beygja gjarða:

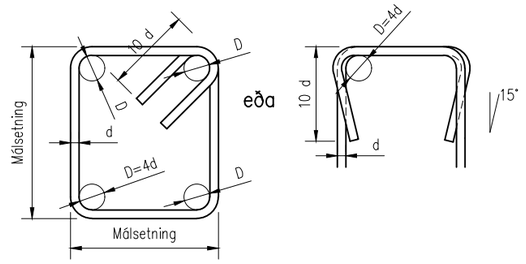

Um beygingu járna vísast til ÍST EN 10080:2005 og ÍST EN 1992-1-1:2004.

Beygja aðaljárna:

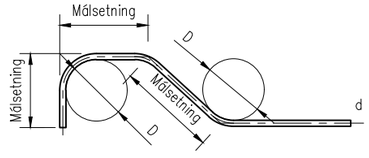

Þvermál beygjuskífu, D, er skv. ÍST EN 1992-1-1:2004

Stærð minnstu steypuhulu hornrétt á beygjuplan:	Þvermál beygjuskífu, D:
>100mm og >7d	10d
>50mm og >3d	15d
≤50mm og 3d	20d

Lágmarksbil aðaljárna:

Bitar:

a > 2d, þó ekki minna en mesta steinastærð í steypu + 5mm
b > 1,5d, þó ekki minna en mesta steinastærð í steypu

Stoðir:

Minnsta fjarlægð milli járna er b eins og skilgreint er fyrir bita.

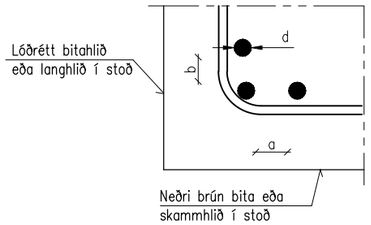

STEINSTEYPA

Öll steypa er skv. ÍST EN 206-1:2000

Gerð steypu kemur fram á viðkomandi teikningu á forminu:

Caa/bb
aa Sívalningsstyrkur steypu í MPa
bb Teningsstyrkur steypu í MPa

Kröfur til steypu skulu vera samkvæmt eftirfarandi:

Styrkleikaflokkur:	C35/45
Áreitisflokkur	XF4
Lágmarks sementsmagn:	400kg/m³
Klóríðinnihaldsflokkur	Cl 0,10
Lágmarks loftinnihald	4,5%
Mesta steinastærð	32 mm
Steypuhula:	50 mm
v/s tala	0,4
Loftdr.: Yfirborð loftbóla:	25 mm-1
Fjarlægðarstuðull:	< 0,20
Veðrunarþol:	
Flögnun:	< 0,5 kg/m² eftir 28 umferðir og
	< 1,0 kg/m² eftir 56 umferðir
	(skv. SS 137244/3% NaCl.)

STÁLVIRKI

EFNISGÆÐI

Almennt gildir, nema annað komi fram á teikningum eða í verklýsingu:

Stálvirki skv. EN 10025
Stál er í flokki S235J2G3
Boltar skv. ÍST EN ISO 4014 (Efnisflokkur 8.8 skv. ÍST EN ISO 898-1).
Skinnur undir rær, ÍST EN ISO 7089.
Rær skv. ÍST EN ISO 4032, boltar.
Boltar, rær og skinnur skulu vera heitsinkhúðað.

Um yfirborðsmeðhöndlun stálvirkis er vísað í verklýsingu eða teikningar.

Öll suðuvinna skal framkvæmd af mönnum sem hafa til þess tilskilinn réttindi og skulu hæfnispróf vera skv. ÍST EN ISO 9609-1 og svara til þeirrar suðuaðferðar, suðustöðu og efnisþykktar sem áformað er að nota.
Minnsta leyfilega kverksuða er 4 mm.

SUÐUTÁKN

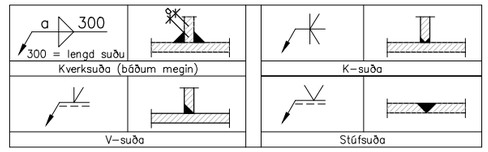

Önnur suðutákn á teikningum eru samkvæmt: ÍST EN ISO 2553:2014.

© ALL AFNOT OG ÁBYRGÐ TEKNMACA, AÐ HLUTA EÐA Í HEILD, ER HÁÐ SKRIFLEGU LEYFI HÖFUNDA

Prentað 1.11.2016 08:23:02

Útg.	Dags.	Breyting	Ha.	Yf.	Sp.
A	2016-10-17	VERKTEIKNING	JVK	MM	JVK

VERKÍS www.verkis.is Sími: +354 422 8000 Kt: 611276-0289

Hannað: JVK | Yfirfarið:
Teiknað: SöJ/MM | Samþykkt:
Tölvuskrá: V:\08\08240\teikn\+C\C50\B100.dwg
Dags: JANÚAR 2016 | Verknúmer: 08240 | Bl. A1

VEGAGERÐIN

DÝRAFJARÐARGÖNG
VEGSKÁLAR Í ARNARFIRÐI OG DÝRAFIRÐI

Vegnr.: 60

BURÐARVIRKI
ALMENNAR SKÝRINGAR

Teikn. nr.: B100

Meðkvarðí: ÁN KVARÐA | Útgáfa: A

Hliðarmynd 1:200

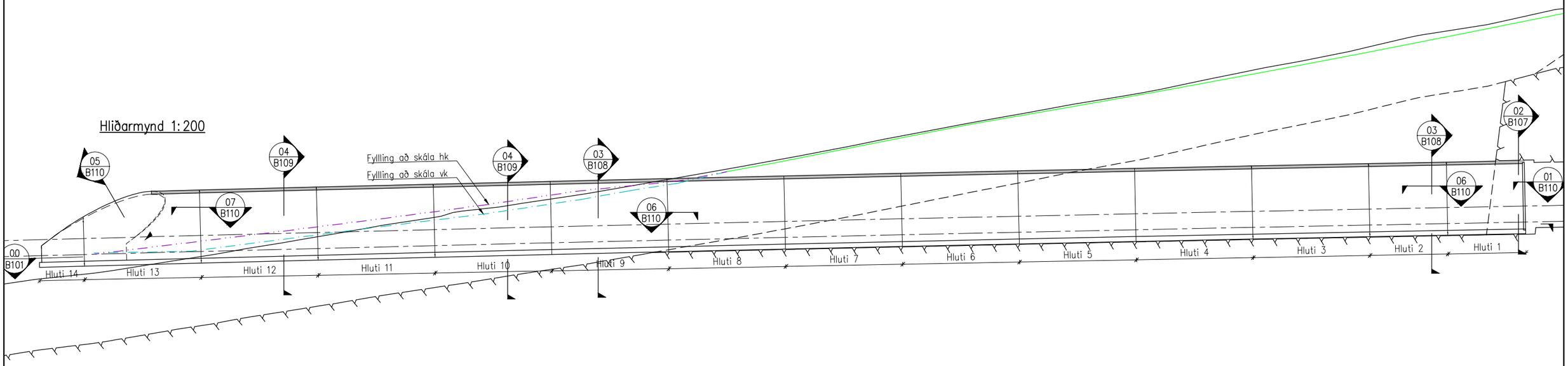

Hæðir á fyllingu upp á vegskála

Stöð	VK		HK	
	Hæð	Lóðr. frá undirstöðu	Hæð	Lóðr. frá undirstöðu
2989	35,22	0,84	35,06	0,68
3001	35,63	0,94	36,44	1,75
3013	37,15	2,16	37,92	2,92
3025	38,61	3,32	39,47	4,18
3037	40,27	4,69	41,18	5,59
3049	42,24	6,38	42,51	6,64

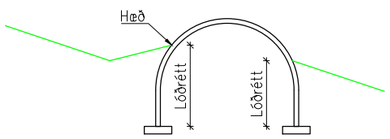

SKÝRINGAR
Hnitaskrá er á teikn. B104.
Sjá jafnframt kennisnið á B105 sem sýnir staðsetningu punkta

00 B101 Grunnmynd 1:200

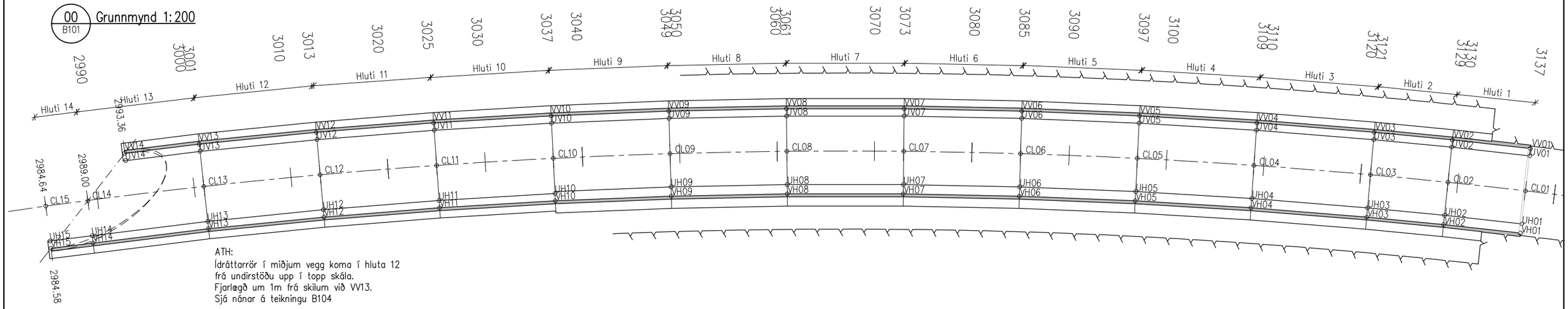

ATH:
Ídráttarrör í miðjum vegg koma í hluta 12 frá undirstöðu upp í topp skála.
Fjarlægð um 1m frá skilum við VV13.
Sjá nánar á teikningu B104

A1 1:200
A3 1:400
0 10000 20000mm

Útg.	Dags.	Breyting	Hø.	Yf.	Sp.
A	2016-10-17	VERKTEIKNING	MM	JVK	JVK

VERKÍS www.verkis.is Sími: +354 422 8000 Kt: 611276-0289

Hannað: JVK/MM | Yfirfarið:
Teiknað: SÓJ/MM | Samþykkt:
Tölvuskrá: V:\08\08240\teikn\+C\C50\B101-104.dwg
Dags: JANÚAR 2016 | Verknúmer: 08240 | Bl. A1

VEGAGERÐIN

DÝRAFJARÐARGÖNG
VEGSKÁLI Í ARNARFIRÐI

Vegnr.: 60

BURÐARVIRKI – YFIRLITSMYND
GRUNNMYND – HLIÐARMYND

Teikn. nr.: **B101**

Mælikvarði: 1:200 | Útgáfa: **A**

Prentað 31.10.2016 15:34:14

© VERK, VNH, JÓNÞ OG ARKITEKTAR. AF HLUTA EÐA HEILD VERÐA EKKI GERÐAR EFTIRMYNDIR EÐ NÝR SKRÁÐUR UÐ LEIT HÖFUNDAR

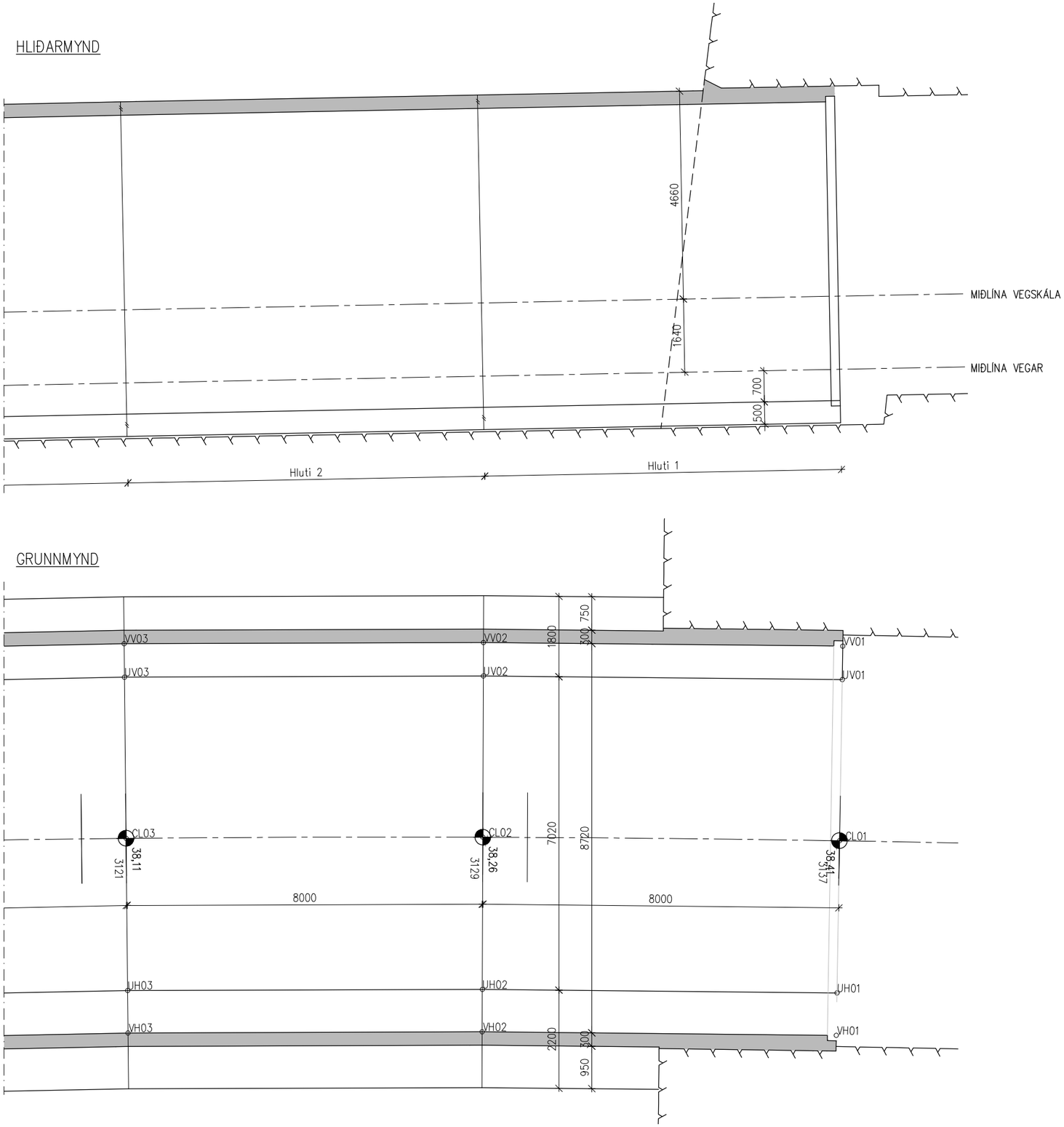

Athugist:

Skil 1 og 2 miðast við áætlaða kverk forskeringar. Endurmeta skal, í samráði við hönnuði, þessar lengdir þegar forskeringu er lokið.

Skýringar

Öll mál eru mm.
Sjá einnig almennar skýringar á teikningu B100.

A1 1:50
A3 1:100
0 1000 5000mm

Útg.	Dags.	Breyting	Ha.	Yf.	Sþ.
A	2016-10-17	VERKTEIKNING	MM	JVK	JVK

VERKÍS
www.verkis.is
Sími: +354 422 8000
Kt: 611276-0289

Hannað: JVK/MM
Yfirfarið:
Teiknað: SóJ/MM
Samþykkt:
Tölvuskrá: V:\08\08240\teikn\+C\C50\B101-104.dwg
Dags: JANÚAR 2016
Verknúmer: 08240
Bl. A1

VEGAGERÐIN

DÝRAFJARÐARGÖNG
VEGSKÁLI Í ARNARFIRÐI

MÁLTEIKNING
GRUNNMYND – HLIÐARMYND
HLUTAR 1 OG 2

Mælikvarði: 1:50

Vegnr.: 60
Teikn. nr.: B102
Útgáfa: A

Prentað 31.10.2016 15:34:17

© ÖLL AFNOT OG AFRITUN TEIKNINGA, AÐ HLUTA EÐA Í HELD, ER HÁÐ SKRIFLEGU LEYFI HÖFUNDA

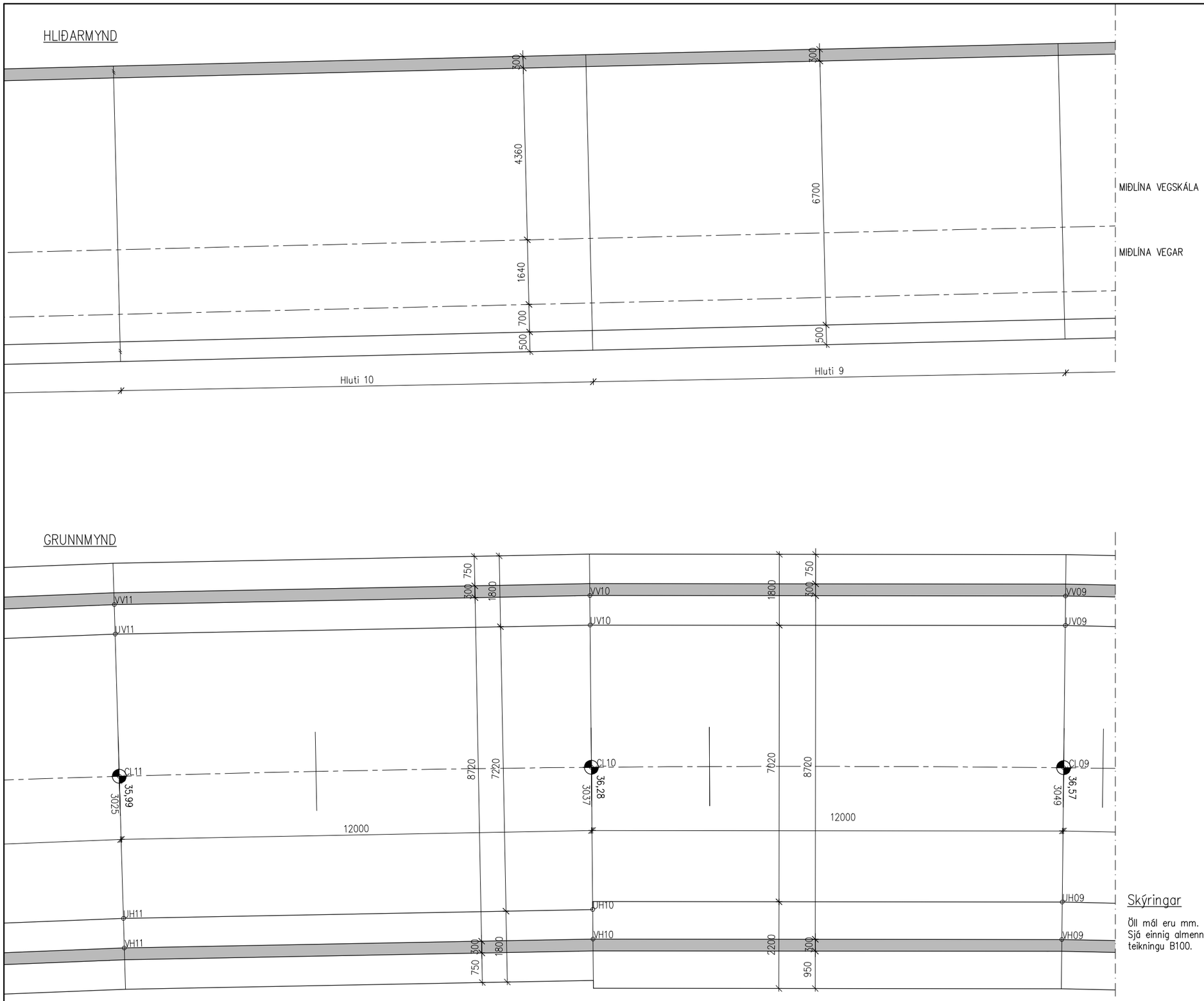

Skýringar

Öll mál eru mm.
Sjá einnig almennar skýringar á teikningu B100.

A1 1:50
A3 1:100
0 1000 5000mm

Útg.	Dags.	Breyting	Ha.	Yf.	Sp.
A	2016-10-17	VERKTEIKNING	MM	JVK	JVK

VERKÍS
www.verkis.is
Sími: +354 422 8000
Kt: 611276-0289

Hannað: JVK/MM
Yfirfarið:
Teiknað: SóJ/MM
Samþykkt:
Tölvuskrá: V:\08\08240\teikn\+C\C50\B101-104.dwg
Dags: JANÚAR 2016
Verknúmer: 08240
Bl. A1

VEGAGERÐIN

DÝRAFJARÐARGÖNG
VEGSKÁLI Í ARNARFIRÐI

MÁLTEIKNING
GRUNNMYND – HLIÐARMYND
HLUTAR 9 OG 10

Vegnr.: 60
Teikn. nr.: B103
Útgáfa: A
Mælikvarði: 1:50

Prentað 31.10.2016 15:34:18

© ÖLL AFNOT OG AFRITUN TEIKNINGA, AÐ HLUTA EÐA Í HEILD, ER HÁÐ SKRIFLEGU LEYFI HÖFUNDA

HLIÐARMYND

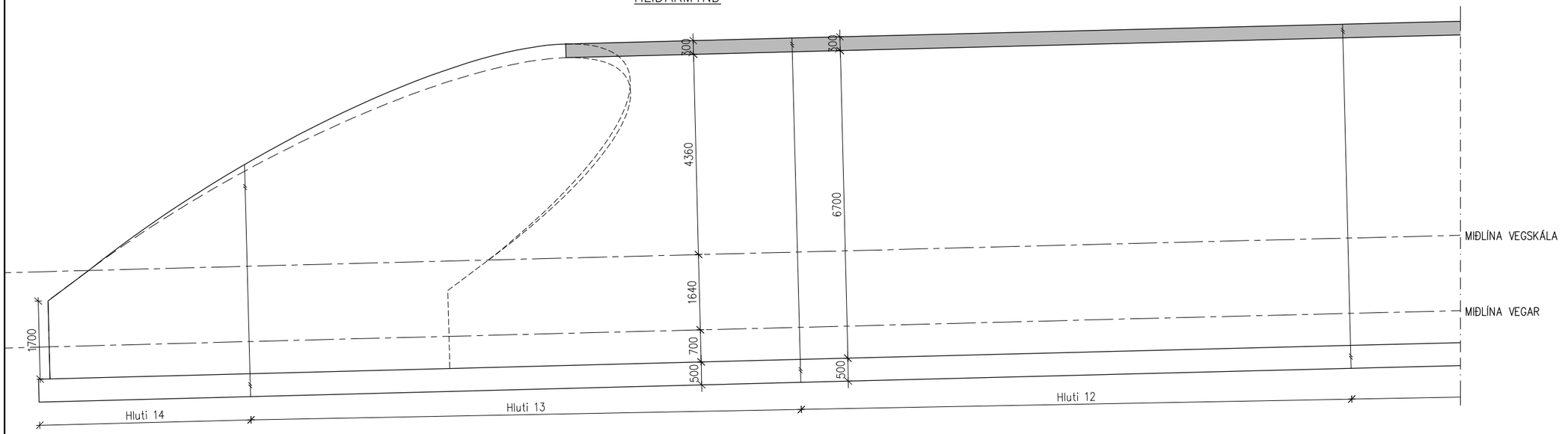

GRUNNMYND

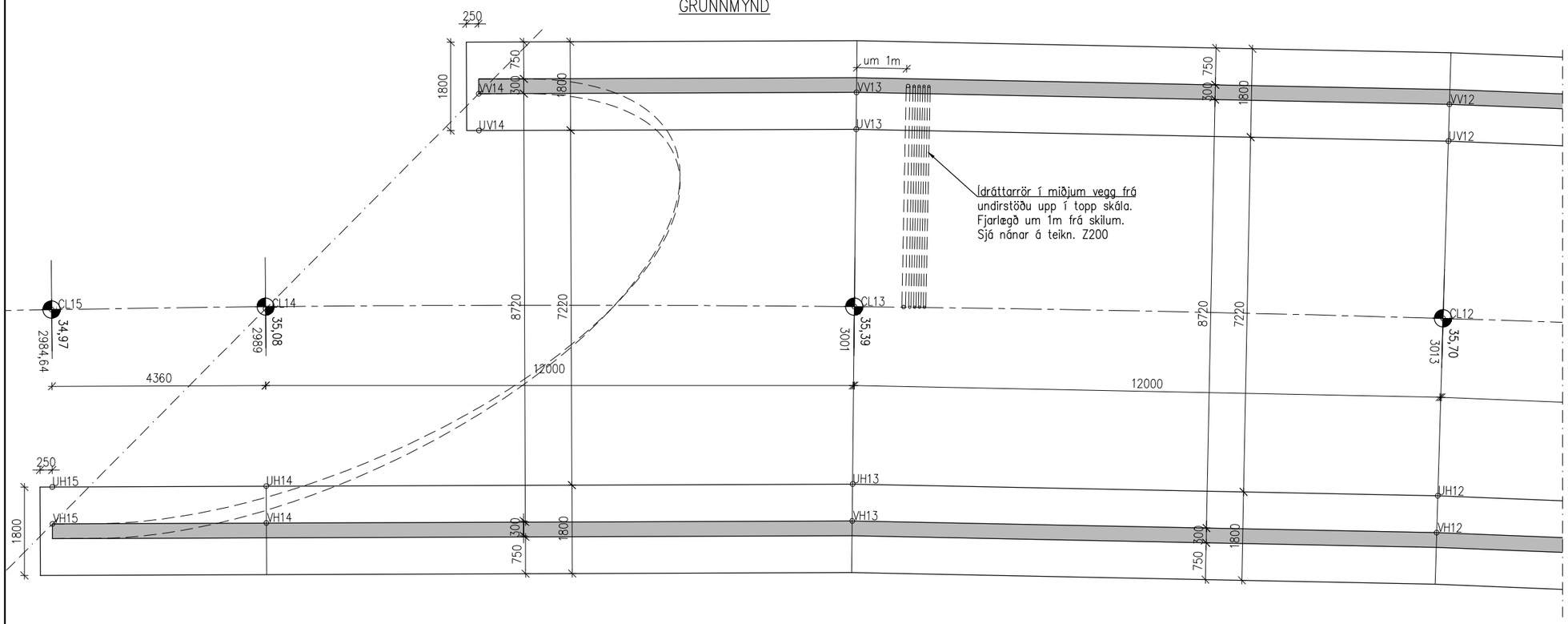

A1 1:50
A3 1:100

0 1000 5000mm

Skýringar

Öll mál eru mm.
Sjá einnig almennar skýringar á teikningu B100.

Hnitaskrá fyrir miðlínu

Heiti	X-hnit	Y-hnit	Z-hnit
CL01	307.572,081	594.217,635	38,412
CL02	307.577,305	594.211,577	38,260
CL03	307.582,610	594.205,589	38,105
CL04	307.590,716	594.196,740	37,866
CL05	307.598,997	594.188,056	37,620
CL06	307.607,450	594.179,539	37,367
CL07	307.616,072	594.171,193	37,107
CL08	307.624,859	594.163,020	36,839
CL09	307.633,807	594.155,026	36,564
CL10	307.642,914	594.147,211	36,282
CL11	307.652,175	594.139,581	35,993
CL12	307.661,587	594.132,137	35,697
CL13	307.671,146	594.124,883	35,393
CL14	307.680,874	594.117,857	35,083
CL15	307.684,408	594.115,304	34,968

Hnitaskrá fyrir undirstöður

Heiti	X-hnit	Y-hnit	Z-hnit
UV01	307.569,331	594.215,296	37,212
UV02	307.574,587	594.209,201	37,060
UV03	307.579,928	594.203,172	36,905
UV04	307.588,078	594.194,275	36,666
UV05	307.596,409	594.185,539	36,420
UV06	307.604,913	594.176,970	36,167
UV07	307.613,587	594.168,574	35,907
UV08	307.622,427	594.160,352	35,639
UV09	307.631,429	594.152,309	35,364
UV10	307.640,591	594.144,448	35,082
UV11	307.649,908	594.136,772	34,793
UV12	307.659,376	594.129,283	34,497
UV13	307.668,998	594.121,981	34,193
UV14	307.675,225	594.117,483	33,883
UH01	307.574,678	594.219,845	37,212
UH02	307.579,873	594.213,821	37,060
UH03	307.585,144	594.207,871	36,905
UH04	307.593,207	594.199,069	36,666
UH05	307.601,441	594.190,434	36,420
UH06	307.609,846	594.181,965	36,167
UH07	307.618,419	594.173,666	35,907
UH08	307.627,156	594.165,541	35,639
UH09	307.636,054	594.157,591	35,364
UH10	307.645,238	594.149,974	35,082
UH11	307.654,443	594.142,390	34,793
UH12	307.663,798	594.134,991	34,497
UH13	307.673,295	594.127,784	34,193
UH14	307.682,987	594.120,783	33,883
UV15	307.686,522	594.118,230	33,768

Hnitaskrá fyrir veggi

Heiti	X-hnit	Y-hnit	Z-hnit
VV01	307.568,760	594.214,810	37,712
VV02	307.574,023	594.208,707	37,560
VV03	307.579,371	594.202,670	37,405
VV04	307.587,530	594.193,763	37,166
VV05	307.595,872	594.185,016	36,920
VV06	307.604,386	594.176,437	36,667
VV07	307.613,071	594.168,030	36,407
VV08	307.621,921	594.159,798	36,139
VV09	307.630,935	594.151,745	35,864
VV10	307.640,108	594.143,874	35,582
VV11	307.649,437	594.136,188	35,293
VV12	307.658,917	594.128,690	34,997
VV13	307.668,551	594.121,378	34,693
VV14	307.674,786	594.116,875	34,383
VH01	307.575,402	594.220,460	37,712
VH02	307.580,588	594.214,446	37,560
VH03	307.585,850	594.208,507	37,405
VH04	307.593,901	594.199,718	37,166
VH05	307.602,122	594.191,096	36,920
VH06	307.610,514	594.182,641	36,667
VH07	307.619,073	594.174,356	36,407
VH08	307.627,796	594.166,243	36,139
VH09	307.636,680	594.158,306	35,864
VH10	307.645,720	594.150,548	35,582
VH11	307.654,914	594.142,973	35,293
VH12	307.664,258	594.135,584	34,997
VH13	307.673,741	594.128,387	34,693
VH14	307.683,426	594.121,391	34,383
VH15	307.686,961	594.118,838	34,268

Útg.	Dags.	Breyting	Ha.	Yf.	Sp.
A	2016-10-17	VERKTEIKNING	MM	JVK	JVK

VERKÍS
www.verkis.is
Sími: +354 422 8000
Kt.: 611276-0289

Hannað: JVK/MM
Yfirfarið:
Teiknað: SóJ/MM
Samþykkt:
Tölvuskrá: V:\08\08240\teikn\+C\C50\B101-104.dwg
Dags: JANÚAR 2016
Verknúmer: 08240
Bl. A1

VEGAGERÐIN

DÝRAFJARÐARGÖNG
VEGSKÁLI Í ARNARFIRÐI

Vegnr.: 60

MÁLTEIKNING
GRUNNMYND – HLIÐARMYND
HLUTAR 12 OG 13

Teikn. nr.: **B104**

Mælikvarði: 1:50
Útgáfa: A

Prentað 31.10.2016 15:34:20

© ÖLL AFNOT OG AFRITUN TEIKNINGA, AÐ HLUTA EÐA Í HEILD, ER HÁÐ SKRIFLEGU LEYFI HÖFUNDA

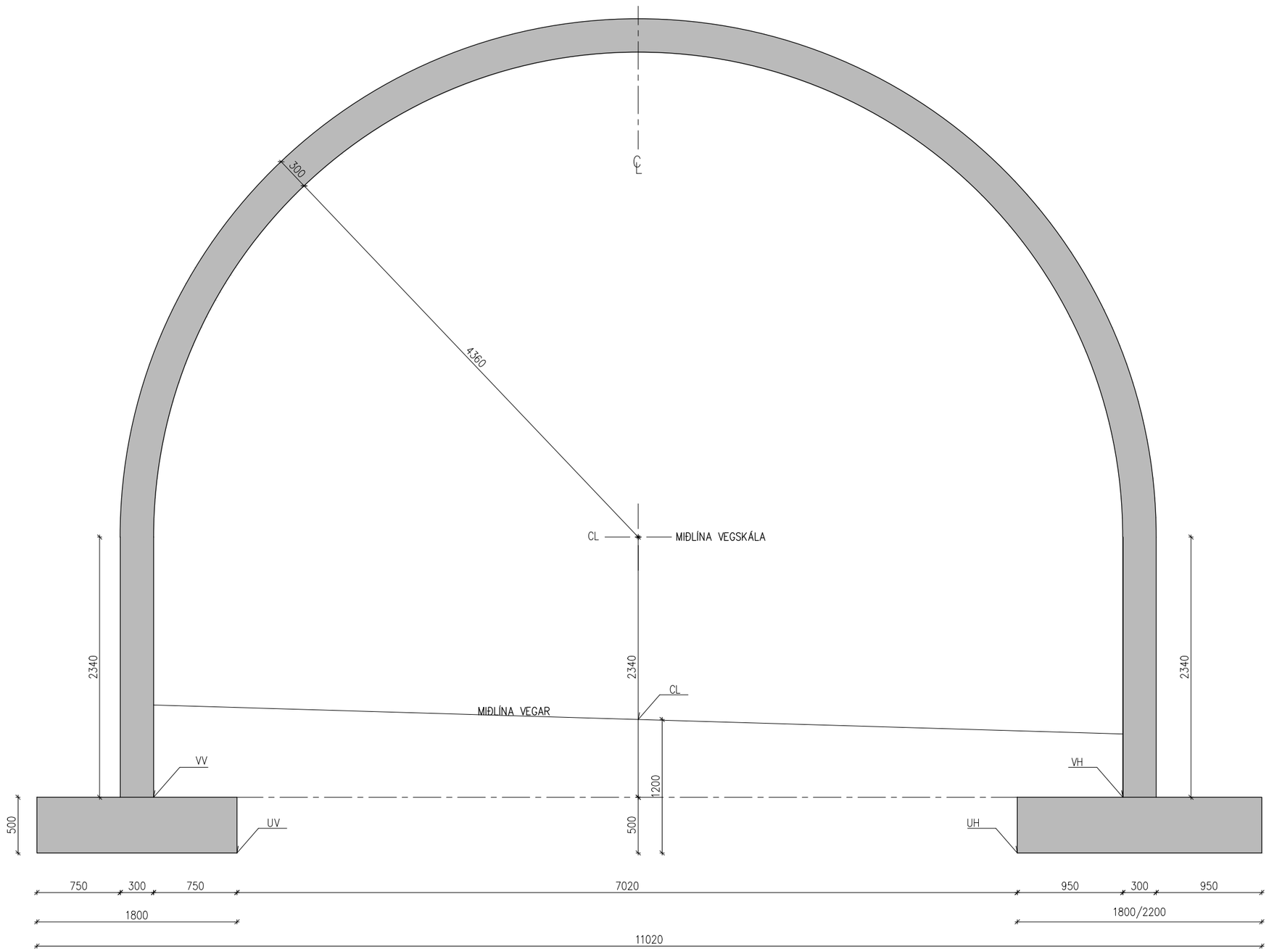

Skýringar

Öll mál eru mm.
Sjá einnig almennar skýringar á teikningu B100.

A1 1:20
A3 1:40

0 1000 2000mm

Útg.	Dags.	Breyting	Ha.	Yf.	Sþ.
A	2016-10-17	VERKTEIKNING	JVK	MM	JVK

VERKÍS
www.verkis.is
Sími: +354 422 8000
Kt: 611276-0289

Hannað: JVK
Yfirfarið:
Teiknað: SóJ/MM
Samþykkt:
Tölvuskrá: V:\08\08240\teikn\+C\C50\B105.dwg
Dags: JANÚAR 2016
Verknúmer: 08240
Bl. A1

VEGAGERÐIN

DÝRAFJARÐARGÖNG
VEGSKÁLI Í ARNARFIRÐI

MÁLTEIKNING
KENNISNIÐ

Vegnr.: 60
Teikn. nr.: B105
Útgáfa: A
Mælikvarði: 1:20

Prentað 31.10.2016 15:37:15

© ÖLL AFNOT OG AFRITUN TEIKNINGA, AÐ HLUTA EÐA Í HELD, ER HÁÐ SKRIFLEGU LEYFI HÖFUNDA

HLUTAR 1 TIL 3 – JÁRNALÖGN
Mkv. 1:50

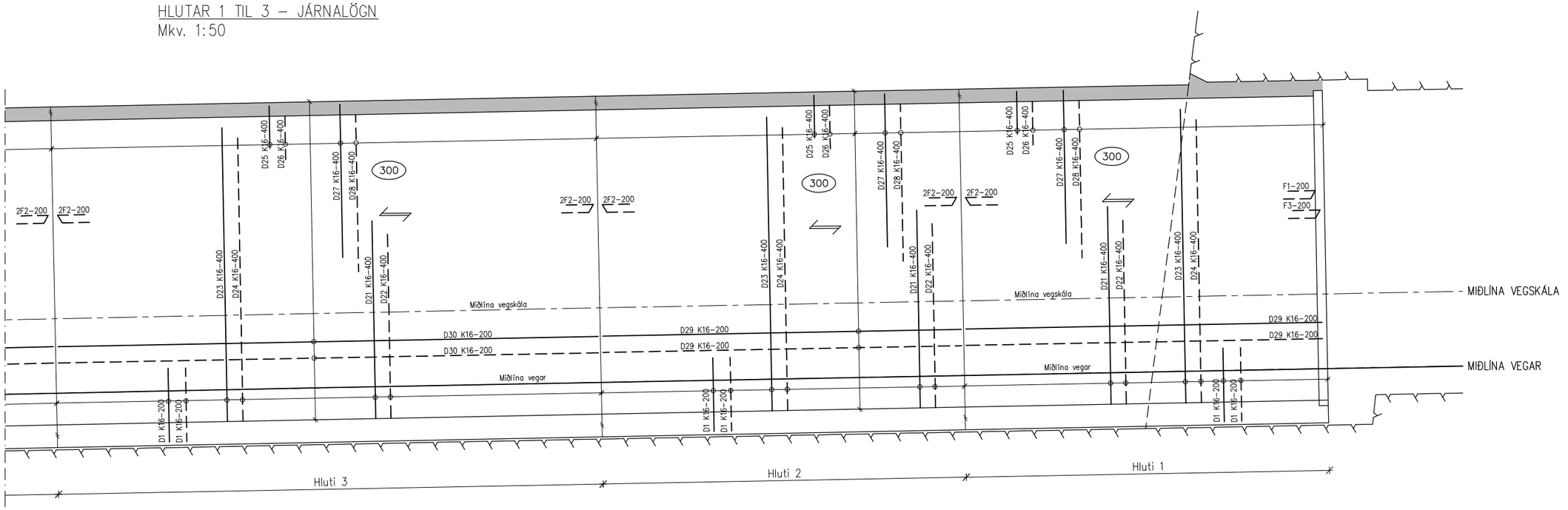

HLUTAR 12, 13 OG 14 – JÁRNALÖGN
Mkv. 1:50

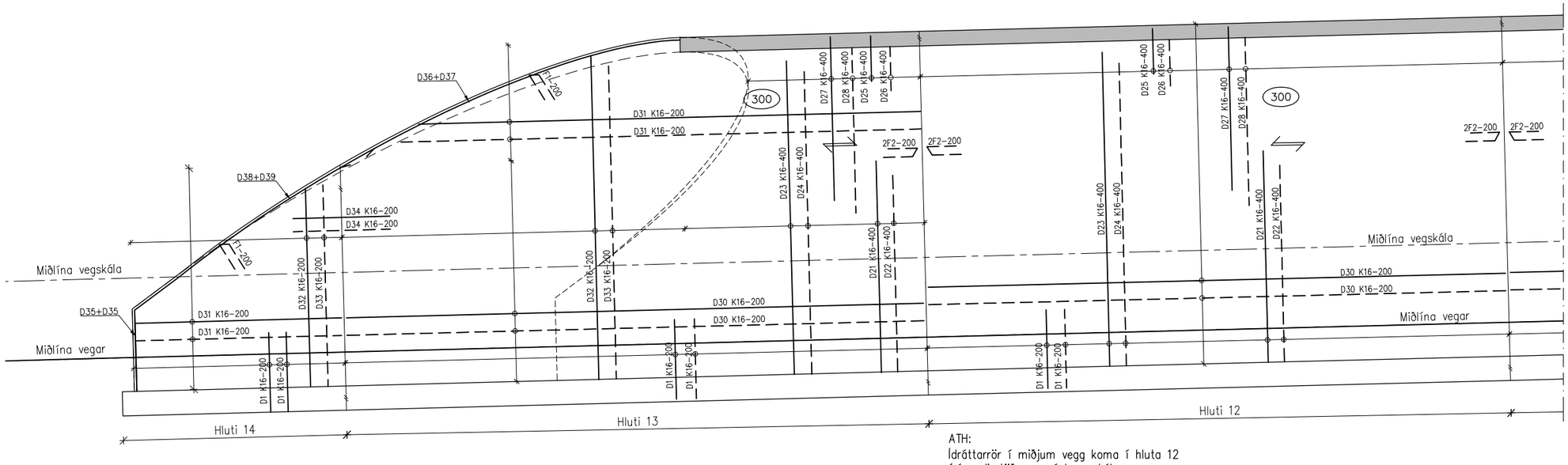

JÁRNALÖGN Í HLUTUM 3–9 ERU EINS OG 10–12 ERU EINS

ATH:
Ídráttarrör í miðjum vegg koma í hluta 12 frá undirstöðu upp í topp skála.
Fjarlægð um 1m frá skilum við VV13.
Sjá nánar á teikningu B104

Skýringar

Öll mál eru mm.
Sjá einnig almennar skýringar á teikningu B100.

A1 1:50
A3 1:100
0 1000 5000mm

Útg.	Dags.	Breyting	Ha.	Yf.	Sp.
A	2016-10-17	VERKTEIKNING	JÓ	MM	JÓ

VERKÍS
www.verkis.is
Sími: +354 422 8000
Kt: 611276-0289

Hannað: JVK	Yfirfarið:		
Teiknað: SÓJ/MM	Samþykkt:		
Tölvuskrá: V:\08\08240\teikn\+C\C50\B106.dwg			
Dags: JANÚAR 2016	Verknúmer: 08240	Bl. A1	

VEGAGERÐIN

DÝRAFJARÐARGÖNG
VEGSKÁLI Í ARNARFIRÐI

JÁRNATEIKNING
HLIÐARMYND
HLUTAR 1, 2, 3, 12, 13 OG 14

Vegnr.: 60
Teikn. nr.: B106
Mælikvarði: 1:50
Útgáfa: A

Prentað 31.10.2016 15:37:54

© ALL RÉTT OG AFRITUN TEIKNINGA, AÐ HLUTA EÐA Í HEILD, ER HÁÐ SKRIFLEGU LEYFI HÖFUNDA

02
B101

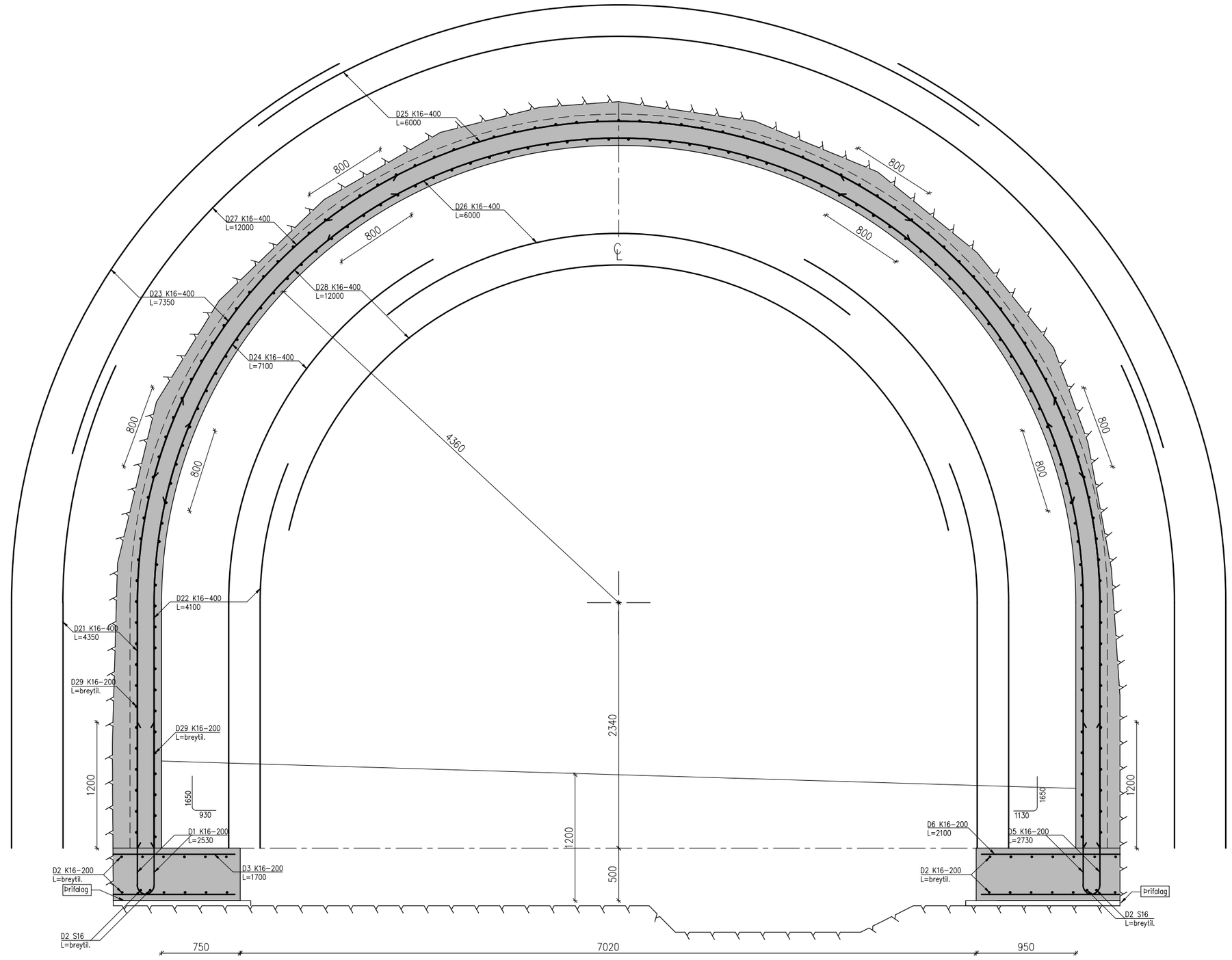

Skýringar

Öll mál eru mm.
Sjá einnig almennar skýringar
á teikningu B100.

A1 1:20
A3 1:40

0 1000 2000mm

Útg.	Dags.	Breyting	Hø.	Yf.	Sþ.
A	2016-10-17	VERKTEIKNING	JVK	MM	JVK

VERKÍS
www.verkis.is
Sími: +354 422 8000
Kt: 611276-0289

Hannað: JVK	Yfirfarið:
Teiknað: SóJ/MM	Samþykkt:
Tölvuskrá: V:\08\08240\teikn\+C\C50\B107.dwg	
Dags: JANÚAR 2016	Verknúmer: 08240
Bl. A1	

VEGAGERÐIN

DÝRAFJARÐARGÖNG
VEGSKÁLI Í ARNARFIRÐI

JÁRNATEIKNING
SNIÐ 02

Vegnr.: 60	
Teikn. nr.: B107	
Mælikvarði: 1:20	Útgáfa: A

Prentað 31.10.2016 15:38:36

© ÖLL AFNOT OG AFRITUN TEIKNINGA, AÐ HLUTA EÐA Í HEILD, ER HÁÐ SAMÞYKKI LEYFISHÖFUNDA

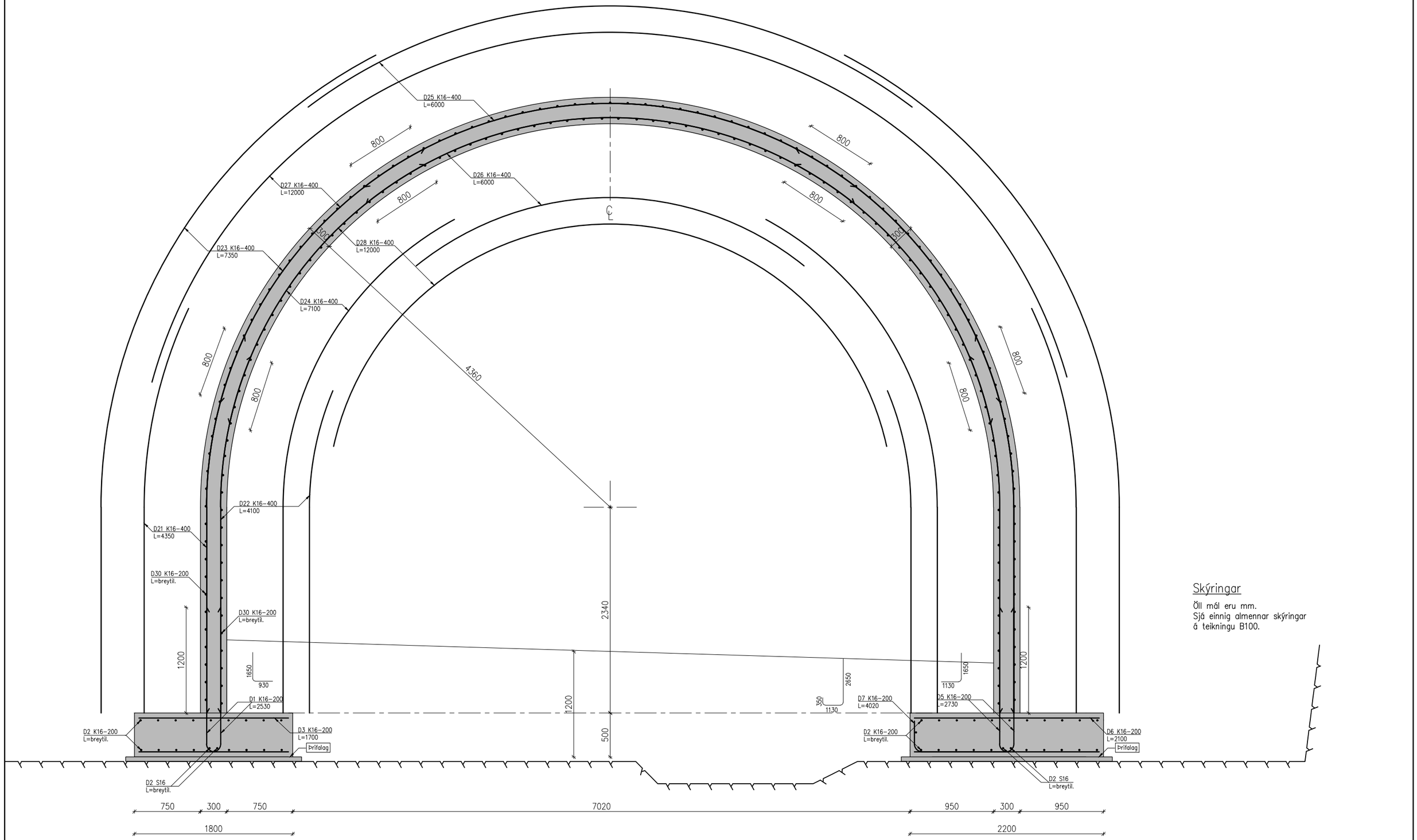

Skýringar

Öll mál eru mm.
Sjá einnig almennar skýringar á teikningu B100.

Útg.	Dags.	Breyting	Ha.	Yf.	Sþ.
A	2016-10-17	VERKTEIKNING	JVK	MM	JVK

VERKÍS
www.verkis.is
Sími: +354 422 8000
Kt: 611276-0289

Hannað: JVK
Yfirfarið:
Teiknað: SóJ/MM
Samþykkt:
Tölvuskrá: V:\08\08240\teikn\+C\C50\B108.dwg
Dags: JANÚAR 2016
Verknúmer: 08240
Bl. A1

VEGAGERÐIN

DÝRAFJARÐARGÖNG
VEGSKÁLI Í ARNARFIRÐI

JÁRNATEIKNING
SNIÐ 03

Vegnr.: 60
Teikn. nr.: B108
Útgáfa: A
Mælikvarði: 1:20

Prentað 31.10.2016 15:39:14

© ÖLL AFNOT OG AFRITUN TEIKNINGA, AÐ HLUTA EÐA Í HELD, ER HÁÐ SKRIFLEGU LEYFI HÖFUNDA

04
B101

D25 K16-400
L=6000

D26 K16-400
L=6000

D27 K16-400
L=12000

D28 K16-400
L=12000

D23 K16-400
L=7350

D24 K16-400
L=7100

D22 K16-400
L=4100

D21 K16-400
L=4350

D30 K16-200
L=breytil.

D30 K16-200
L=breytil.

800

300

4360

2340

500

1200

1650

930

D1 K16-200
L=2530

D3 K16-200
L=1700

Þrifalag

D2 K16-200
L=breytil.

D2 S16
L=breytil.

750 300 750 7220 750 300 750

1800 1800

Skýringar

Öll mál eru mm.
Sjá einnig almennar skýringar
á teikningu B100.

A1 1:20
A3 1:40

0 1000 2000mm

Útg.	Dags.	Breyting	Ha.	Yf.	Sp.
A	2016-10-17	VERKTEIKNING	JVK	MM	JVK

VERKÍS
www.verkis.is
Sími: +354 422 8000
Kt: 611276-0289

Hannað: JVK	Yfirfarið:
Teiknað: SöJ/MM	Samþykkt:
Tölvuskrá: V:\08\08240\teikn\+C\C50\B109.dwg	
Dags: JANÚAR 2016	Verknúmer: 08240
Bl. A1	

VEGAGERÐIN

DÝRAFJARÐARGÖNG
VEGSKÁLI Í ARNARFIRÐI

JÁRNATEIKNING
SNIÐ 04

Vegnr.: 60
Teikn. nr.: B109
Útgáfa: A
Mælikvarði: 1:20

Prentað 31.10.2016 15:41:18

© ÖLL AFNOT OG ÁBYRGÐ TEIKNINGA, AÐ HLUTA EÐA Í HEILD, ER HÁÐ SKRIFLEGU LEYFI HÖFUNDA

01 B101 Þéttidúkur milli vegskála og bergs
1:20

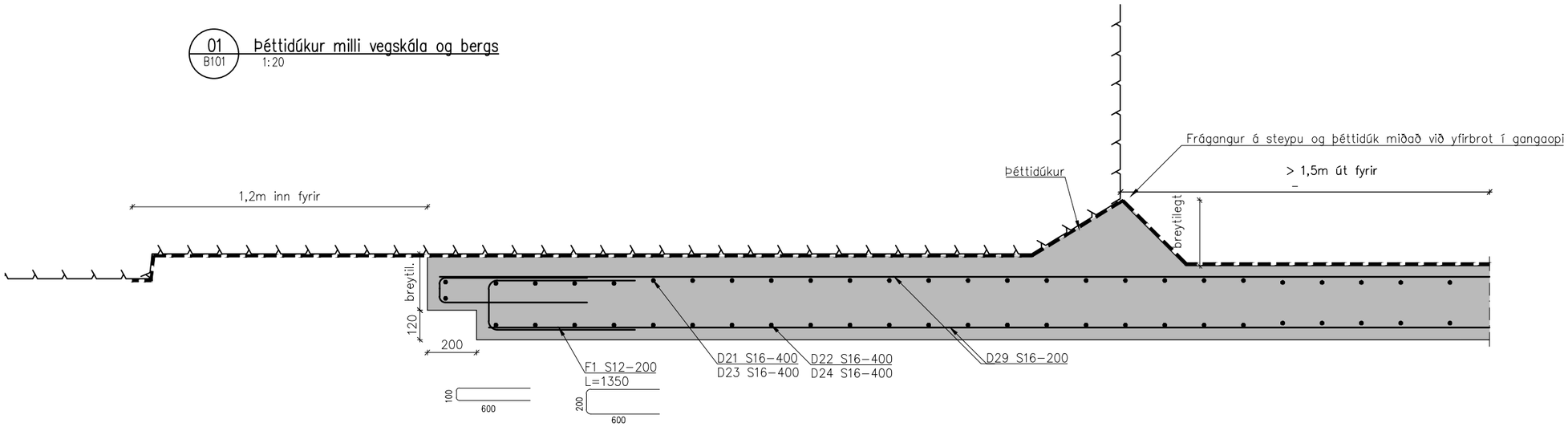

06 B101 Steypuskil í fyllingu
1:10

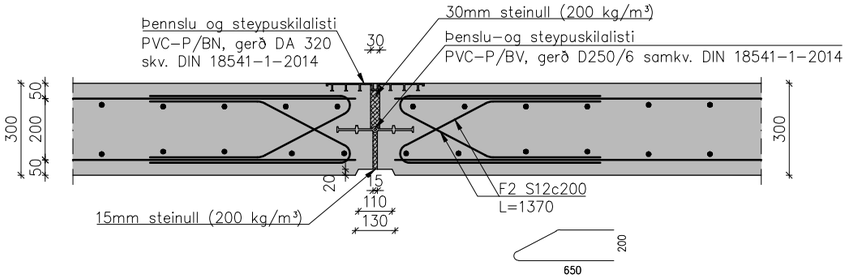

05 B101

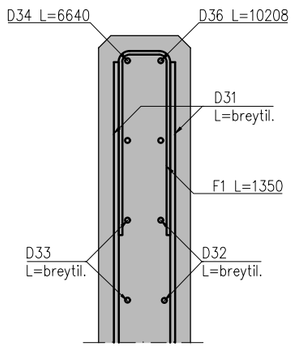

– – Steypuskil undirstaða
1:10

Langsnið í undirstöðu

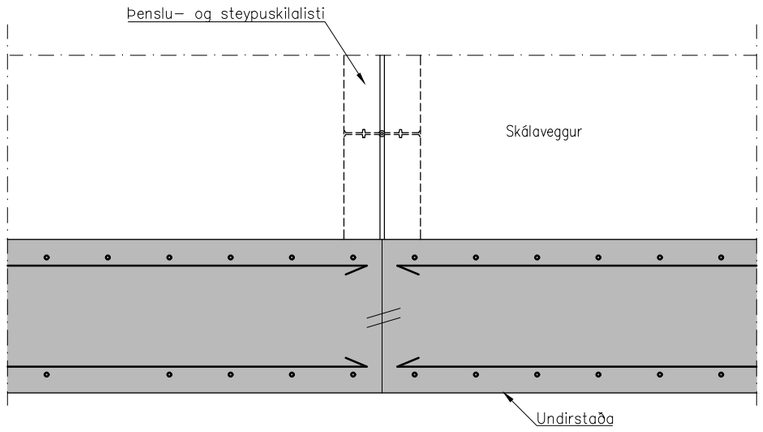

07 B101 Steypuskil utan fyllingar
1:10

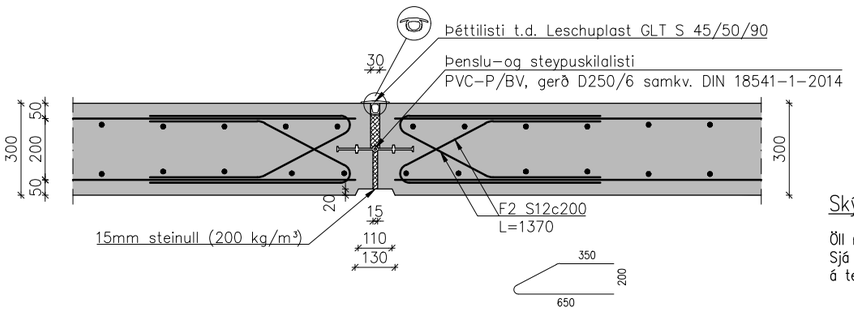

Skýringar

Öll mál eru mm.
Sjá einnig almennar skýringar á teikningu B100.

A1 1:10 / A3 1:20: 0 100 500 1000mm

A1 1:20 / A3 1:40: 0 1000 2000mm

Útg.	Dags.	Breyting	Ha.	Yf.	Sþ.
A	2016-10-17	VERKTEIKNING	JVK	MM	JVK

VERKÍS www.verkis.is Sími: +354 422 8000 Kt: 611276-0289

Hannað: JVK | Yfirfarið:
Teiknað: SóJ/MM | Samþykkt:
Tölvuskrá: V:\08\08240\teikn\+C\C50\B110.dwg
Dags: JANÚAR 2016 | VerknGmer: 08240 | Bl. A1

VEGAGERÐIN

DÝRAFJARÐARGÖNG
VEGSKÁLI Í ARNARFIRÐI

JÁRNATEIKNING
SNIÐ 01, 05 OG 06

Vegnr.: 60
Teikn. nr.: B110
Útgáfa: A
Mælikvarði: 1:10, 1:20

Prentað 31.10.2016 15:42:33

© ÖLL AFNOT OG AFRITUN TEIKNINGA, AÐ HLUTA EÐA Í HEILD, ER HÁÐ SKRIFLEGU LEYFI HÖFUNDAR

VERKÍS

Verkefni: DÝRAFJARÐARGÖNG
Byggingarhluti: VEGSKÁLI Í ARNARFIRÐI
HLUTI 1–2
Uppdr. nr.:
Dags.:
Gert af:

Járnaskrá

Merking	Þvermál mm	Lengd mm	Fjöldi stk	Lengd alls m	Lögun	Skýringar
Undirstöður						
D1	ø16	2530	160	405	930, 1640	
D2	ø16	7950	80	636	breytil.	
D3	ø16	1700	80	136	1700, 1650, 1130	
D5	ø16	2730	160	437		
D6	ø16	2100	80	168	2100	
D7	ø16	4020	80	322	2650, 1130, 350	
Yfirbygging						
F1	ø12	1350	192	259	600, 200	
F2	ø12	1370	384	526	350, 200, 650	
F3	ø12	1250	192	240	600, 100	
D21	ø16	4350	80	348	R=4590, 2340	
D22	ø16	4100	80	328	R=4430, 2340	
D23	ø16	7350	80	588	R=4590, 2340	
D24	ø16	7100	80	568	R=4430, 2340	
D25	ø16	6000	40	240	R=4590	
D26	ø16	6000	40	240	R=4430	
D27	ø16	12000	40	480	R=4590	
D28	ø16	12000	40	480	R=4430, breytil.	
D29	ø16	7900	384	3034		

VERKÍS

Verkefni: DÝRAFJARÐARGÖNG
Byggingarhluti: VEGSKÁLI Í ARNARFIRÐI
HLUTI 10–12
Uppdr. nr.:
Dags.:
Gert af:

Járnaskrá

Merking	Þvermál mm	Lengd mm	Fjöldi stk	Lengd alls m	Lögun	Skýringar
Undirstöður						
D1	ø16	2530	720	1822	930, 1640	
D2	ø16	breytil.	120	(1428)	breytil.	L=11850–11950
D3	ø16	1700	360	612	1700	
Yfirbygging						
F2	ø12	1370	1152	1578	350, 200, 650	
D21	ø16	4350	180	783	R=4590, 2340	
D22	ø16	4100	180	738	R=4430, 2340	
D23	ø16	7350	180	1323	R=4590, 2340	
D24	ø16	7100	180	1278	R=4430, 2340	
D25	ø16	6000	90	540	R=4590	
D26	ø16	6000	90	540	R=4430	
D27	ø16	12000	90	1080	R=4590	
D28	ø16	12000	90	1080	R=4430, breytil.	
D30	ø16	breytil.	576	(6854)		L=11850–11950

Járn í innri brún

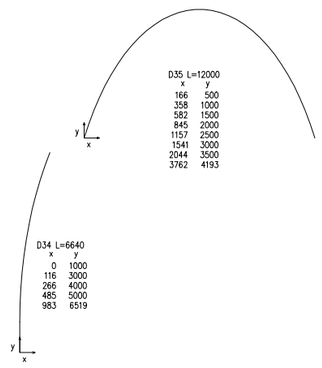

Járn í ytri brún

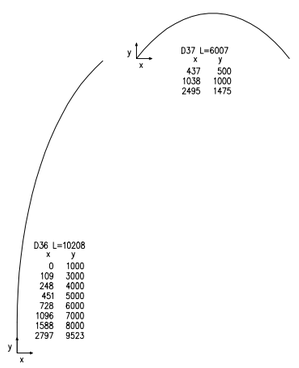

VERKÍS

Verkefni: DÝRAFJARÐARGÖNG
Byggingarhluti: VEGSKÁLI Í ARNARFIRÐI
HLUTI 3–9
Uppdr. nr.:
Dags.:
Gert af:

Járnaskrá

Merking	Þvermál mm	Lengd mm	Fjöldi stk	Lengd alls m	Lögun	Skýringar
Undirstöður						
D1	ø16	2530	840	2125	930, 1640	
D2	ø16	breytil.	280	(3332)	breytil.	L=11850–11950
D3	ø16	1700	420	714	1700, 1650, 1130	
D5	ø16	2730	840	2293		
D6	ø16	2100	420	882	2100	
D7	ø16	4020	420	1688	2650, 1130, 350	
Yfirbygging						
F2	ø12	1370	2688	3683	350, 200, 650	
D21	ø16	4350	420	1827	R=4590, 2340	
D22	ø16	4100	420	1722	R=4430, 2340	
D23	ø16	7350	420	3087	R=4590, 2340	
D24	ø16	7100	420	2982	R=4430, 2340	
D25	ø16	6000	210	1260	R=4590	
D26	ø16	6000	210	1260	R=4430	
D27	ø16	12000	210	2520	R=4590	
D28	ø16	12000	210	2520	R=4430, breytil.	
D30	ø16	breytil.	1344	(15994)		L=11850–11950

VERKÍS

Verkefni: DÝRAFJARÐARGÖNG
Byggingarhluti: VEGSKÁLI Í ARNARFIRÐI
HLUTI 13
Uppdr. nr.:
Dags.:
Gert af:

Járnaskrá

Merking	Þvermál mm	Lengd mm	Fjöldi stk	Lengd alls m	Lögun	Skýringar
Undirstöður						
D1	ø16	2530	240	607	930, 1640	
D2	ø16	breytil.	40	(476)	breytil.	L=11850–11950
D3	ø16	1700	120	204	1700	
Yfirbygging						
F1	ø12	1350	137	185	600, 200	
F2	ø12	1370	95	130	350, 200, 650	
D21	ø16	4350	18	78	R=4590, 2340	
D22	ø16	4100	18	74	R=4430, 2340	
D23	ø16	7350	18	132	R=4590, 2340	
D24	ø16	7100	18	128	R=4430, 2340	
D25	ø16	6000	9	54	R=4590	
D26	ø16	6000	9	54	R=4430	
D27	ø16	12000	9	108	R=4590	
D28	ø16	12000	9	108	R=4430	
D30	ø16	11850	46	545	11850	
D31	ø16	breytil.	144	(860)	breytil.	L=3500–11800
D32	ø16	breytil.	68	463	R=4590, 2340, R=4430, 2340	L=1800–9550
D33	ø16	breytil.	68	452		L=1800–9300
D34	ø16	1600	45	72	1600, 1700, 850	
D35	ø16	2500	2	5		
D36	ø16	19500	1	20		Sveigt eftir mótum
D37	ø16	18950	1	19		Sveigt eftir mótum

VERKÍS

Verkefni: DÝRAFJARÐARGÖNG
Byggingarhluti: VEGSKÁLI Í ARNARFIRÐI
HLUTI 14
Uppdr. nr.:
Dags.:
Gert af:

Járnaskrá

Merking	Þvermál mm	Lengd mm	Fjöldi stk	Lengd alls m	Lögun	Skýringar
Undirstöður						
D1	ø16	2530	22	56	930, 1640	
D2	ø16	4500	20	90	4500	
D3	ø16	1700	22	38	1700	
Yfirbygging						
F1	ø12	1350	35	48	600, 200	
D31	ø16	breytil.	40	(110)	breytil.	L=1030–4260
D32	ø16	breytil.	34	480	R=4590, 2340, R=4430, 2340	L=1830–4560
D33	ø16	breytil.	34	472		L=1830–4480
D35	ø16	2500	2	5	1700, 850	
D38	ø16	6060	1	6		Sveigt eftir mótum
D39	ø16	5460	1	6		Sveigt eftir mótum

JÁRNASKRÁR ERU TIL LEIÐBEININGAR UM UPPGJÖR VERKLIÐA OG SKAL VERKTAKI SANNREYNA ÞÆR M.T.T. FJÖLDA, STÆRÐAR OG STAÐSETNINGAR

Útg.	Dags.	Breyting	Hn.	Yf.	Sp.
A	2016-10-17	VERKTEIKNING	JVK	MM	JVK

VERKÍS
www.verkis.is
Sími: +354 422 8000
Kt: 611276-0289

Hannað: JVK
Yfirfarið:
Teiknað: SóJ/MM
Samþykkt:
Tölvuskrá: V:\08\08240\teikn\+C\C50\B111.dwg
Dags: JANÚAR 2016
Verknúmer: 08240
Bl. A1

VEGAGERÐIN

DÝRAFJARÐARGÖNG
VEGSKÁLI Í ARNARFIRÐI

BURÐARVIRKI
JÁRNASKRÁ: HLUTAR 1–13

Vegnr.: 60
Teikn. nr.: B111
Útgáfa: A
Mælikvarði: 1:20

Prentað 31.10.2016 15:43:38

© ÖLL AFNOT OG AFRITUN TEIKNINGA, AÐ HLUTA EÐA Í HEILD, ER HÁÐ SKRIFLEGU LEYFI HÖFUNDA

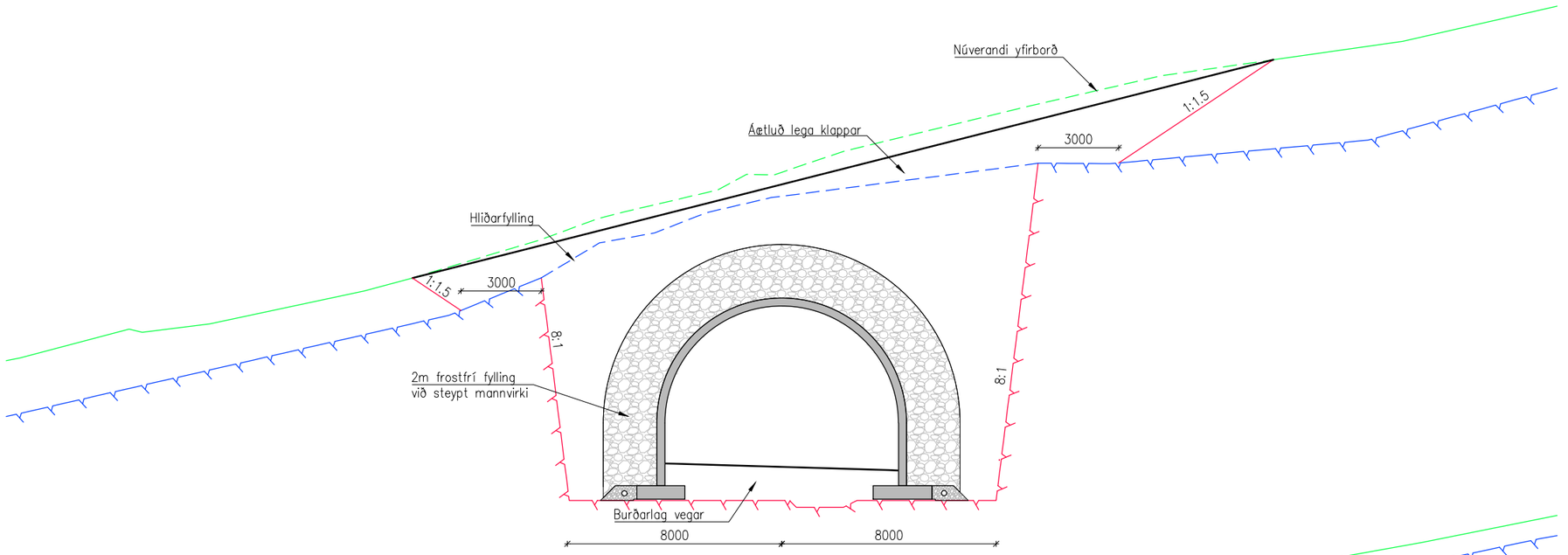

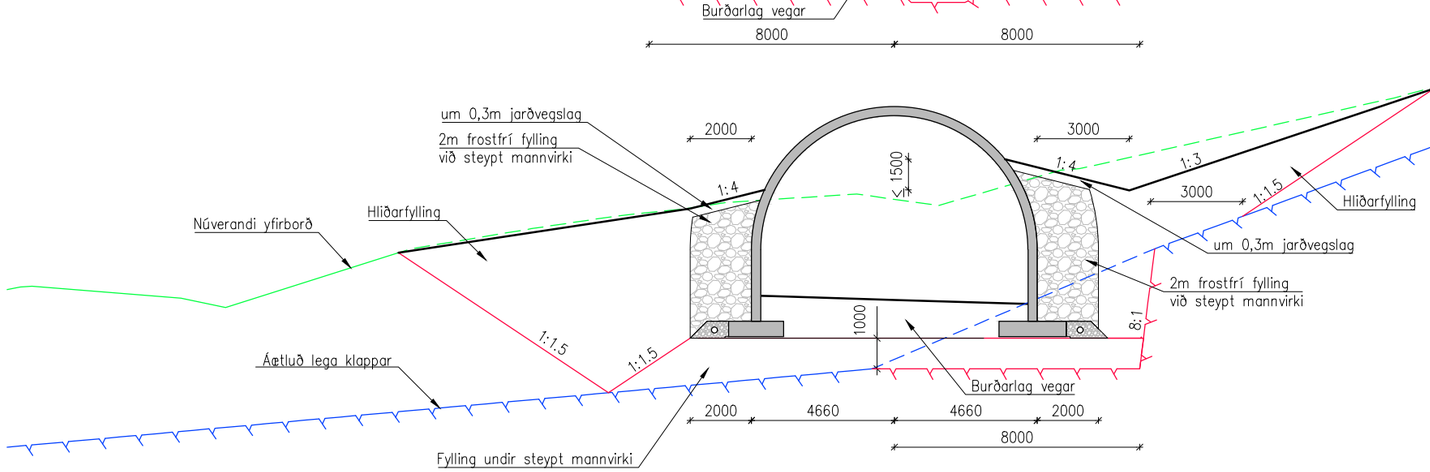

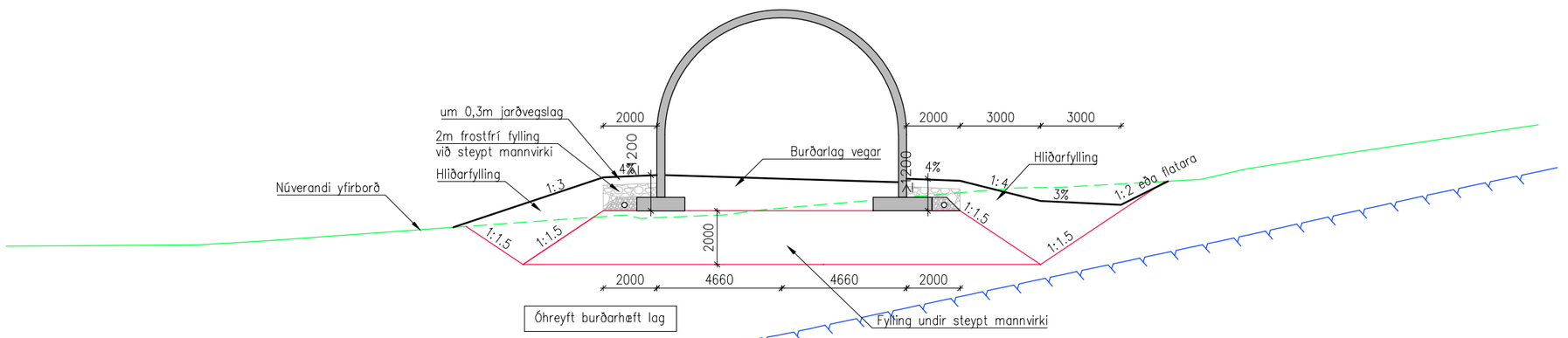

Skýringar

Öll mál eru mm.
Sjá einnig almennar skýringar á teikn. B100

A1 1:100
A3 1:200
0 1000 5000 10000mm

Útg.	Dags.	Breyting	Ha.	Yf.	Sp.
A	2016-10-17	VERKTEIKNING	MM	JVK	JVK

VERKÍS
www.verkis.is
Sími: +354 422 8000
Kt: 611276-0289

Hannað: JVK/MM	Yfirfarið:
Teiknað: SóJ/MM	Samþykkt:
Tölvuskrá: V:\08\08240\teikn\+C\C50\B115.dwg	
Dags: JANÚAR 2016	Verknúmer: 08240
Bl. A1	

VEGAGERÐIN

DÝRAFJARÐARGÖNG
VEGSKÁLI Í ARNARFIRÐI

BURÐARVIRKI
JARÐVEGUR UNDIR OG AÐ SKÁLA

Vegnr.:	60
Teikn. nr.:	B115
Útgáfa:	A
Mælikvarði:	1:100

Prentað 31.10.2016 15:44:17

© ÖLL AFNOT OG AFRITUN TEIKNINGA, AÐ HLUTA EÐA Í HEILD, ER HÁÐ SAMÞYKKI LEYFI HÖFUNDA

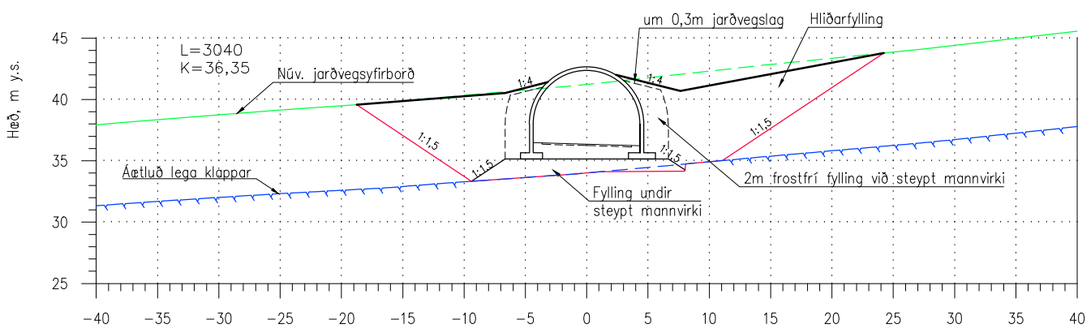

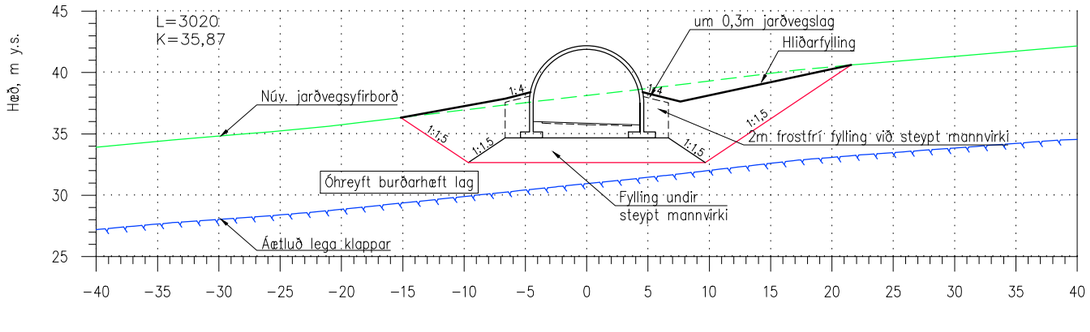

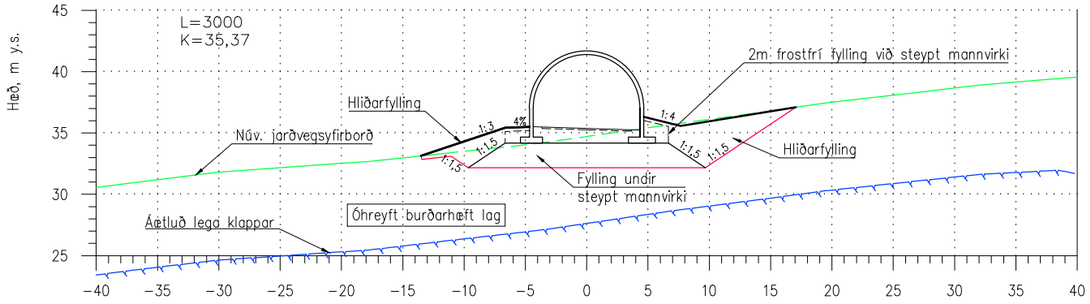

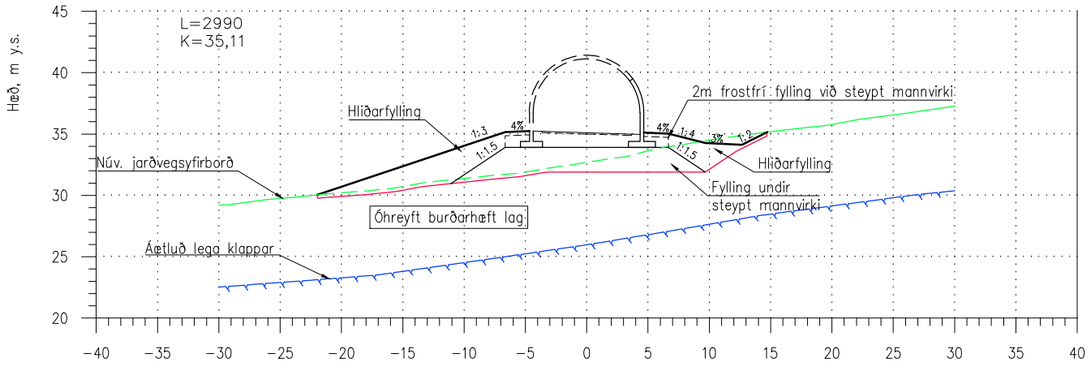

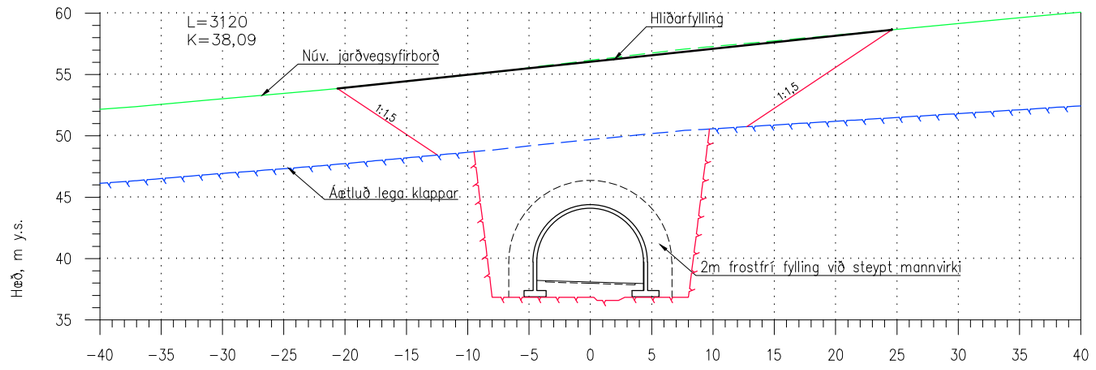

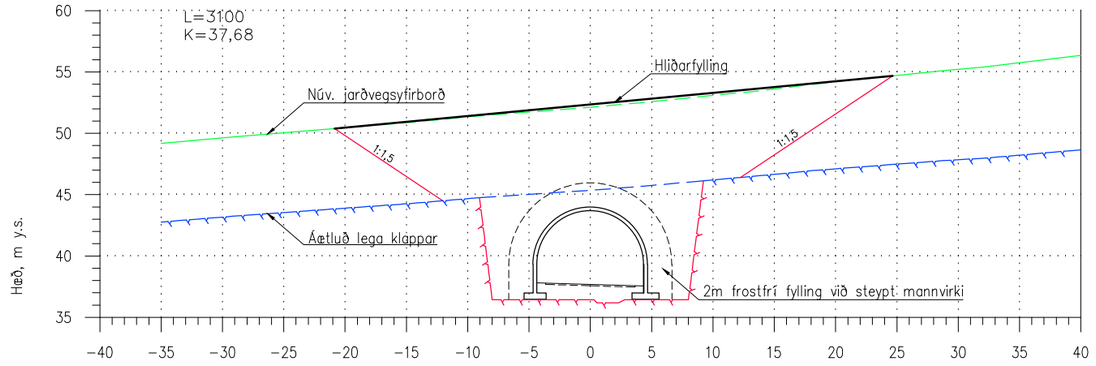

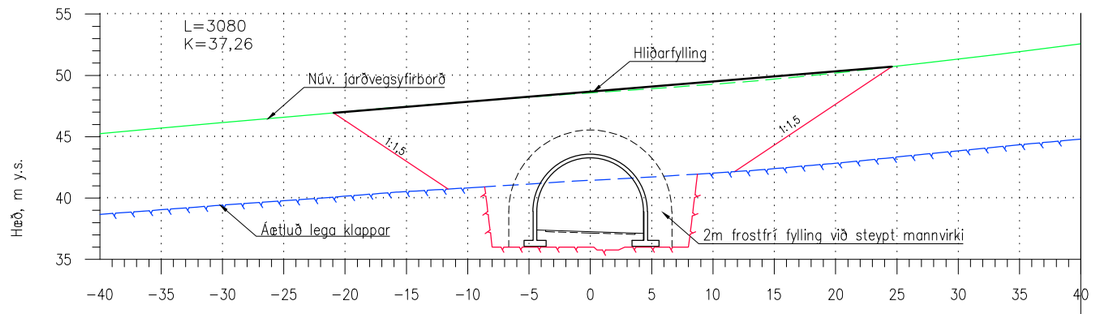

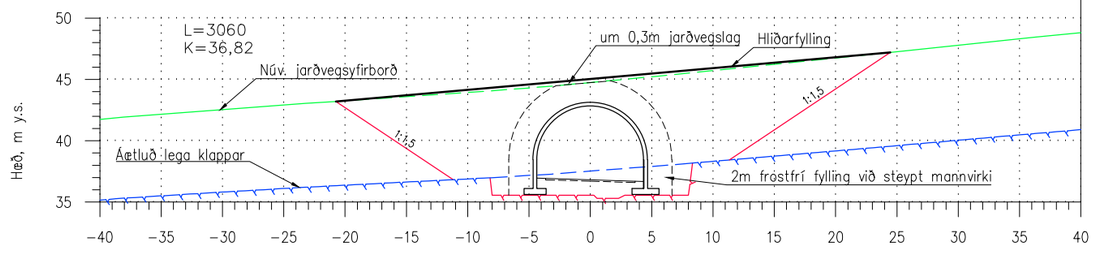

SKÝRINGAR
K= hæð á miðlínu vegar.

A1 1:250
A3 1:500
0 5000 25000mm

Prentað 31.10.2016 15:44:53

© ÖLL AFNOT OG AFRITUN TEIKNINGA, AÐ HLUTA EÐA Í HEILD, ER HÁÐ SAMÞYKKI LEYFISHÖFUNDA

Útg.	Dags.	Breyting	Ha.	Yf.	Sp.
A	2016-10-17	VERKTEIKNING	MM	JVK	JVK

VERKÍS
www.verkis.is
Sími: +354 422 8000
Kt: 611276-0289

Hannað: JVK/MM
Yfirfarið:
Teiknað: SóJ/MM
Samþykkt:
Tölvuskrá: V:\08\08240\teikn\+C\C50\B116.dwg
Dags: JANÚAR 2016
Verknúmer: 08240
Bl. A1

VEGAGERÐIN

DÝRAFJARÐARGÖNG
VEGSKÁLI Í ARNARFIRÐI

FORSKERING OG FYLLING
ÞVERSNIÐ

Vegnr.: 60
Teikn. nr.: B116
Útgáfa: A
Mælikvarði: 1:250

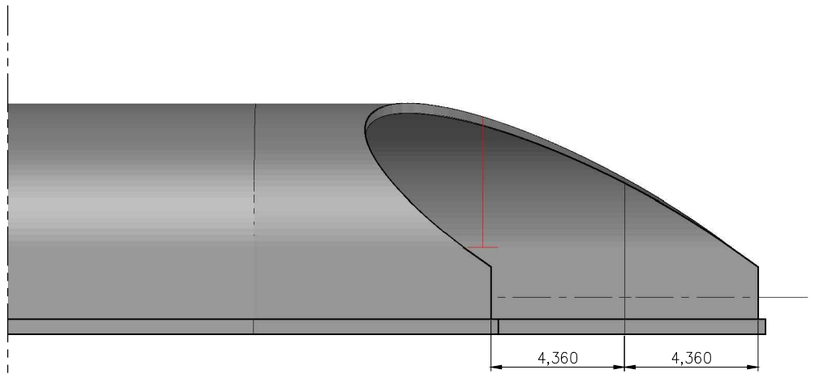

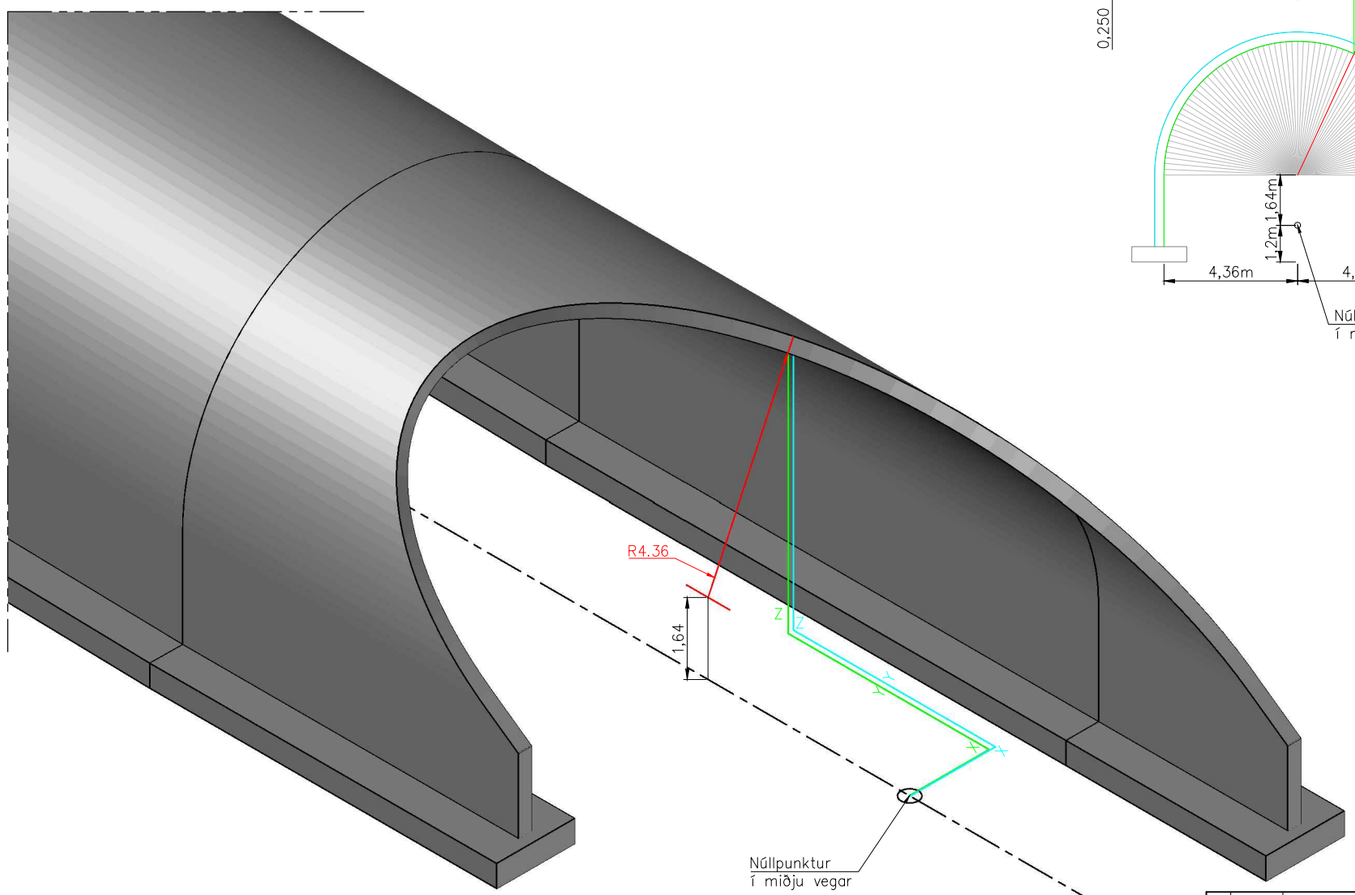

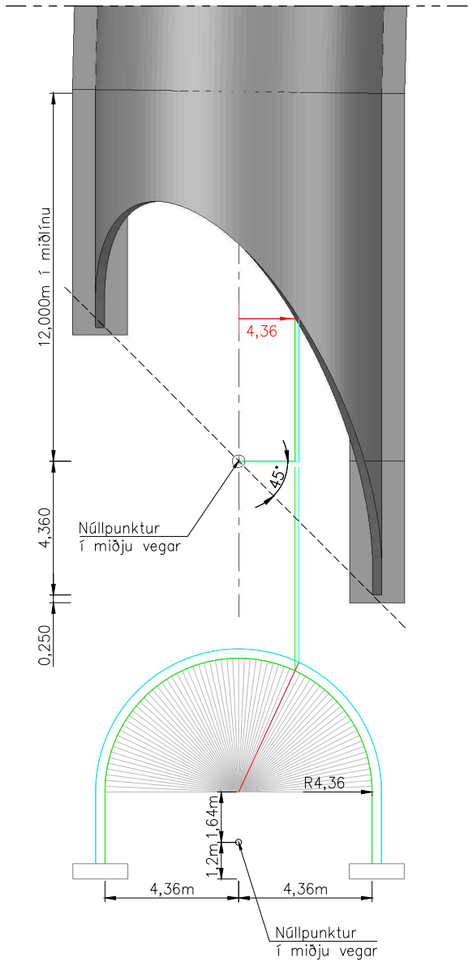

	Innri brún R=4,36m			Ytri brún R=4,66m		
Staður	x	y	z	x	y	z
Ofan á undirstöðu	4,3600	-4,3600	-0,7000	4,6600	-4,3600	-0,7000
Byrjunarhæð halla	4,3600	-4,3600	1,0000	4,6600	-4,3600	1,0000
0°	4,3600	-3,4549	1,6400	4,6600	-3,4549	1,6400
2,5°	4,3559	-3,1818	1,8302	4,6556	-3,1818	1,8433
5°	4,3434	-2,9009	2,0200	4,6423	-2,9009	2,0461
7,5°	4,3227	-2,6128	2,2091	4,6201	-2,6128	2,2483
10°	4,2938	-2,3180	2,3971	4,5892	-2,3180	2,4492
12,5°	4,2567	-2,0170	2,5837	4,5495	-2,0170	2,6486
15°	4,2114	-1,7105	2,7685	4,5012	-1,7105	2,8461
17,5°	4,1582	-1,3990	2,9511	4,4443	-1,3990	3,0413
20°	4,0971	-1,0831	3,1312	4,3790	-1,0831	3,2338
22,5°	4,0281	-0,7634	3,3085	4,3053	-0,7634	3,4233
25°	3,9515	-0,4406	3,4826	4,2234	-0,4406	3,6094
27,5°	3,8674	-0,1151	3,6532	4,1335	-0,1151	3,7917
30°	3,7759	0,2122	3,8200	4,0357	0,2122	3,9700
32,5°	3,6772	0,5409	3,9826	3,9302	0,5409	4,1438
35°	3,5715	0,8702	4,1408	3,8172	0,8702	4,3129
37,5°	3,4590	1,1997	4,2942	3,6970	1,1997	4,4768
40°	3,3400	1,5286	4,4426	3,5698	1,5286	4,6354
42,5°	3,2145	1,8562	4,5856	3,4357	1,8562	4,7883
45°	3,0830	2,1821	4,7230	3,2951	2,1821	4,9351
47,5°	2,9456	2,5056	4,8545	3,1483	2,5056	5,0757
50°	2,8026	2,8260	4,9800	2,9954	2,8260	5,2098
52,5°	2,6542	3,1427	5,0990	2,8368	3,1427	5,3370
55°	2,5008	3,4552	5,2115	2,6729	3,4552	5,4572
57,5°	2,3426	3,7628	5,3172	2,5038	3,7628	5,5702
60°	2,1800	4,0650	5,4159	2,3300	4,0650	5,6757
62,5°	2,0132	4,3612	5,5074	2,1517	4,3612	5,7735
65°	1,8426	4,6507	5,5915	1,9694	4,6507	5,8634
67,5°	1,6685	4,9332	5,6681	1,7833	4,9332	5,9453
70°	1,4912	5,2080	5,7371	1,5938	5,2080	6,0190
72,5°	1,3111	5,4746	5,7982	1,4013	5,4746	6,0843
75°	1,1285	5,7325	5,8514	1,2061	5,7325	6,1412
77,5°	0,9437	5,9812	5,8967	1,0086	5,9812	6,1895
80°	0,7571	6,2203	5,9338	0,8092	6,2203	6,2292
82,5°	0,5691	6,4492	5,9627	0,6083	6,4492	6,2601
85°	0,3800	6,6676	5,9834	0,4061	6,6676	6,2823
87,5°	0,1902	6,8750	5,9959	0,2033	6,8750	6,2956
90°	0,0000	7,0711	6,0000	0,0000	7,0711	6,3000
92,5°	-0,1902	7,2554	5,9959	-0,2033	7,2554	6,2956
95°	-0,3800	7,4276	5,9834	-0,4061	7,4276	6,2823
97,5°	-0,5691	7,5874	5,9627	-0,6083	7,5874	6,2601
100°	-0,7571	7,7345	5,9338	-0,8092	7,7345	6,2292
102,5°	-0,9437	7,8686	5,8967	-1,0086	7,8686	6,1895
105°	-1,1285	7,9894	5,8514	-1,2061	7,9894	6,1412
107,5°	-1,3111	8,0968	5,7982	-1,4013	8,0968	6,0843
110°	-1,4912	8,1904	5,7371	-1,5938	8,1904	6,0190
112,5°	-1,6685	8,2702	5,6681	-1,7833	8,2702	5,9453
115°	-1,8426	8,3360	5,5915	-1,9694	8,3360	5,8634
117,5°	-2,0132	8,3876	5,5074	-2,1517	8,3876	5,7735
120°	-2,1800	8,4250	5,4159	-2,3300	8,4250	5,6757
122,5°	-2,3426	8,4481	5,3172	-2,5038	8,4481	5,5702
125°	-2,5008	8,4568	5,2115	-2,6729	8,4568	5,4572
127,5°	-2,6542	8,4511	5,0990	-2,8368	8,4511	5,3370
130°	-2,8026	8,4311	4,9800	-2,9954	8,4311	5,2098
132,5°	-2,9456	8,3967	4,8545	-3,1483	8,3967	5,0757
135°	-3,0830	8,3481	4,7230	-3,2951	8,3481	4,9351
137,5°	-3,2145	8,2853	4,5856	-3,4357	8,2853	4,7883
140°	-3,3400	8,2085	4,4426	-3,5698	8,2085	4,6354
142,5°	-3,4590	8,1177	4,2942	-3,6970	8,1177	4,4768
145°	-3,5715	8,0133	4,1408	-3,8172	8,0133	4,3129
147,5°	-3,6772	7,8953	3,9826	-3,9302	7,8953	4,1438
150°	-3,7759	7,7640	3,8200	-4,0357	7,7640	3,9700
152,5°	-3,8674	7,6196	3,6532	-4,1335	7,6196	3,7917
155°	-3,9515	7,4625	3,4826	-4,2234	7,4625	3,6094
157,5°	-4,0281	7,2928	3,3085	-4,3053	7,2928	3,4233
160°	-4,0971	7,1110	3,1312	-4,3790	7,1110	3,2338
162,5°	-4,1582	6,9174	2,9511	-4,4443	6,9174	3,0413
165°	-4,2114	6,7124	2,7685	-4,5012	6,7124	2,8461
167,5°	-4,2567	6,4963	2,5837	-4,5495	6,4963	2,6486
170°	-4,2938	6,2696	2,3971	-4,5892	6,2696	2,4492
172,5°	-4,3227	6,0326	2,2091	-4,6201	6,0326	2,2483
175°	-4,3434	5,7859	2,0200	-4,6423	5,7859	2,0461
177,5°	-4,3559	5,5299	1,8302	-4,6556	5,5299	1,8433
180°	-4,3600	5,2651	1,6400	-4,6600	5,2651	1,6400
Byrjunarhæð halla	-4,3600	4,3600	1,0000	-4,6600	4,3600	1,0000
Ofan á undirstöðu	-4,3600	4,3600	-0,7000	-4,6600	4,3600	-0,7000

SKÝRINGAR:
Láréttur skurður á skálaenda er 45° og halli þvert á þann skurð er 1:1.
Hnit miðast við hallandi flöt skálans og hornrétt á hann.
Reiknaðir eru punktar á ferlum brúnanna með 2,5° millibili.

A1 1:50 / A3 1:100 — 0 1000 5000mm
A1 1:100 / A3 1:200 — 0 1000 5000 10000mm

Útg.	Dags.	Breyting	Hn.	Yf.	Sp.
A	2016-10-17	VERKTEIKNING	MM	JVK	JVK

VERKÍS — www.verkis.is Sími: +354 422 8000 Kt: 611276-0289

Hannað: MM	Yfirfarið:	
Teiknað: MM	Samþykkt:	
Tölvuskrá: V:\08\08240\teikn\+C\C50\B117_B168.dwg		
Dags: JÚNÍ 2016	Verknúmer: 08240	Bl. A1

VEGAGERÐIN

DÝRAFJARÐARGÖNG
VEGSKÁLI Í ARNARFIRÐI

Vegnr.: 60

MÁLTEIKNING
SKURÐUR Á SKÁLAENDA

Teikn. nr.: **B117**

Mælikvarði: 1:100 OG 1:50 — Útgáfa: **A**

Prentað 31.10.2016 15:45:44

© ÖLL ÁRNOT OG AÐRIR TEKNINGA, AÐ HLUTA EÐA Í HEILD, ER HÁÐ SKRIFLEGU LEYFI HÖFUNDA

Hæðir á fyllingu upp á vegskála

Stöð	VK		HK	
	Hæð	Lóðr. frá undirstöðu	Hæð	Lóðr. frá undirstöðu
8506	74,99	7,23	74,84	7,08
8518	74,04	6,48	73,07	5,51
8530	72,56	5,19	71,33	3,96
8542	70,72	3,56	69,68	2,52
8554	69,40	2,45	68,39	1,44
8566	68,40	1,67	67,58	0,84
8578	67,70	1,19	67,23	0,72
8590	67,00	0,73	67,11	0,84

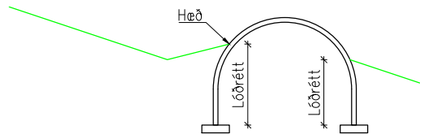

Hliðarmynd 1:200

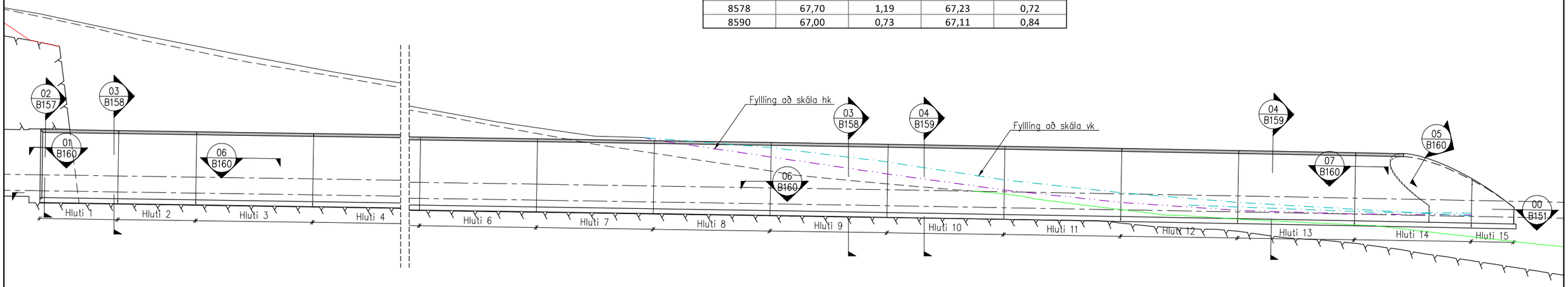

00 B151 Grunnmynd 1:200

SKÝRINGAR
Hnitaskrá er á teikn. B154.
Sjá jafnframt kennisnið á B155 sem sýnir staðsetningu punkta

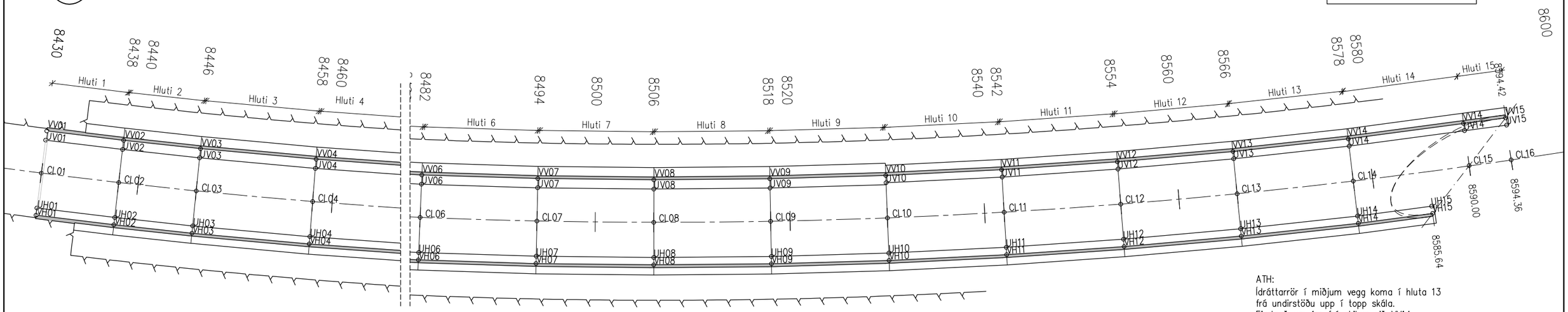

ATH:
Ídráttarrör í miðjum vegg koma í hluta 13 frá undirstöðu upp í topp skála.
Fjarlægð um 1m frá skilum við VV14.
Sjá nánar á teikningu B154

A1 1:200
A3 1:400
0 10000 20000mm

Útg.	Dags.	Breyting	Ha.	Yf.	Sp.
A	2016-10-17	VERKTEIKNING	MM	JVK	JVK

VERKÍS
www.verkis.is
Sími: +354 422 8000
Kt: 611276-0289

Hannað: JVK/MM
Yfirfarið:
Teiknað: SóJ/MM
Samþykkt:
Tölvuskrá: V:\08\08240\teikn\+C\C50\B151-154.dwg
Dags: JANÚAR 2016
Verknúmer: 08240
Bl. A1

VEGAGERÐIN

DÝRAFJARÐARGÖNG
VEGSKÁLI Í DÝRAFIRÐI
BURÐARVIRKI – YFIRLITSMYND
GRUNNMYND – HLIÐARMYND

Vegnr.: 60
Teikn. nr.: B151
Mælikvarði: 1:200
Útgáfa: A

Prentað 31.10.2016 15:46:44

© ÖLL AFNOT OG AFRITUN TEIKNINGA, AÐ HLUTA EÐA Í HELD, ER HÁÐ SKRIFLEGU LEYFI HÖFUNDA

HLIÐARMYND

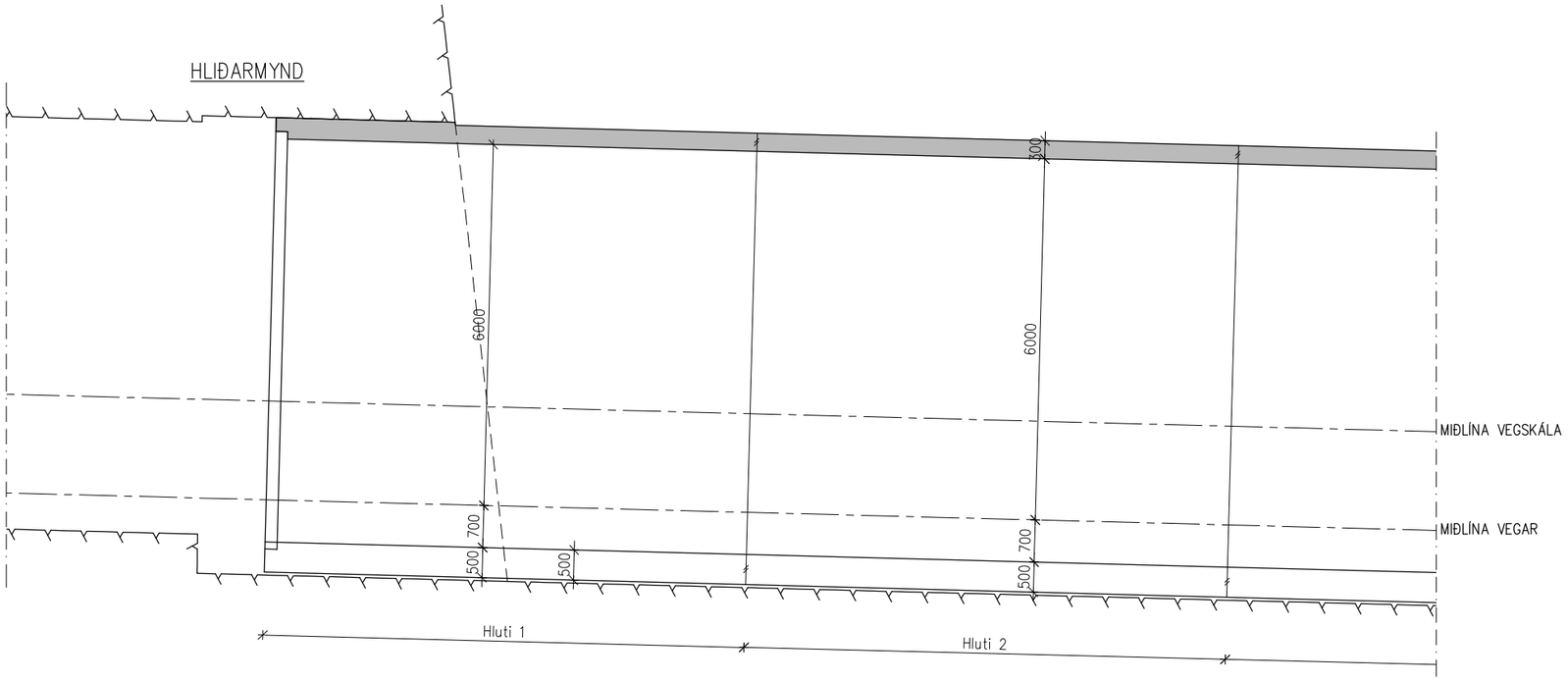

GRUNNMYND

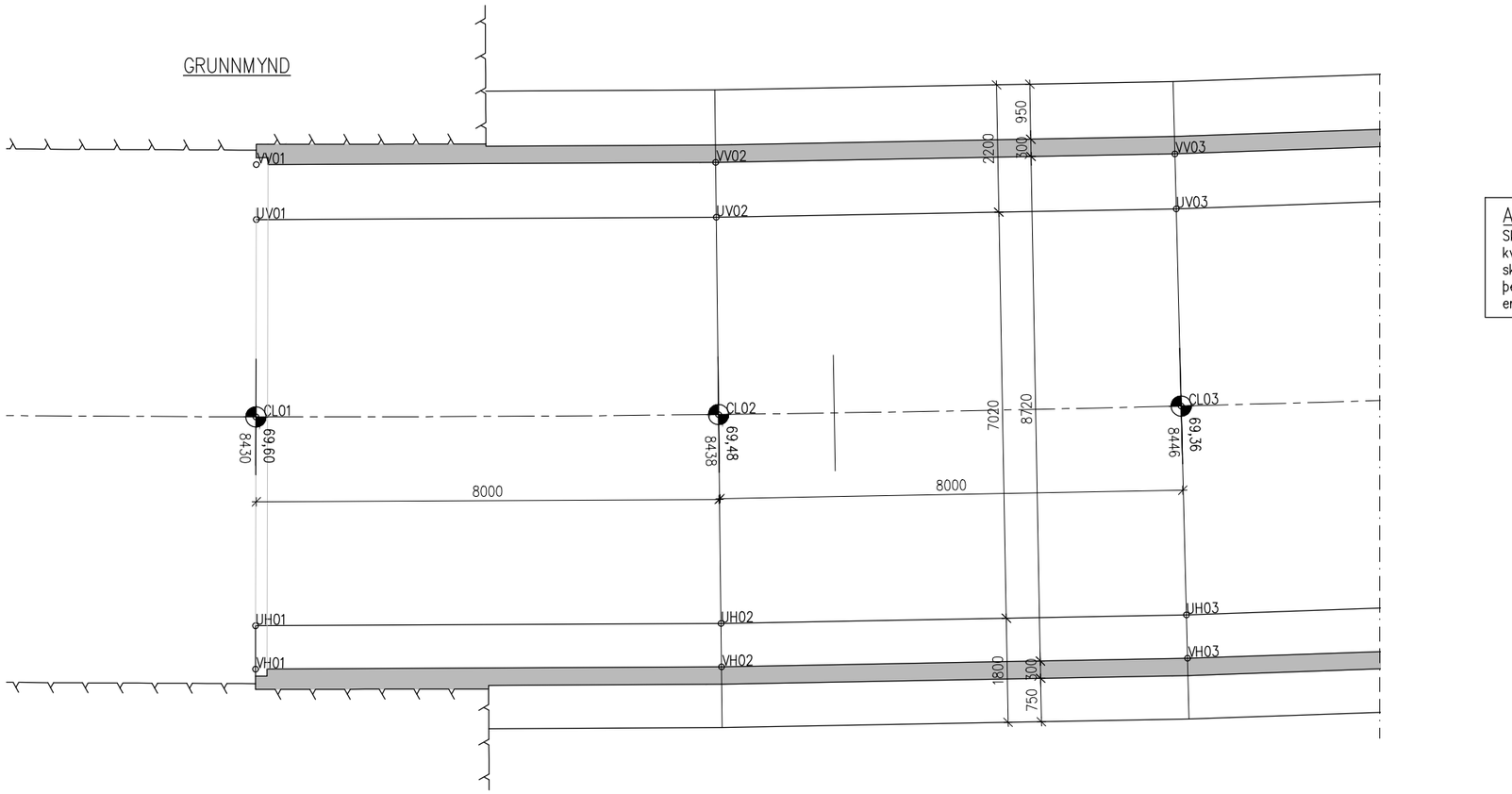

A1 1:50
A3 1:100

0 1000 5000mm

Athugist:
Skil 1 og 2 miðast við áætlaða kverk forskeringar. Endurmeta skal, í samráði við hönnuði, þessar lengdir þegar forskeringu er lokið.

Skýringar

Öll mál eru mm.
Sjá einnig almennar skýringar á teikningu B100.

Útg.	Dagss.	Breyting	Ha.	Yf.	Sþ.
A	2016-10-17	VERKTEIKNING	MM	JVK	JVK

VERKÍS
www.verkis.is
Sími: +354 422 8000
Kt: 611276-0289

Hannað: JVK/MM	Yfirfarið:
Teiknað: SÓJ/MM	Samþykkt:
Tölvuskrá: V:\08\08240\teikn\+C\C50\B151-154.dwg	
Dagss: JANÚAR 2016	Verknúmer: 08240
Bl. A1	

VEGAGERÐIN

DÝRAFJARÐARGÖNG
VEGSKÁLI Í DÝRAFIRÐI

MÁLTEIKNING
GRUNNMYND – HLIÐARMYND
HLUTAR 1 OG 2

Vegnr.:	60
Teikn. nr.:	B152
Útgáfa:	A

Mælikvarði: 1:50

Prentað 31.10.2016 15:46:46

© ALL RÉTTUR OG AFRITUN TEIKNINGA, AÐ HLUTA EÐA Í HEILD, ER HÁÐ SKRIFLEGU LEYFI HÖFUNDA

HLIÐARMYND

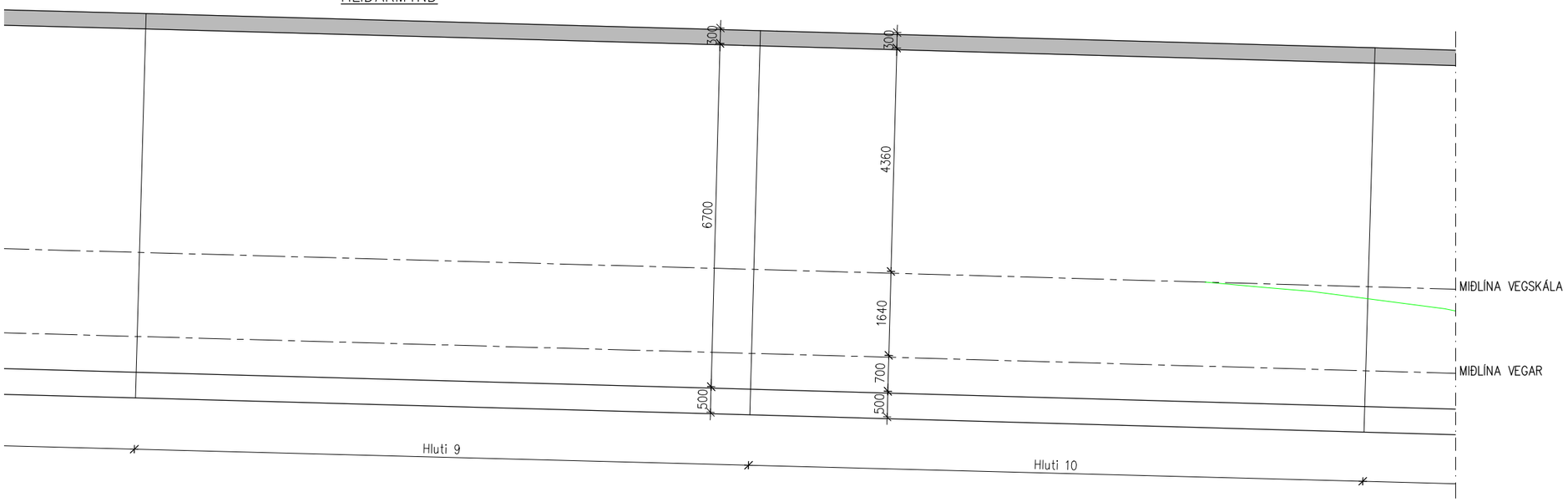

GRUNNMYND

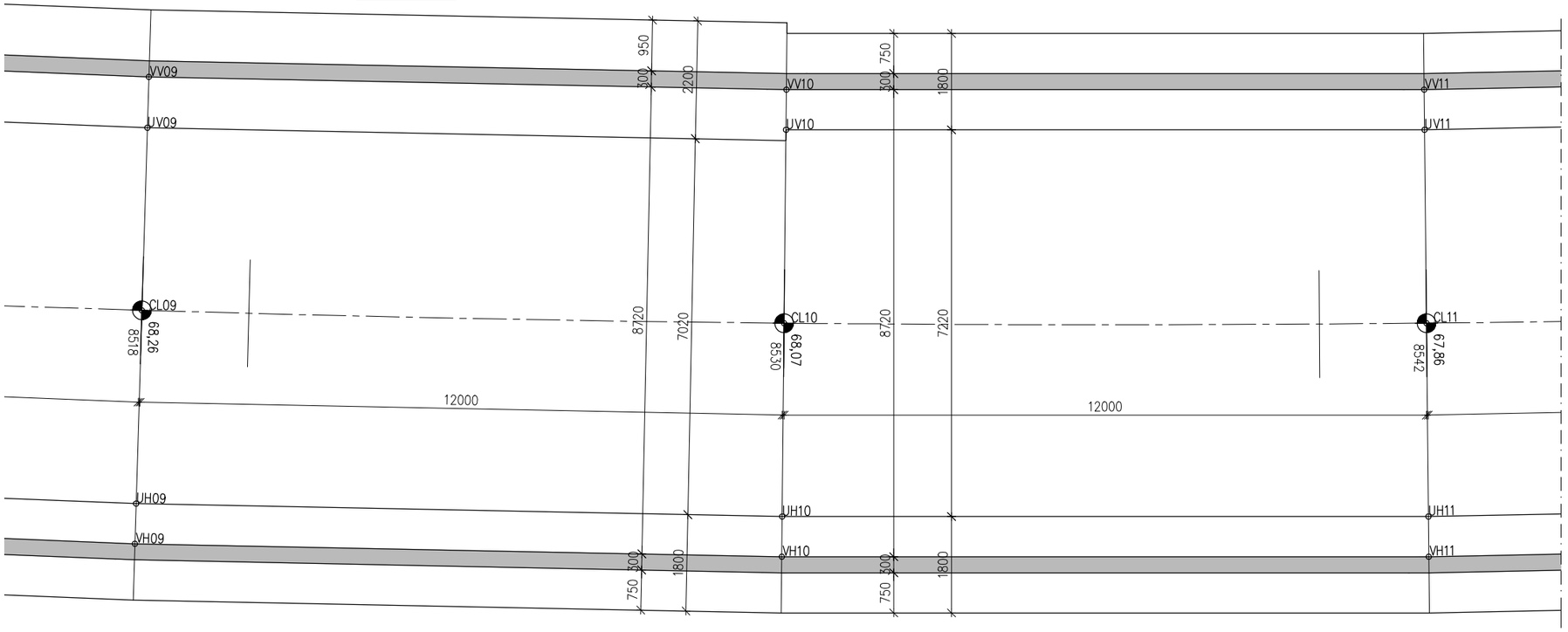

Skýringar

Öll mál eru mm.
Sjá einnig almennar skýringar á teikningu B100.

A1 1:50
A3 1:100

0 1000 5000mm

Útg.	Dags.	Breyting	Ha.	Yf.	Sp.
A	2016-10-17	VERKTEIKNING	MM	JVK	JVK

VERKÍS
www.verkis.is
Sími: +354 422 8000
Kt: 611276-0289

Hannað: JVK/MM	Yfirfarið:
Teiknað: SÓJ/MM	Samþykkt:
Tölvuskrá: V:\08\08240\teikn\+C\C50\B151-154.dwg	
Dags: JANÚAR 2016	Verknúmer: 08240
Bl. A1	

VEGAGERÐIN

DÝRAFJARÐARGÖNG
VEGSKÁLI Í DÝRAFIRÐI

Vegnr.: 60

MÁLTEIKNING
GRUNNMYND – HLIÐARMYND
HLUTAR 9 OG 10

Teikn. nr.: **B153**

Mælikvarði: 1:50

Útgáfa: **A**

Prentað 31.10.2016 15:46:48

© ÖLL AFNOT OG AFRITUN TEIKNINGA AÐ HLUTA EÐA Í HEILD, ER HÁÐ SKRIFLEGU LEYFI HÖFUNDA

HLIÐARMYND

GRUNNMYND

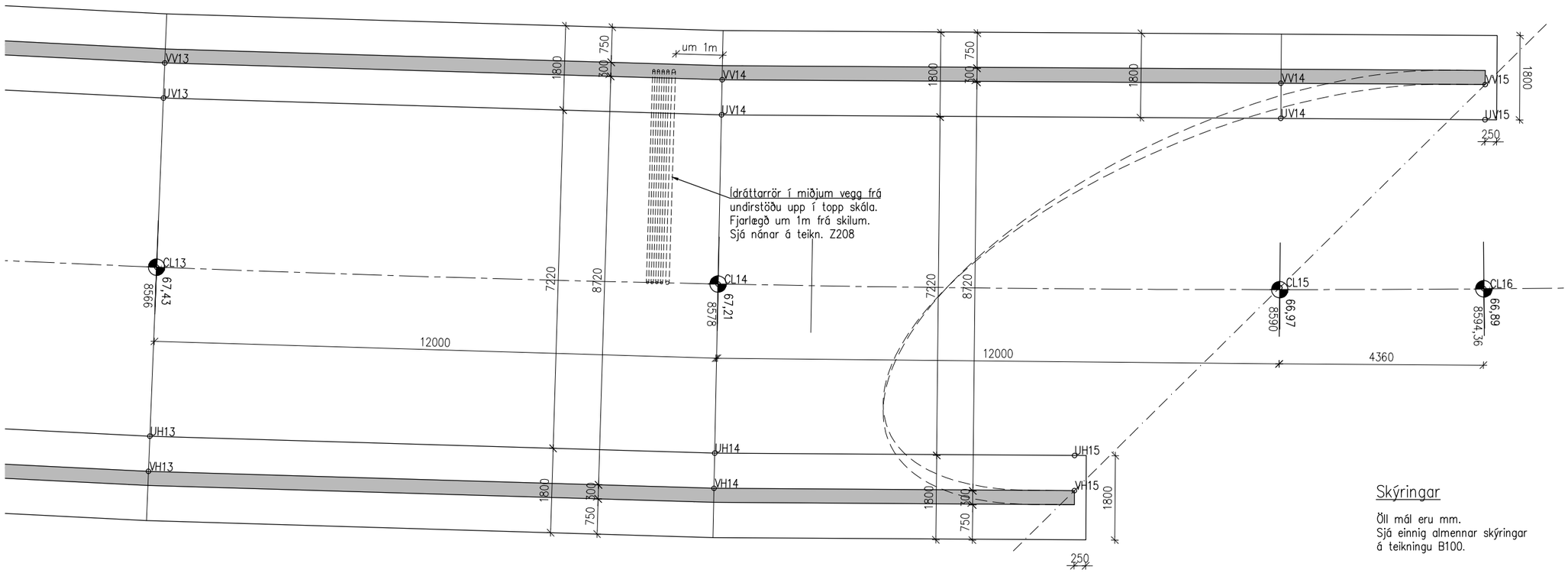

Skýringar

Öll mál eru mm.
Sjá einnig almennar skýringar á teikningu B100.

Hnitaskrá fyrir miðlínu

Heiti	X-hnit	Y-hnit	Z-hnit
CL01	306.855,011	599.416,167	69,597
CL02	306.849,854	599.422,283	69,477
CL03	306.844,616	599.428,330	69,357
CL04	306.836,610	599.437,268	69,177
CL05	306.828,426	599.446,044	68,997
CL06	306.820,068	599.454,655	68,816
CL07	306.811,540	599.463,096	68,636
CL08	306.802,844	599.471,366	68,454
CL09	306.793,985	599.479,460	68,263
CL10	306.784,966	599.487,375	68,066
CL11	306.775,791	599.495,108	67,862
CL12	306.766,462	599.502,657	67,650
CL13	306.756,985	599.510,017	67,431
CL14	306.747,362	599.517,186	67,205
CL15	306.737,573	599.524,125	66,972
CL16	306.734,016	599.526,647	66,885

Hnitaskrá fyrir undirstöður

Heiti	X-hnit	Y-hnit	Z-hnit
UV01	306.851,554	599.413,292	68,397
UV02	306.921,810	599.401,446	68,277
UV03	306.886,745	599.409,891	68,157
UV04	306.858,985	599.424,583	67,977
UV05	306.839,254	599.439,542	67,797
UV06	306.822,198	599.457,607	67,616
UV07	306.808,851	599.477,637	67,436
UV08	306.799,801	599.498,145	67,254
UV09	306.795,072	599.517,471	67,063
UV10	306.789,200	599.484,638	66,866
UV11	306.795,761	599.492,325	66,662
UV12	306.798,117	599.499,828	66,450
UV13	306.799,429	599.507,144	66,231
UV14	306.771,156	599.514,270	66,005
UV15	306.737,442	599.521,203	65,772
UV16	306.733,885	599.521,203	65,685
UH01	306.858,670	599.419,211	68,397
UH02	306.923,217	599.408,327	68,277
UH03	306.834,173	599.429,773	68,157
UH04	306.855,198	599.418,645	67,977
UH05	306.834,549	599.434,300	67,797
UH06	306.816,686	599.453,220	67,616
UH07	306.802,673	599.474,248	67,436
UH08	306.793,129	599.495,876	67,254
UH09	306.788,103	599.516,414	67,063
UH10	306.787,012	599.534,213	66,866
UH11	306.788,674	599.547,913	66,662
UH12	306.791,437	599.556,665	66,450
UH13	306.793,399	599.560,310	66,231
UH14	306.755,469	599.513,867	66,005
UH15	306.733,346	599.520,360	65,772

Hnitaskrá fyrir veggi

Heiti	X-hnit	Y-hnit	Z-hnit
VV01	306.850,591	599.412,490	68,897
VV02	306.921,620	599.400,514	68,777
VV03	306.893,859	599.407,200	68,657
VV04	306.859,497	599.425,387	68,477
VV05	306.839,891	599.440,252	68,297
VV06	306.822,944	599.458,201	68,116
VV07	306.809,687	599.478,095	67,936
VV08	306.800,704	599.498,452	67,754
VV09	306.796,015	599.517,615	67,563
VV10	306.795,012	599.533,975	67,366
VV11	306.796,497	599.546,219	67,162
VV12	306.798,811	599.553,549	66,950
VV13	306.800,055	599.555,860	66,731
VV14	306.772,785	599.522,471	66,505
VV15	306.737,415	599.528,482	66,272
VV16	306.733,858	599.531,004	66,185
VH01	306.859,431	599.419,843	68,897
VH02	306.923,368	599.409,063	68,777
VH03	306.828,556	599.431,897	68,657
VH04	306.854,793	599.418,011	68,477
VH05	306.834,046	599.433,740	68,297
VH06	306.816,097	599.452,751	68,116
VH07	306.802,013	599.473,886	67,936
VH08	306.792,417	599.495,634	67,754
VH09	306.787,359	599.516,301	67,563
VH10	306.786,259	599.534,235	67,366
VH11	306.787,938	599.548,072	67,162
VH12	306.790,743	599.556,958	66,950
VH13	306.792,773	599.560,729	66,731
VH14	306.753,839	599.513,058	66,505
VH15	306.733,374	599.519,610	66,272

A1 1:50
A3 1:100

0 1000 5000mm

Útg.	Dags.	Breyting	Ha.	Yf.	Sp.
A	2016-10-17	VERKTEIKNING	MM	JVK	JVK

VERKÍS
www.verkis.is
Sími: +354 422 8000
Kt: 611276-0289

Hannað: JVK/MM
Yfirfarið:
Teiknað: SÓJ/MM
Samþykkt:
Tölvuskrá: V:\08\08240\teikn\+C\C50\B151-154.dwg
Dags: JANÚAR 2016
Verknúmer: 08240
Bl. A1

VEGAGERÐIN

DÝRAFJARÐARGÖNG
VEGSKÁLI Í DÝRAFIRÐI

MÁLTEIKNING
GRUNNMYND – HLIÐARMYND
HLUTAR 13, 14 OG 15

Vegnr.: 60
Teikn. nr.: B154
Útgáfa: A
Mælikvarði: 1:50

Prentað 31.10.2016 15:46:49

© ÖLL AFNOT OG ÁBYRGÐ TEIKNINGA, AÐ HLUTA EÐA Í HEILD, ER HÁÐ SKRIFLEGU LEYFI HÖFUNDA

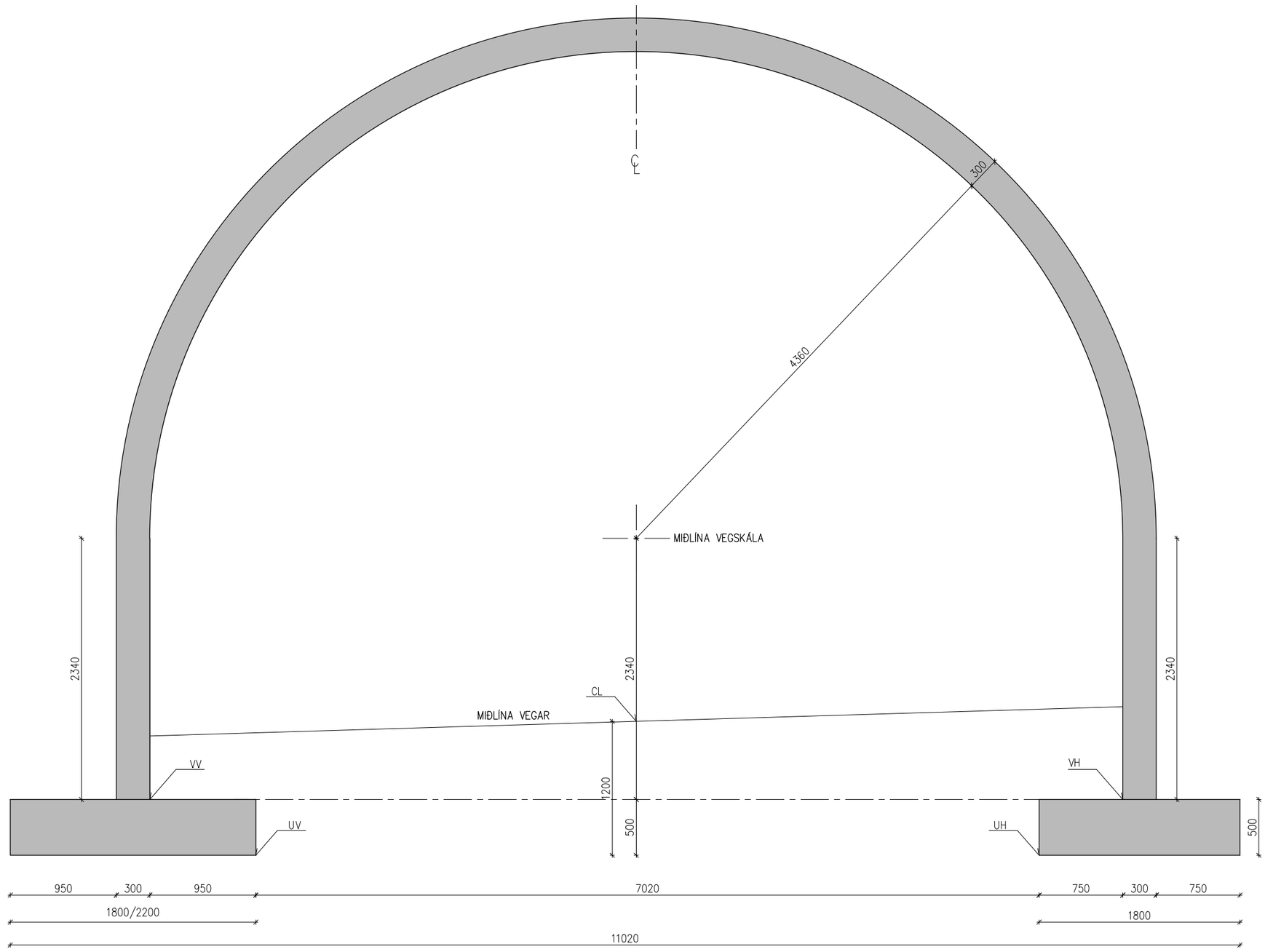

Skýringar

Öll mál eru mm.
Sjá einnig almennar skýringar á teikningu B100.

A1 1:20
A3 1:40
0 1000 2000mm

Útg.	Dags.	Breyting	Ha.	Yf.	Sþ.
A	2016-10-17	VERKTEIKNING	JVK	MM	JVK

VERKÍS
www.verkis.is
Sími: +354 422 8000
Kt: 611276-0289

Hannað: JVK
Yfirfarið:
Teiknað: SóJ/MM
Samþykkt:
Tölvuskrá: V:\08\08240\teikn\+C\C50\B155.dwg
Dags: JANÚAR 2016
Verknúmer: 08240
Bl. A1

VEGAGERÐIN

DÝRAFJARÐARGÖNG
VEGSKÁLI Í DÝRAFIRÐI

MÁLTEIKNING
KENNISNIÐ

Vegnr.: 60
Teikn. nr.: B155
Útgáfa: A
Mælikvarði: 1:20

Prentað 31.10.2016 15:47:55

© ÖLL AFNOT OG AFRITUN TEIKNINGA, AÐ HLUTA EÐA Í HELD, ER HÁÐ SKRIFLEGU LEYFI HÖFUNDA

HLUTAR 1 TIL 3 – JÁRNALÖGN
Mkv. 1:50

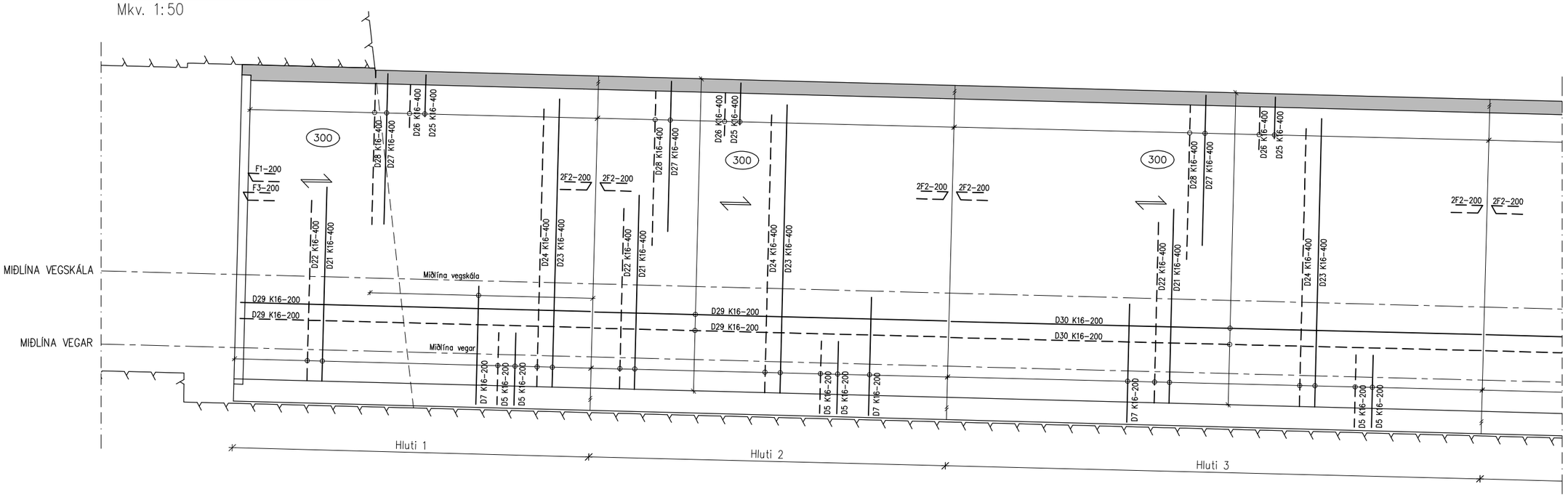

HLUTAR 13 TIL 15 – JÁRNALÖGN
Mkv. 1:50

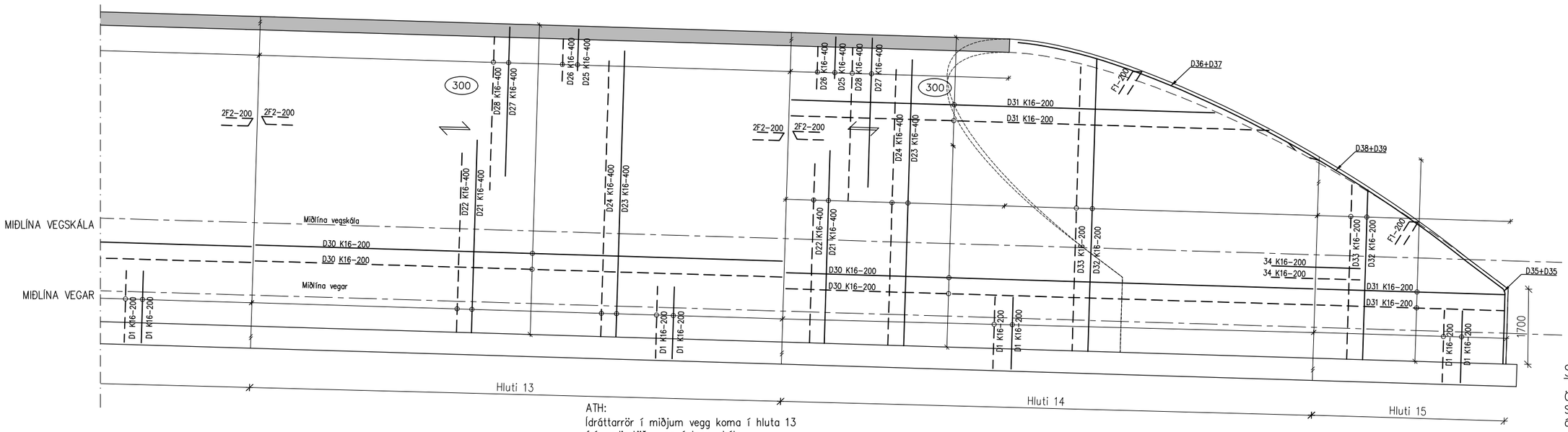

JÁRNALÖGN Í HLUTUM 3–9 ERU EINS OG 10–13 ERU EINS

ATH:
Ídráttarrör í miðjum vegg koma í hluta 13 frá undirstöðu upp í topp skála.
Fjarlægð um 1m frá skilum við VV14.
Sjá nánar á teikningu B154

Skýringar
Öll mál eru mm.
Sjá einnig almennar skýringar á teikningu B100.

A1 1:50
A3 1:100
0 1000 5000mm

Útg.	Dags.	Breyting	Ha.	Yf.	Sp.
A	2016-10-17	VERKTEIKNING	JVK	MM	JVK

VERKÍS
www.verkis.is
Sími: +354 422 8000
Kt: 611276-0289

Hannað: JVK	Yfirfarið:
Teiknað: SóJ/MM	Samþykkt:
Tölvuskrá: V:\08\08240\teikn\+C\C50\B156.dwg	
Dags: JANÚAR 2016	Verknúmer: 08240 Bl. A1

VEGAGERÐIN

DÝRAFJARÐARGÖNG
VEGSKÁLI Í DÝRAFIRÐI

JÁRNATEIKNING
HLIÐARMYND
HLUTAR 1, 2, 3, 13, 14 OG 15

Vegnr.: 60	
Teikn. nr.: B156	
Mælikvarði: 1:50	Útgáfa: A

Prentað 31.10.2016 15:48:39

© ÖLL RÉTTUR OG AFRITUN TEIKNINGA, AÐ HLUTA EÐA Í HEILD, ER HÁÐ SKRIFLEGU LEYFI HÖFUNDA

02
B151

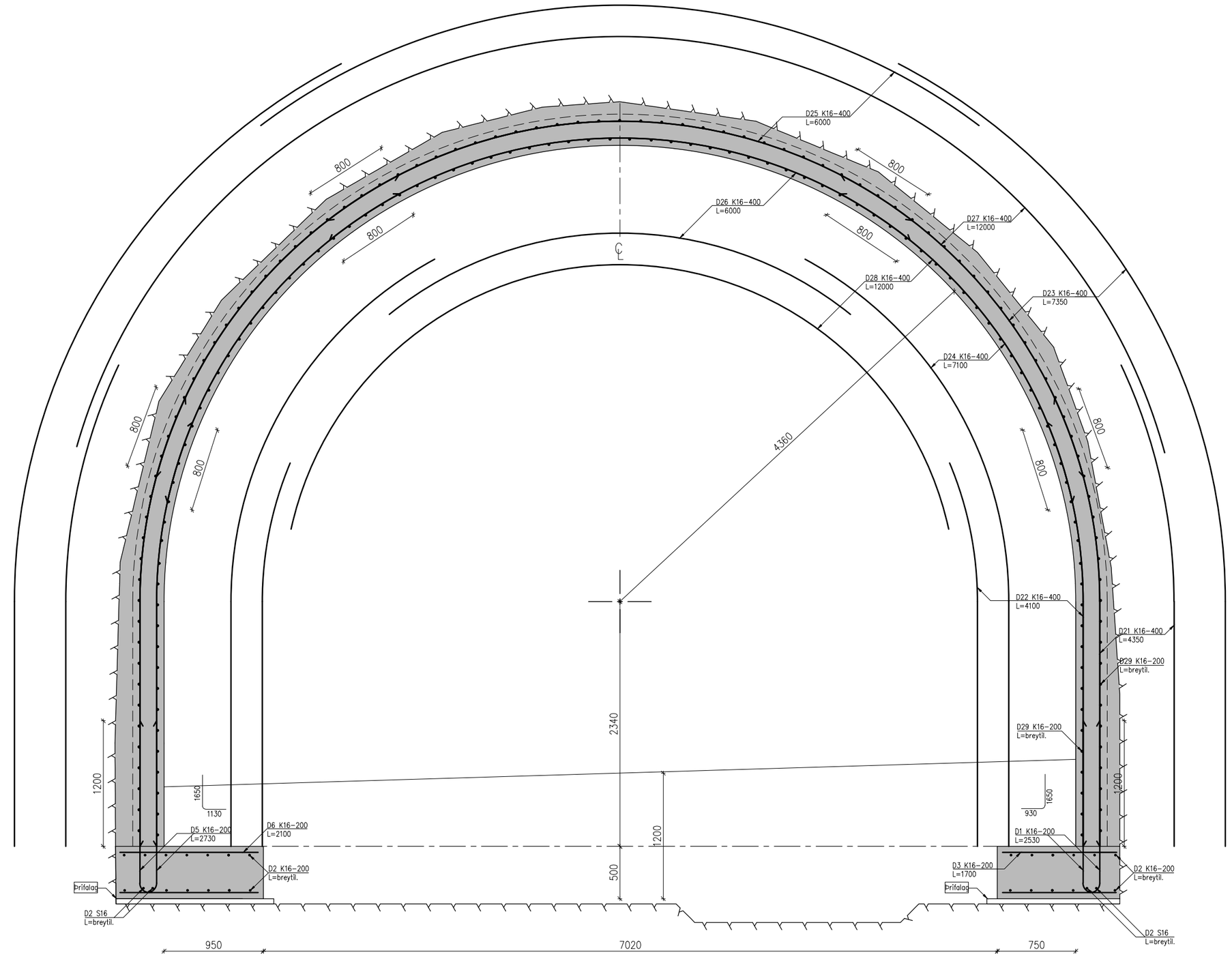

Skýringar

Öll mál eru mm.
Sjá einnig almennar skýringar á teikningu B100.

A1 1:20
A3 1:40

0 1000 2000mm

Útg.	Dags.	Breyting	Ha.	Yf.	Sp.
A	2016-10-17	VERKTEIKNING	JVK	MM	JVK

VERKÍS
www.verkis.is
Sími: +354 422 8000
Kt: 611276-0289

Hannað: JVK	Yfirfarið:
Teiknað: SóJ/MM	Samþykkt:
Tölvuskrá: V:\08\08240\teikn\+C\C50\B157.dwg	
Dags: JANÚAR 2016	Verknúmer: 08240
Bl. A1	

VEGAGERÐIN

DÝRAFJARÐARGÖNG
VEGSKÁLI Í DÝRAFIRÐI

JÁRNATEIKNING
SNIÐ 02

Vegnr.:	Teikn. nr.:	Útgáfa:
60	B157	A

Mælikvarði: 1:20

© ÖLL AFNOT OG AFRITUN TEIKNINGA, AÐ HLUTA EÐA Í HEILD, ER HÁÐ SKRIFLEGU LEYFI HÖFUNDA

Prentað 31.10.2016 15:49:18

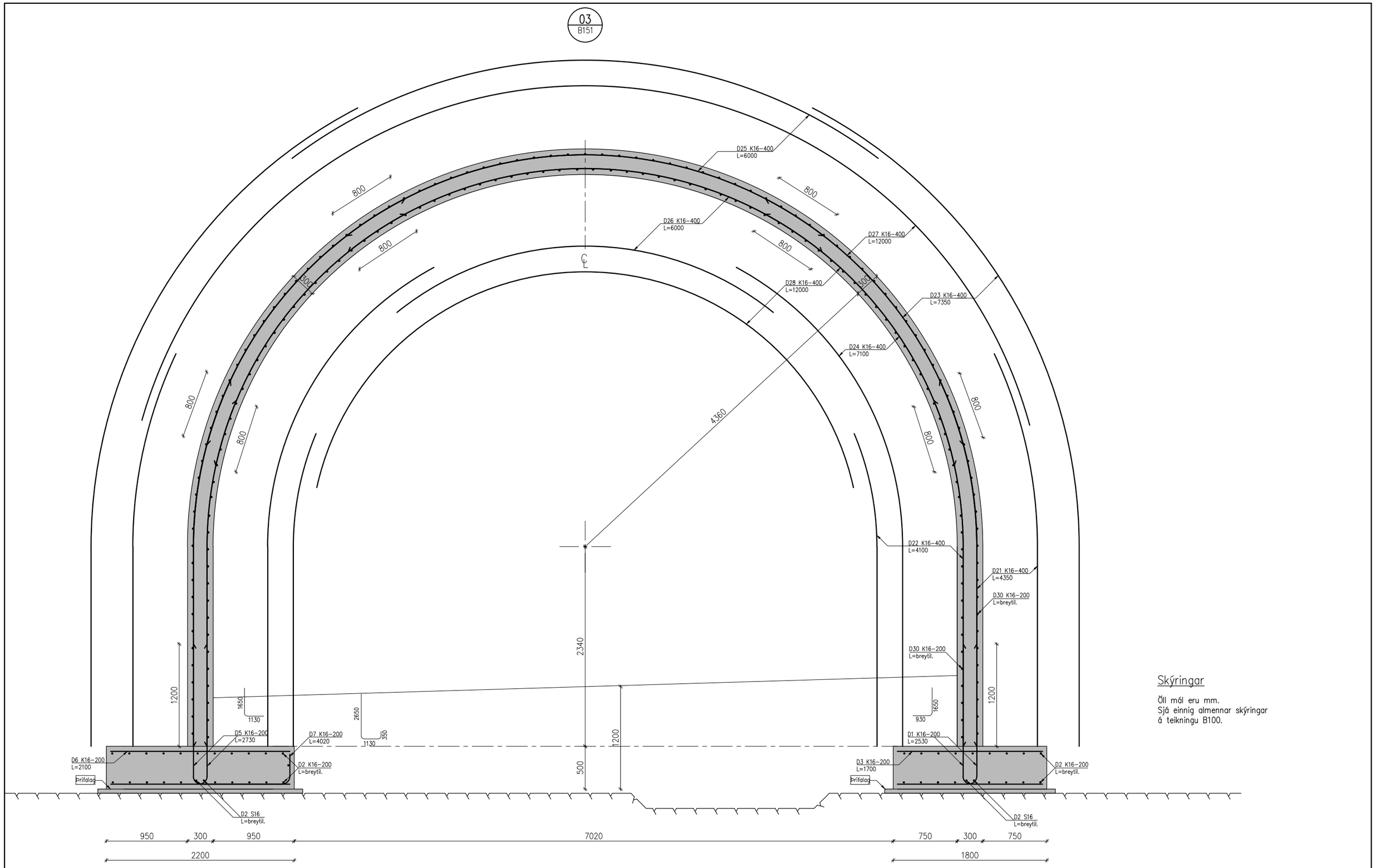

Skýringar

Öll mál eru mm.
Sjá einnig almennar skýringar á teikningu B100.

Útg.	Dags.	Breyting	Ha.	Yf.	Sþ.
A	2016-10-17	VERKTEIKNING	JVK	MM	JVK

VERKÍS
www.verkis.is
Sími: +354 422 8000
Kt: 611276-0289

Hannað: JVK	Yfirfarið:
Teiknað: SóJ/MM	Samþykkt:
Tölvuskrá: V:\08\08240\teikn\+C\C50\B158.dwg	
Dags: JANÚAR 2016	VerkNúmer: 08240 Bl. A1

VEGAGERÐIN

DÝRAFJARÐARGÖNG
VEGSKÁLI Í DÝRAFIRÐI

JÁRNATEIKNING
SNIÐ 03

Vegnr.: 60

Teikn. nr.: **B158**

Mælikvarði: 1:20

Útgáfa: **A**

Prentað 31.10.2016 15:49:53

© ÖLL AFNOT OG AFRITUN TEIKNINGA, AÐ HLUTA EÐA Í HEILD, ER HÁÐ SKRIFLEGU LEYFI HÖFUNDA

04
B151

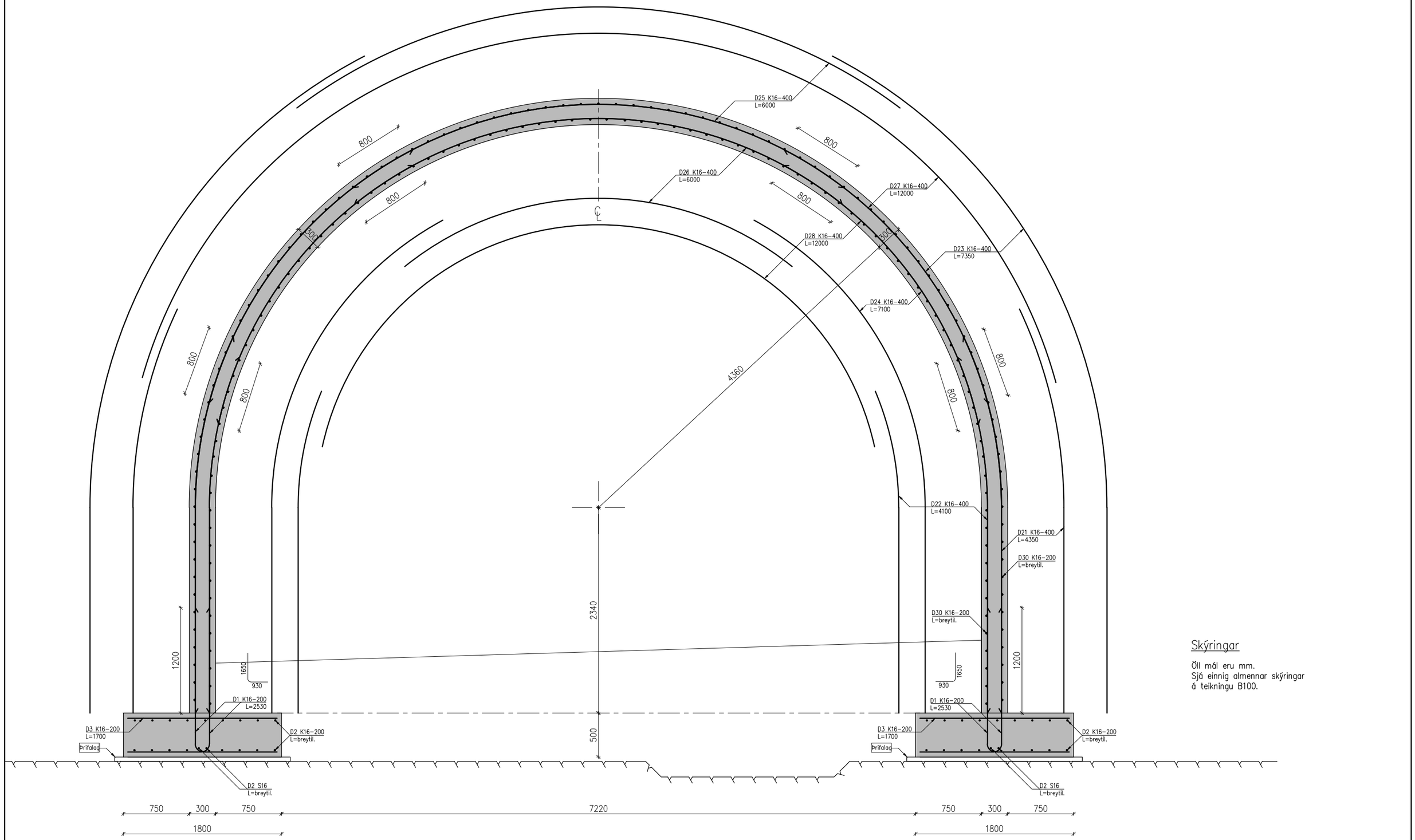

Skýringar

Öll mál eru mm.
Sjá einnig almennar skýringar á teikningu B100.

A1 1:20
A3 1:40

0 1000 2000mm

Útg.	Dags.	Breyting	Hn.	Yf.	Sp.
A	2016-10-17	VERKTEIKNING	JVK	MM	JVK

VERKÍS
www.verkis.is
Sími: +354 422 8000
Kt: 611276-0289

Hannað: JVK | Yfirfarið:
Teiknað: SöJ/MM | Samþykkt:
Tölvuskrá: V:\08\08240\teikn\+C\C50\B159.dwg
Dags: JANÚAR 2016 | Verknúmer: 08240 | Bl. A1

VEGAGERÐIN

DÝRAFJARÐARGÖNG
VEGSKÁLI Í DÝRAFIRÐI

JÁRNATEIKNING
SNIÐ 04

Vegnr.: 60
Teikn. nr.: B159
Mælikvarði: 1:20
Útgáfa: A

Prentað 31.10.2016 15:50:37

© ÖLL AFNOT OG ÁBYRGÐ TEKNMACA, AÐ HLUTA EÐA Í HEILD, ER HÁÐ SKRIFLEGU LEYFI HÖFUNDA

01 B101 Þéttidúkur milli vegskála og bergs
1:20

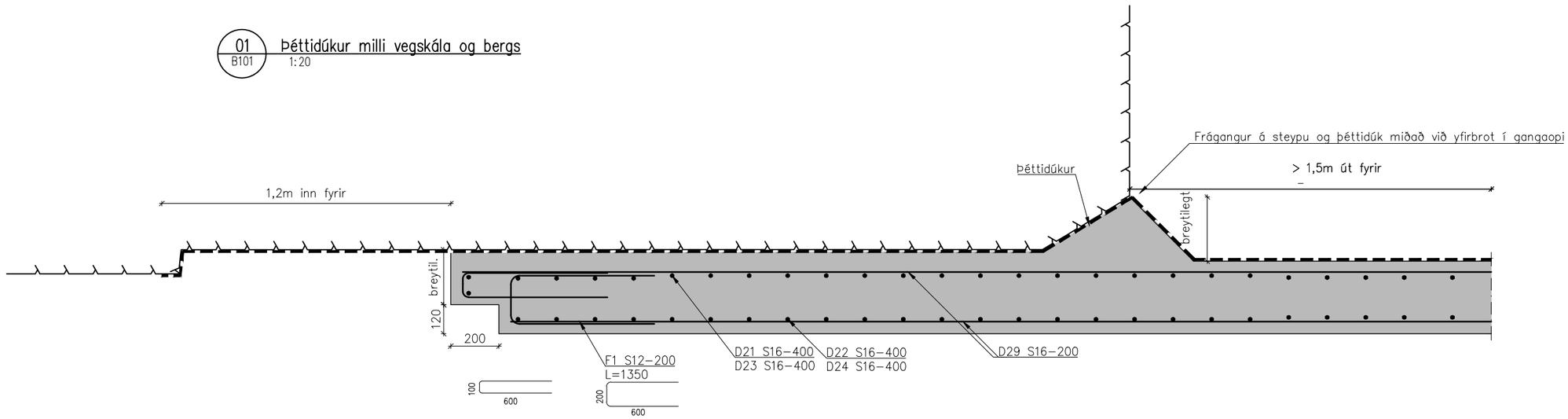

06 B161 Steypuskil í fyllingu
1:10

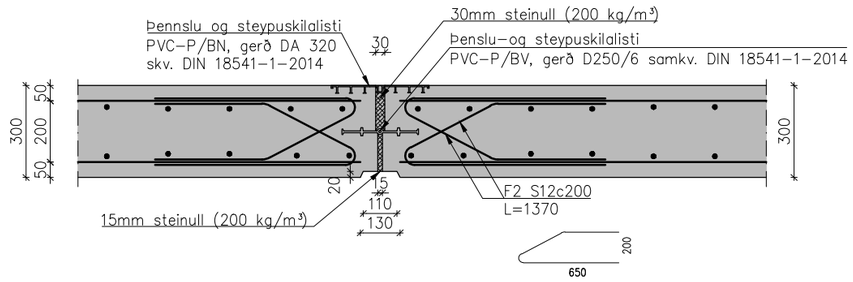

05 B151

– Steypuskil undirstaða
1:10
Langsnið í undirstöðu

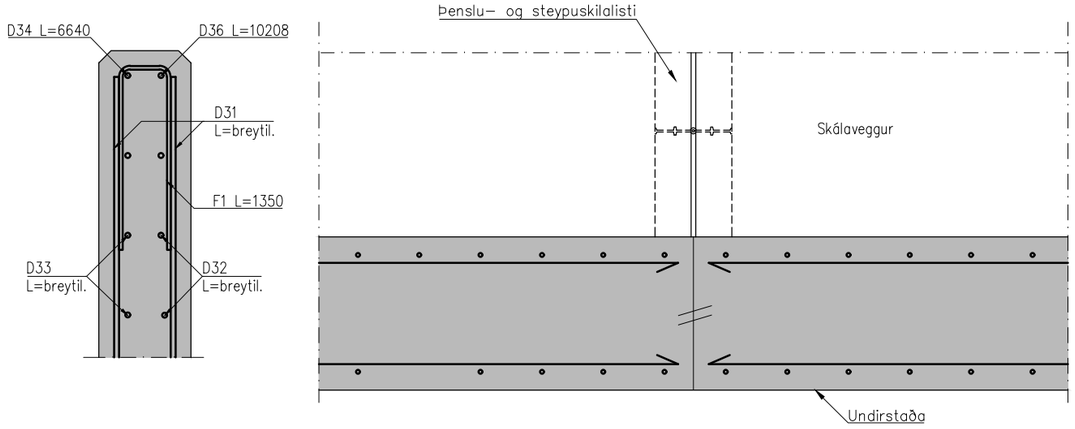

07 B161 Steypuskil utan fyllingar
1:10

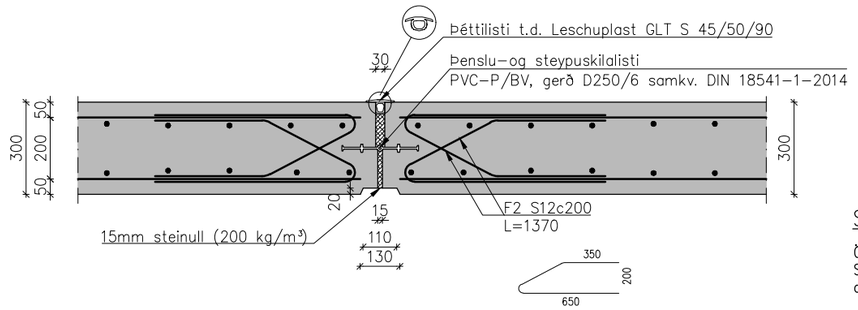

Skýringar

Öll mál eru mm.
Sjá einnig málteikningu B154
og almennar skýringar á teikningu B100.

A1 1:10 — 0 100 500 1000mm
A3 1:20
A1 1:20 — 0 1000 2000mm
A3 1:40

Útg.	Dags.	Breyting	Ha.	Yf.	Sþ.
A	2016-10-17	VERKTEIKNING	JVK	MM	JVK

VERKÍS
www.verkis.is
Sími: +354 422 8000
Kt: 611276-0289

Hannað: JVK
Yfirfarið:
Teiknað: SóJ/MM
Samþykkt:
Tölvuskrá: V:\08\08240\teikn\+C\C50\B160.dwg
Dags: JANÚAR 2016
Verknúmer: 08240
Bl. A1

VEGAGERÐIN

DÝRAFJARÐARGÖNG
VEGSKÁLI Í DÝRAFIRÐI
JÁRNATEIKNING
SNIÐ 01, 05 OG 06
Mælikvarði: 1:10, 1:20

Vegnr.: 60
Teikn. nr.: B160
Útgáfa: A

Prentað 31.10.2016 15:51:20

© ÖLL ÁRNOT OG ÁRRITUN TEIKNINGA, AÐ HLUTA EÐA Í HEILD, ER HÁÐ SKRIFLEGU LEYFI HÖFUNDA

VERKÍS

Verkefni: DÝRAFJARÐARGÖNG
Byggingarhluti: VEGSKÁLI Í DÝRAFIRÐI
Uppdr. nr.:
Dags.:
Gert af:

Járnaskrá

HLUTI 1–2

Merking	Þvermál mm	Lengd mm	Fjöldi stk	Lengd alls m	Lögun	Skýringar
Undirstöður						
D1	ø16	2530	160	405	1640, 930, breytil.	
D2	ø16	7950	80	636		
D3	ø16	1700	80	136	1700, 1650, 1130	
D5	ø16	2730	160	437		
D6	ø16	2100	80	168	2100, 2650, 1130, 350	
D7	ø16	4020	80	322		
Yfirbygging						
F1	ø12	1350	192	259	600, 200	
F2	ø12	1370	384	526	350, 200, 650	
F3	ø12	1250	192	240	600, 100	
D21	ø16	4350	80	348	R=4590, 2340, R=4430, 2340	
D22	ø16	4100	80	328		
D23	ø16	7350	80	588	R=4590, 2340, R=4430, 2340	
D24	ø16	7100	80	568		
D25	ø16	6000	40	240	R=4590, R=4430	
D26	ø16	6000	40	240		
D27	ø16	12000	40	480	R=4590, R=4430, breytil.	
D28	ø16	12000	40	480		
D29	ø16	7900	384	3034		

VERKÍS

Verkefni: DÝRAFJARÐARGÖNG
Byggingarhluti: VEGSKÁLI Í DÝRAFIRÐI
Uppdr. nr.:
Dags.:
Gert af:

Járnaskrá

HLUTI 10–13

Merking	Þvermál mm	Lengd mm	Fjöldi stk	Lengd alls m	Lögun	Skýringar
Undirstöður						
D1	ø16	2530	960	2429	1640, 930, breytil.	
D2	ø16	breytil.	160	(1904)	1700	L=11850–11950
D3	ø16	1700	480	816		
Yfirbygging						
F2	ø12	1370	1536	2104	350, 200, 650	
D21	ø16	4350	240	1044	R=4590, 2340, R=4430, 2340	
D22	ø16	4100	240	984		
D23	ø16	7350	240	1764	R=4590, 2340, R=4430, 2340	
D24	ø16	7100	240	1704		
D25	ø16	6000	120	720	R=4590	
D26	ø16	6000	120	720	R=4430	
D27	ø16	12000	120	1440	R=4590	
D28	ø16	12000	120	1440	R=4430, breytil.	
D30	ø16	breytil.	768	(9139)		L=11850–11950

Járn í innri brún

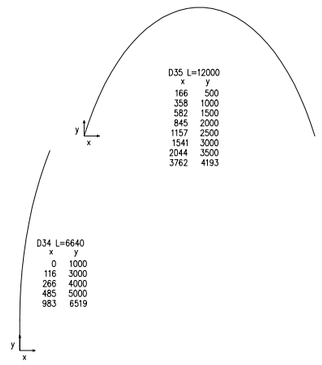

Járn í ytri brún

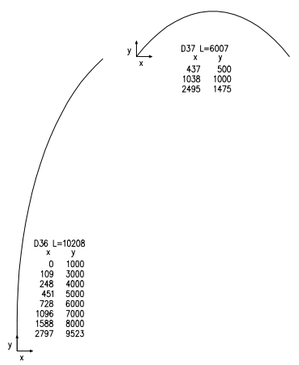

VERKÍS

Verkefni: DÝRAFJARÐARGÖNG
Byggingarhluti: VEGSKÁLI Í DÝRAFIRÐI
Uppdr. nr.:
Dags.:
Gert af:

Járnaskrá

HLUTI 3–9

Merking	Þvermál mm	Lengd mm	Fjöldi stk	Lengd alls m	Lögun	Skýringar
Undirstöður						
D1	ø16	2530	840	2125	1640, 930, breytil.	
D2	ø16	breytil.	280	(3332)		L=11850–11950
D3	ø16	1700	420	714	1700, 1650, 1130	
D5	ø16	2730	840	2293		
D6	ø16	2100	420	882	2100, 2650, 1130, 350	
D7	ø16	4020	420	1688		
Yfirbygging						
F2	ø12	1370	2688	3683	350, 200, 650	
D21	ø16	4350	420	1827	R=4590, 2340, R=4430, 2340	
D22	ø16	4100	420	1722		
D23	ø16	7350	420	3087	R=4590, 2340, R=4430, 2340	
D24	ø16	7100	420	2982		
D25	ø16	6000	210	1260	R=4590, R=4430	
D26	ø16	6000	210	1260		
D27	ø16	12000	210	2520	R=4590, R=4430, breytil.	
D28	ø16	12000	210	2520		
D30	ø16	breytil.	1344	(15994)		L=11850–11950

VERKÍS

Verkefni: DÝRAFJARÐARGÖNG
Byggingarhluti: VEGSKÁLI Í DÝRAFIRÐI
Uppdr. nr.:
Dags.:
Gert af:

Járnaskrá

HLUTI 14

Merking	Þvermál mm	Lengd mm	Fjöldi stk	Lengd alls m	Lögun	Skýringar
Undirstöður						
D1	ø16	2530	240	607	1640, 930, breytil.	
D2	ø16	breytil.	40	(476)	1700	L=11850–11950
D3	ø16	1700	120	204		
Yfirbygging						
F1	ø12	1350	137	185	600, 200, 350, 650	
F2	ø12	1370	95	130		
D21	ø16	4350	18	78	R=4590, 2340, R=4430, 2340	
D22	ø16	4100	18	74		
D23	ø16	7350	18	132	R=4590, 2340, R=4430, 2340	
D24	ø16	7100	18	128		
D25	ø16	6000	9	54	R=4590, R=4430	
D26	ø16	6000	9	54		
D27	ø16	12000	9	108	R=4590, R=4430, 11850, breytil.	
D28	ø16	12000	9	108		
D30	ø16	11850	46	545		
D31	ø16	breytil.	144	(860)	R=4590, 2340, R=4430, 2340, 1600, 1700, 850	L=3500–11800
D32	ø16	breytil.	68	463		L=1800–9550
D33	ø16	breytil.	68	452		L=1800–9300
D34	ø16	1600	45	72		
D35	ø16	2500	2	5		
D36	ø16	19500	1	20		Sveigt eftir mótum
D37	ø16	18950	1	19		Sveigt eftir mótum

VERKÍS

Verkefni: DÝRAFJARÐARGÖNG
Byggingarhluti: VEGSKÁLI Í DÝRAFIRÐI
Uppdr. nr.:
Dags.:
Gert af:

Járnaskrá

HLUTI 15

Merking	Þvermál mm	Lengd mm	Fjöldi stk	Lengd alls m	Lögun	Skýringar
Undirstöður						
D1	ø16	2530	22	56	1640, 930, 4500, 1700	
D2	ø16	4500	20	90		
D3	ø16	1700	22	38		
Yfirbygging						
F1	ø12	1350	35	48	600, 200, breytil.	
D31	ø16	breytil.	40	(110)	R=4590, 2340, R=4430, 2340, 1700, 850	L=1030–4260
D32	ø16	breytil.	34	480		L=1830–4560
D33	ø16	breytil.	34	472		L=1830–4480
D35	ø16	2500	2	5		
D38	ø16	6060	1	6		Sveigt eftir mótum
D39	ø16	5460	1	6		Sveigt eftir mótum

JÁRNASKRÁR ERU TIL LEIÐBEININGAR UM UPPGJÖR VERKLIÐA OG SKAL VERKTAKI SANNREYNA ÞÆR M.T.T. FJÖLDA, STÆRÐAR OG STAÐSETNINGAR

Útg.	Dags.	Breyting	Ha.	Yf.	Sp.
A	2016-10-17	VERKTEIKNING	JVK	MM	JVK

VERKÍS
www.verkis.is
Sími: +354 422 8000
Kt: 611276-0289

Hannað: JVK | Yfirfarið:
Teiknað: SöJ/MM | Samþykkt:
Tölvuskrá: V:\08\08240\teikn\+C\C50\B161.dwg
Dags: JANÚAR 2016 | Verknúmer: 08240 | Bl. A1

VEGAGERÐIN

DÝRAFJARÐARGÖNG
VEGSKÁLI Í DÝRAFIRÐI

BURÐARVIRKI
JÁRNASKRÁ: HLUTAR 1–14

Vegnr.: 60
Teikn. nr.: B161
Útgáfa: A
Mælikvarði:

© ALL JÁRNIT OG AÐRIUM TEIKNINGA AÐ HLUTA EÐA Í HEILD ER HÁÐ SKRIFLEGU LEYFI HÖFUNDA

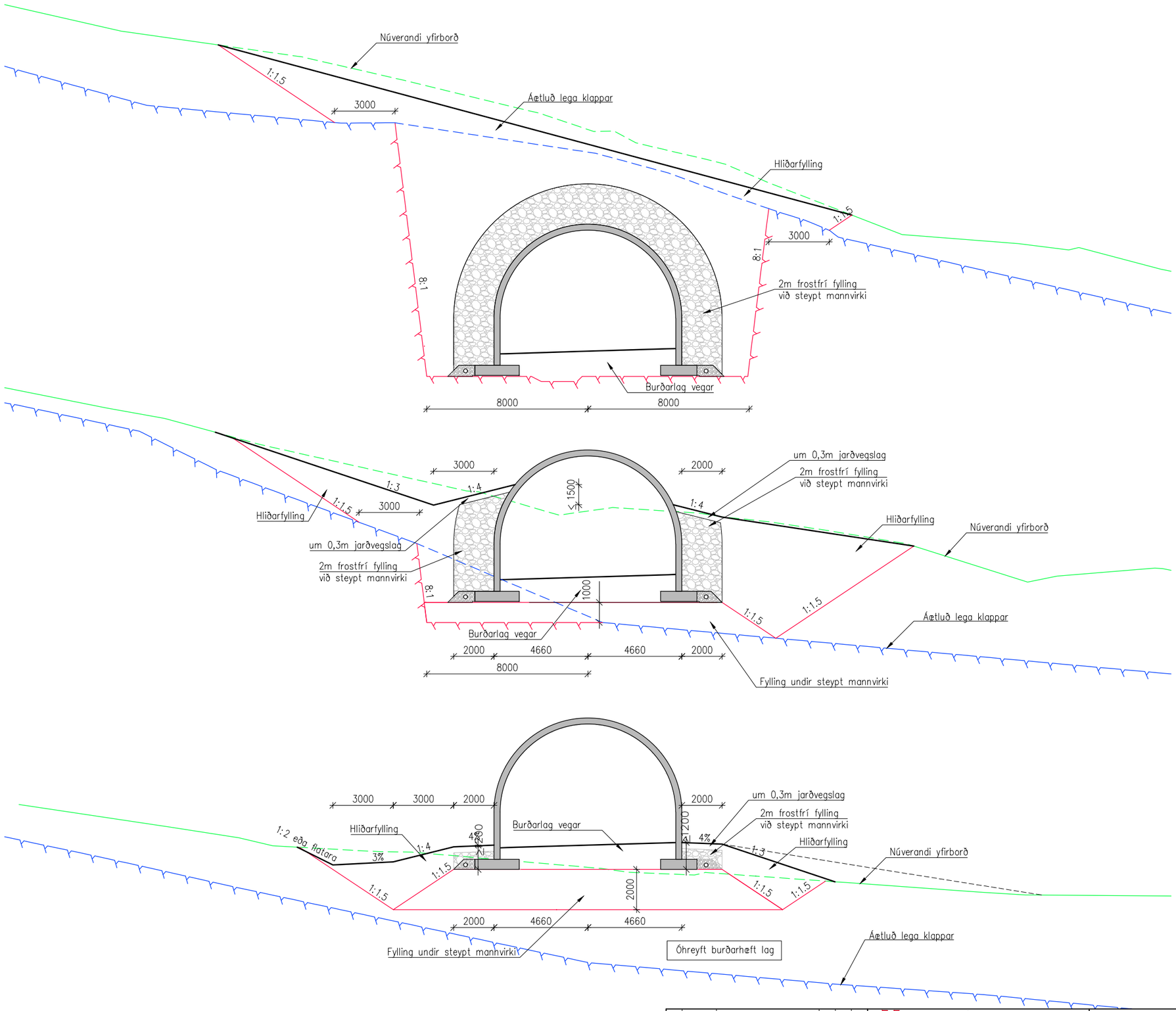

Skýringar

Öll mál eru mm.
Sjá einnig almennar skýringar á teikn. B100

A1 1:100
A3 1:200
0 1000 5000 10000mm

Útg.	Dags.	Breyting	Ha.	Yf.	Sþ.
A	2016-10-17	VERKTEIKNING	MM	JVK	JVK

VERKÍS
www.verkis.is
Sími: +354 422 8000
Kt: 611276-0289

Hannað: JVK/MM
Yfirfarið:
Teiknað: SóJ/MM
Samþykkt:
Tölvuskrá: V:\08\08240\teikn\+C\C50\B165.dwg
Dags: JANÚAR 2016
Verknúmer: 08240
Bl. A1

VEGAGERÐIN

DÝRAFJARÐARGÖNG
VEGSKÁLI Í DÝRAFIRÐI

BURÐARVIRKI – KENNISNIÐ
JARÐVEGUR UNDIR OG AÐ SKÁLA

Vegnr.: 60
Teikn. nr.: B165
Útgáfa: A
Mælikvarði: 1:100

Prentað 31.10.2016 15:52:33

© ÖLL AFNOT OG ÁFRITUN TEIKNINGA, AÐ HLUTA EÐA Í HELD, ER HÁÐ SKRIFLEGU LEYFI HÖFUNDA

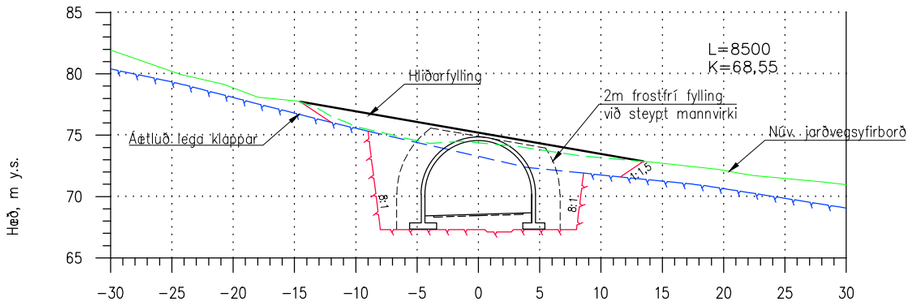

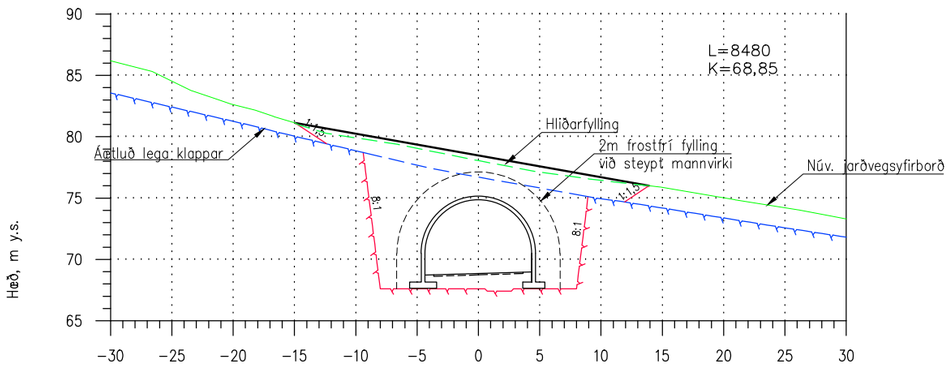

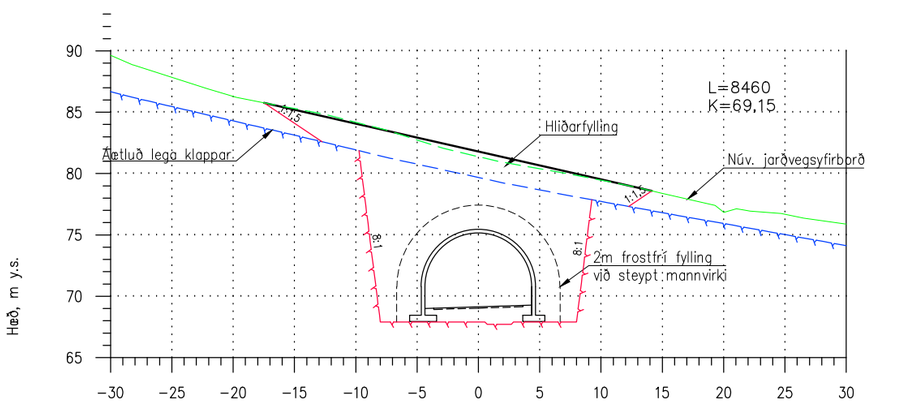

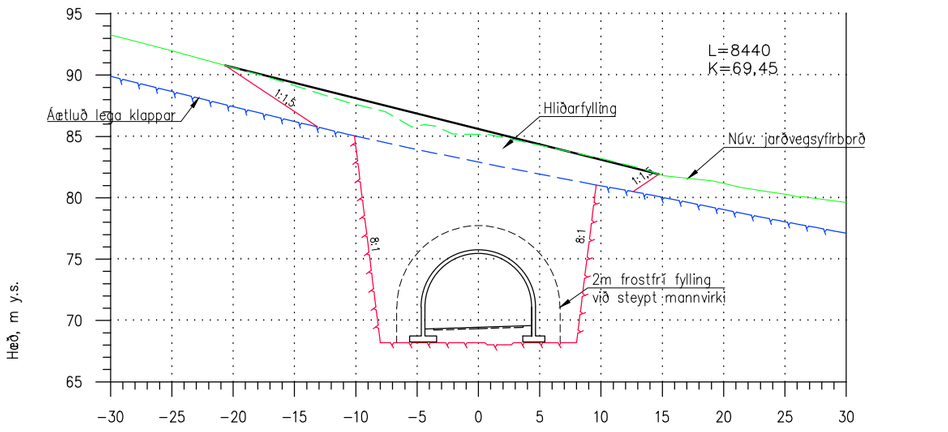

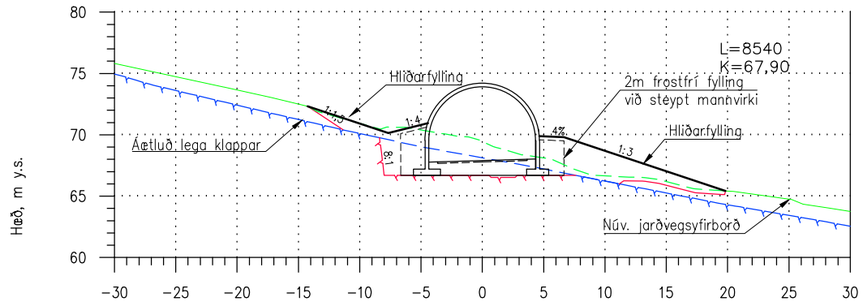

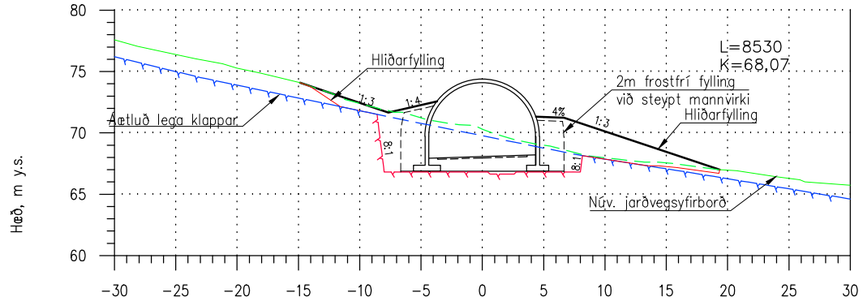

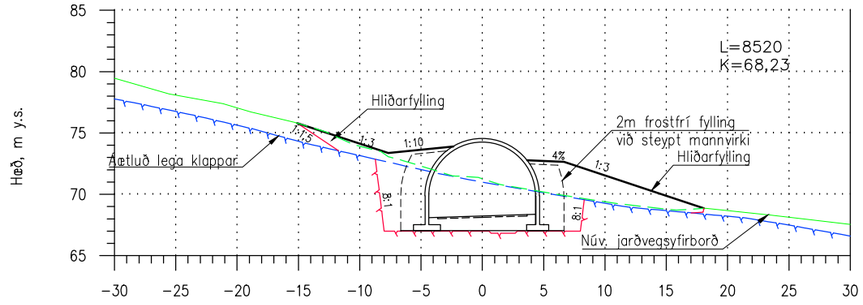

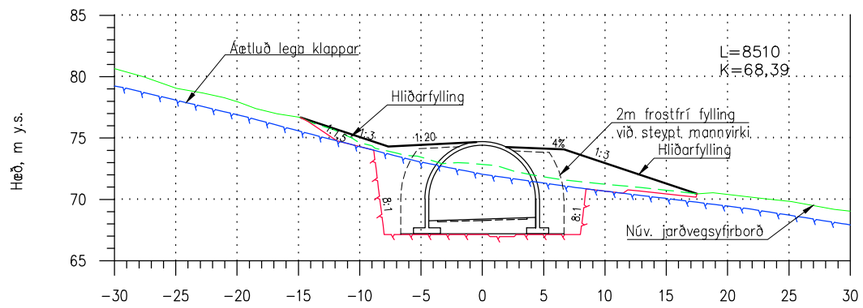

SKÝRINGAR
K= hæð á miðlínu vegar.

A1 1:250
A3 1:500
0 5000 25000mm

Útg.	Dags.	Breyting	Ha.	Yf.	Sp.
A	2016-10-17	VERKTEIKNING	MM	JVK	JVK

VERKÍS
www.verkis.is
Sími: +354 422 8000
Kt: 611276-0289

Hannað: JVK/MM
Yfirfarið:
Teiknað: SóJ/MM
Samþykkt:
Tölvuskrá: V:\08\08240\teikn\+C\C50\B166-167.dwg
Dags: JANÚAR 2016
Verknúmer: 08240
Bl. A1

VEGAGERÐIN

DÝRAFJARÐARGÖNG
VEGSKÁLI Í DÝRAFIRÐI

FORSKERING OG FYLLING
ÞVERSNIÐ ST. 8440 – 8540

Vegnr.: 60
Teikn. nr.: B166
Útgáfa: A
Mælikvarði: 1:250

Prentað 31.10.2016 15:53:30

© ÖLL AFNOT OG ÁBYRGÐ, TENGINGA, AÐ HLUTA EÐA Í HEILD, ER HÁÐ SKRIFLEGU LEYFI HÖFUNDA

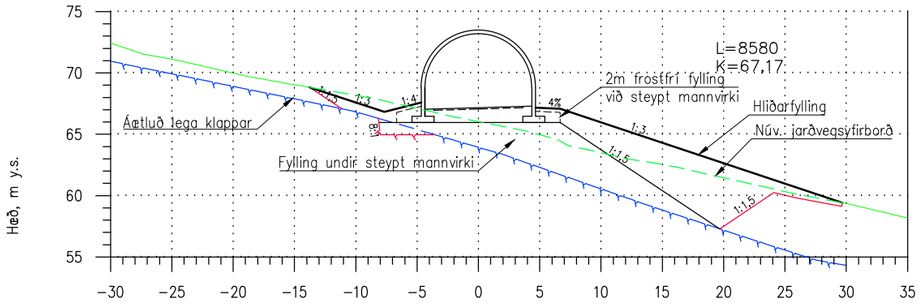

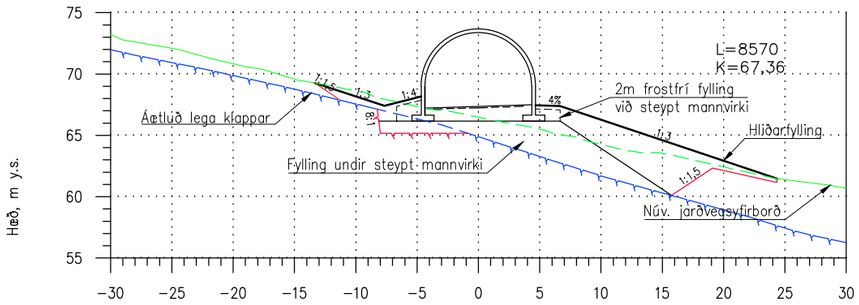

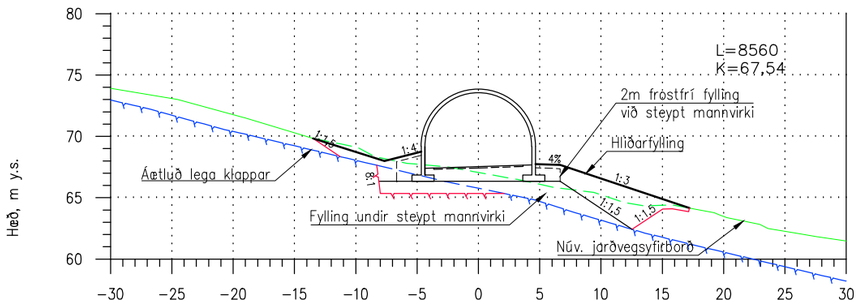

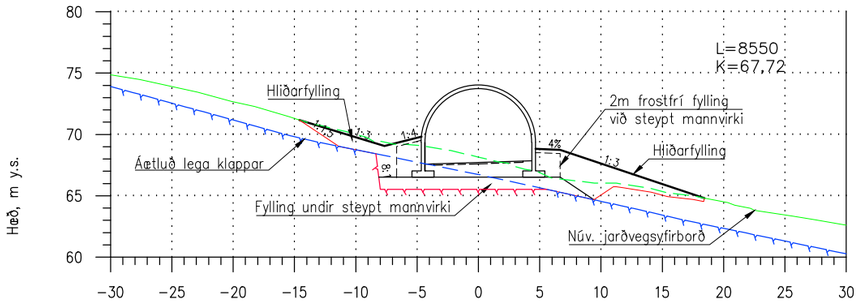

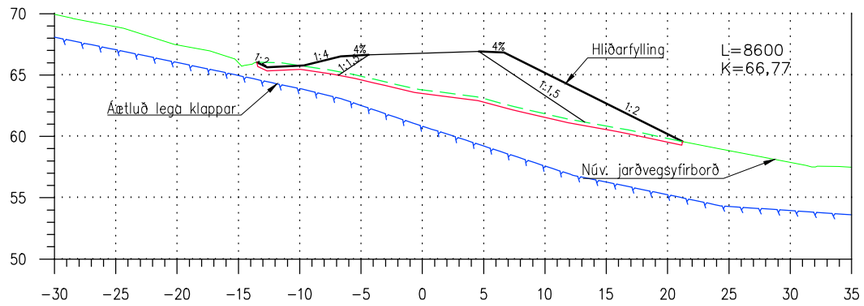

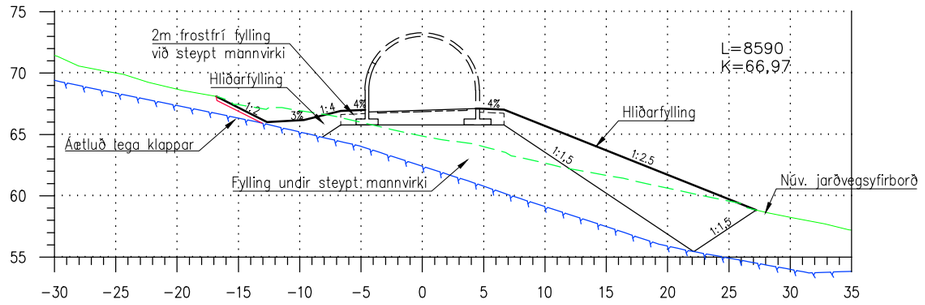

SKÝRINGAR
K= hæð á miðlínu vegar.

A1 1:250
A3 1:500
0 5000 25000mm

Útg.	Dags.	Breyting	Ha.	Yf.	Sp.
A	2016-10-17	VERKTEIKNING	MM	JVK	JVK

VERKÍS
www.verkis.is
Sími: +354 422 8000
Kt: 611276-0289

Hannað: JVK/MM
Yfirfarið:
Teiknað: MM
Samþykkt:
Tölvuskrá: V:\08\08240\teikn\+C\C50\B166-167.dwg
Dags: ÁGÚST 2016
Verknúmer: 08240
Bl. A1

VEGAGERÐIN

DÝRAFJARÐARGÖNG
VEGSKÁLI Í DÝRAFIRÐI

FORSKERING OG FYLLING
ÞVERSNIÐ ST. 8550 – 8600

Vegnr.: 60
Teikn. nr.: B167
Útgáfa: A
Mælikvarði: 1:250

Prentað 31.10.2016 15:53:32

© ÖLL AFNOT OG AFRITUN TEIKNINGA AÐ HLUTA EÐA Í HEILD, ER HÁÐ SKRIFLEGU LEYFI HÖFUNDA

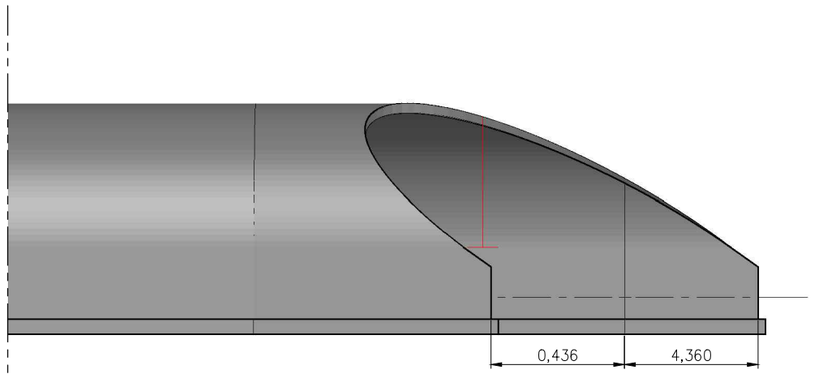

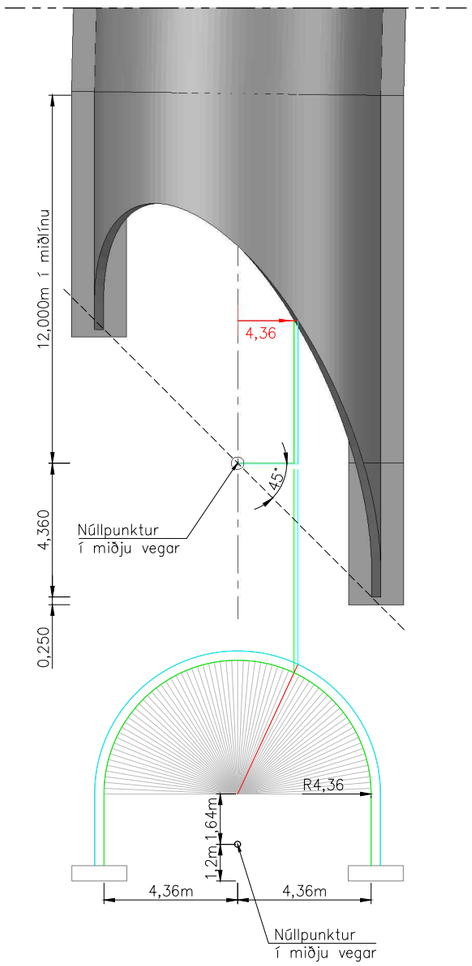

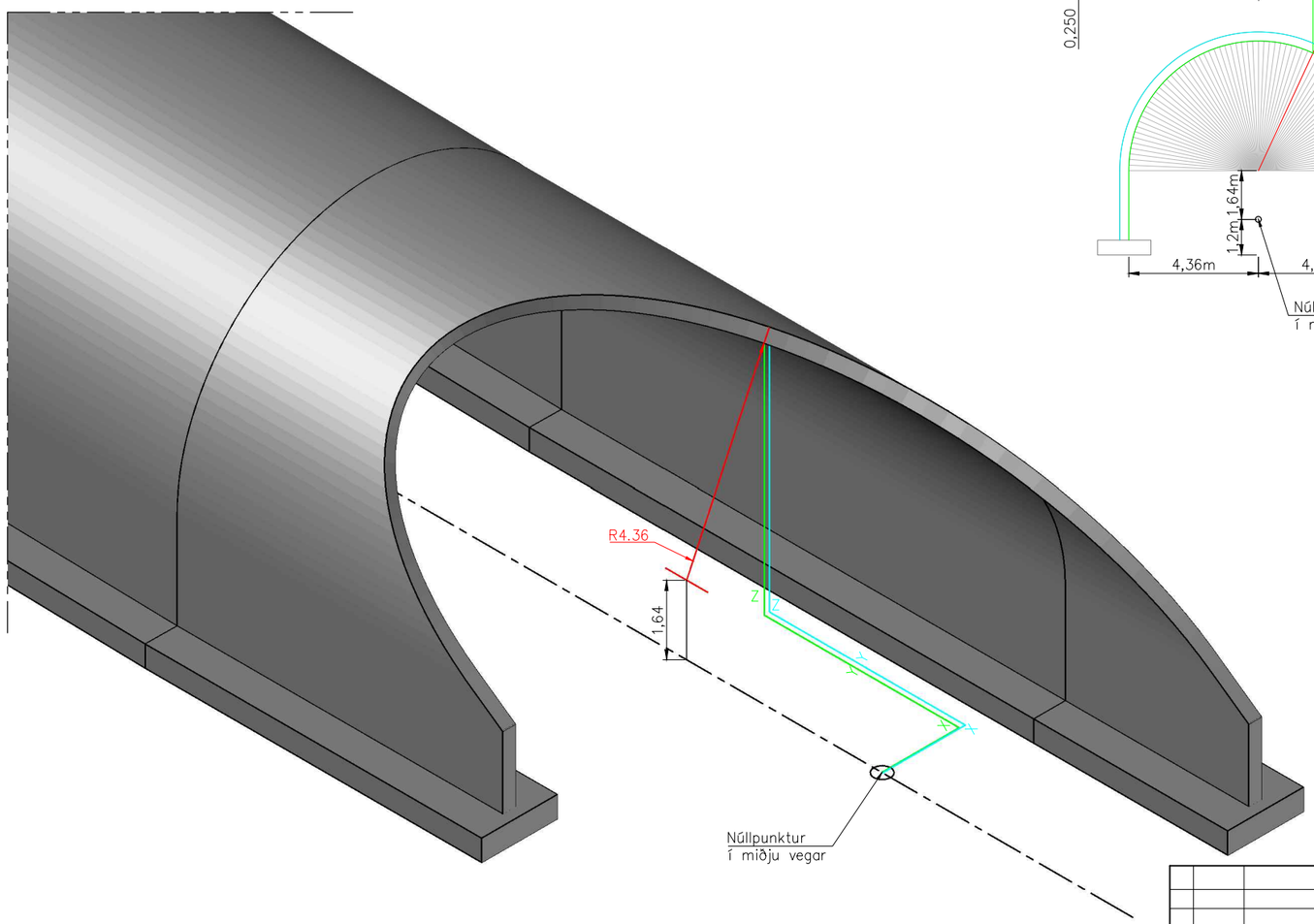

	Innri brún R=4,36m			Ytri brún R=4,66m		
Staður	x	y	z	x	y	z
Ofan á undirstöðu	4,3600	-4,3600	-0,7000	4,6600	-4,3600	-0,7000
Byrjunarhæð halla	4,3600	-4,3600	1,0000	4,6600	-4,3600	1,0000
0°	4,3600	-3,4549	1,6400	4,6600	-3,4549	1,6400
2,5°	4,3559	-3,1818	1,8302	4,6556	-3,1818	1,8433
5°	4,3434	-2,9009	2,0200	4,6423	-2,9009	2,0461
7,5°	4,3227	-2,6128	2,2091	4,6201	-2,6128	2,2483
10°	4,2938	-2,3180	2,3971	4,5892	-2,3180	2,4492
12,5°	4,2567	-2,0170	2,5837	4,5495	-2,0170	2,6486
15°	4,2114	-1,7105	2,7685	4,5012	-1,7105	2,8461
17,5°	4,1582	-1,3990	2,9511	4,4443	-1,3990	3,0413
20°	4,0971	-1,0831	3,1312	4,3790	-1,0831	3,2338
22,5°	4,0281	-0,7634	3,3085	4,3053	-0,7634	3,4233
25°	3,9515	-0,4406	3,4826	4,2234	-0,4406	3,6094
27,5°	3,8674	-0,1151	3,6532	4,1335	-0,1151	3,7917
30°	3,7759	0,2122	3,8200	4,0357	0,2122	3,9700
32,5°	3,6772	0,5409	3,9826	3,9302	0,5409	4,1438
35°	3,5715	0,8702	4,1408	3,8172	0,8702	4,3129
37,5°	3,4590	1,1997	4,2942	3,6970	1,1997	4,4768
40°	3,3400	1,5286	4,4426	3,5698	1,5286	4,6354
42,5°	3,2145	1,8562	4,5856	3,4357	1,8562	4,7883
45°	3,0830	2,1821	4,7230	3,2951	2,1821	4,9351
47,5°	2,9456	2,5056	4,8545	3,1483	2,5056	5,0757
50°	2,8026	2,8260	4,9800	2,9954	2,8260	5,2098
52,5°	2,6542	3,1427	5,0990	2,8368	3,1427	5,3370
55°	2,5008	3,4552	5,2115	2,6729	3,4552	5,4572
57,5°	2,3426	3,7628	5,3172	2,5038	3,7628	5,5702
60°	2,1800	4,0650	5,4159	2,3300	4,0650	5,6757
62,5°	2,0132	4,3612	5,5074	2,1517	4,3612	5,7735
65°	1,8426	4,6507	5,5915	1,9694	4,6507	5,8634
67,5°	1,6685	4,9332	5,6681	1,7833	4,9332	5,9453
70°	1,4912	5,2080	5,7371	1,5938	5,2080	6,0190
72,5°	1,3111	5,4746	5,7982	1,4013	5,4746	6,0843
75°	1,1285	5,7325	5,8514	1,2061	5,7325	6,1412
77,5°	0,9437	5,9812	5,8967	1,0086	5,9812	6,1895
80°	0,7571	6,2203	5,9338	0,8092	6,2203	6,2292
82,5°	0,5691	6,4492	5,9627	0,6083	6,4492	6,2601
85°	0,3800	6,6676	5,9834	0,4061	6,6676	6,2823
87,5°	0,1902	6,8750	5,9959	0,2033	6,8750	6,2956
90°	0,0000	7,0711	6,0000	0,0000	7,0711	6,3000
92,5°	-0,1902	7,2554	5,9959	-0,2033	7,2554	6,2956
95°	-0,3800	7,4276	5,9834	-0,4061	7,4276	6,2823
97,5°	-0,5691	7,5874	5,9627	-0,6083	7,5874	6,2601
100°	-0,7571	7,7345	5,9338	-0,8092	7,7345	6,2292
102,5°	-0,9437	7,8686	5,8967	-1,0086	7,8686	6,1895
105°	-1,1285	7,9894	5,8514	-1,2061	7,9894	6,1412
107,5°	-1,3111	8,0968	5,7982	-1,4013	8,0968	6,0843
110°	-1,4912	8,1904	5,7371	-1,5938	8,1904	6,0190
112,5°	-1,6685	8,2702	5,6681	-1,7833	8,2702	5,9453
115°	-1,8426	8,3360	5,5915	-1,9694	8,3360	5,8634
117,5°	-2,0132	8,3876	5,5074	-2,1517	8,3876	5,7735
120°	-2,1800	8,4250	5,4159	-2,3300	8,4250	5,6757
122,5°	-2,3426	8,4481	5,3172	-2,5038	8,4481	5,5702
125°	-2,5008	8,4568	5,2115	-2,6729	8,4568	5,4572
127,5°	-2,6542	8,4511	5,0990	-2,8368	8,4511	5,3370
130°	-2,8026	8,4311	4,9800	-2,9954	8,4311	5,2098
132,5°	-2,9456	8,3967	4,8545	-3,1483	8,3967	5,0757
135°	-3,0830	8,3481	4,7230	-3,2951	8,3481	4,9351
137,5°	-3,2145	8,2853	4,5856	-3,4357	8,2853	4,7883
140°	-3,3400	8,2085	4,4426	-3,5698	8,2085	4,6354
142,5°	-3,4590	8,1177	4,2942	-3,6970	8,1177	4,4768
145°	-3,5715	8,0133	4,1408	-3,8172	8,0133	4,3129
147,5°	-3,6772	7,8953	3,9826	-3,9302	7,8953	4,1438
150°	-3,7759	7,7640	3,8200	-4,0357	7,7640	3,9700
152,5°	-3,8674	7,6196	3,6532	-4,1335	7,6196	3,7917
155°	-3,9515	7,4625	3,4826	-4,2234	7,4625	3,6094
157,5°	-4,0281	7,2928	3,3085	-4,3053	7,2928	3,4233
160°	-4,0971	7,1110	3,1312	-4,3790	7,1110	3,2338
162,5°	-4,1582	6,9174	2,9511	-4,4443	6,9174	3,0413
165°	-4,2114	6,7124	2,7685	-4,5012	6,7124	2,8461
167,5°	-4,2567	6,4963	2,5837	-4,5495	6,4963	2,6486
170°	-4,2938	6,2696	2,3971	-4,5892	6,2696	2,4492
172,5°	-4,3227	6,0326	2,2091	-4,6201	6,0326	2,2483
175°	-4,3434	5,7859	2,0200	-4,6423	5,7859	2,0461
177,5°	-4,3559	5,5299	1,8302	-4,6556	5,5299	1,8433
180°	-4,3600	5,2651	1,6400	-4,6600	5,2651	1,6400
Byrjunarhæð halla	-4,3600	4,3600	1,0000	-4,6600	4,3600	1,0000
Ofan á undirstöðu	-4,3600	4,3600	-0,7000	-4,6600	4,3600	-0,7000

SKÝRINGAR:
Láréttur skurður á skálaenda er 45° og halli þvert á þann skurð er 1:1.
Hnit miðast við hallandi flöt skálans og hornrétt á hann.
Reiknaðir eru punktar á ferlum brúnanna með 2,5° millibili.

A1 1:50 / A3 1:100 — 0 1000 5000mm
A1 1:100 / A3 1:200 — 0 1000 5000 10000mm

Útg.	Dags.	Breyting	Ha.	Yf.	Sp.
A	2016-10-17	VERKTEIKNING	MM	JVK	JVK

VERKÍS — www.verkis.is Sími: +354 422 8000 Kt: 611276-0289

Hannað: MM | Yfirfarið:
Teiknað: MM | Samþykkt:
Tölvuskrá: V:\08\08240\teikn\+C\C50\B117_B168.dwg
Dags: JÚNÍ 2016 | Verknúmer: 08240 | Bl. A1

VEGAGERÐIN

DÝRAFJARÐARGÖNG
VEGSKÁLI Í DÝRAFIRÐI

Vegnr.: 60

MÁLTEIKNING
SKURÐUR Á SKÁLAENDA

Teikn. nr.: **B168**

Mælikvarði: 1:100 OG 1:50 | Útgáfa: **A**

Prentað 31.10.2016 15:45:46

© ÖLL AFNOT OG AFRITUN TEIKNINGA, AÐ HLUTA EÐA Í HEILD, ER HÁÐ SAMÞYKKI LEYFI HÖFUNDA

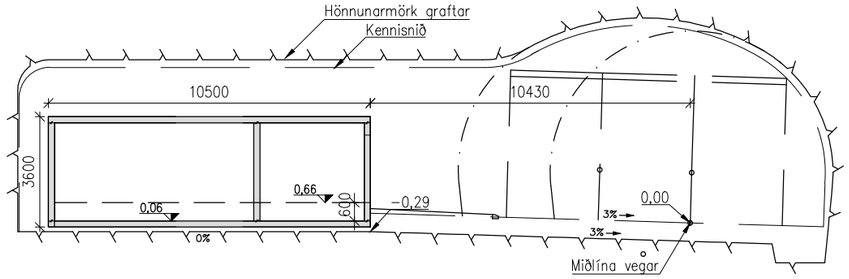

SNIÐ Í ÚTSKOT B OG H
1:100

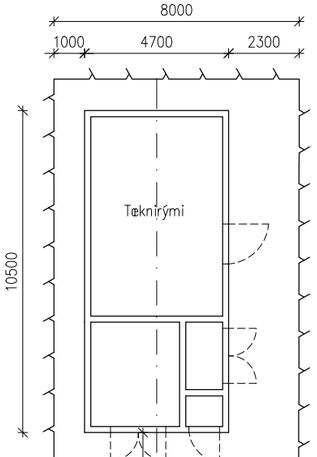

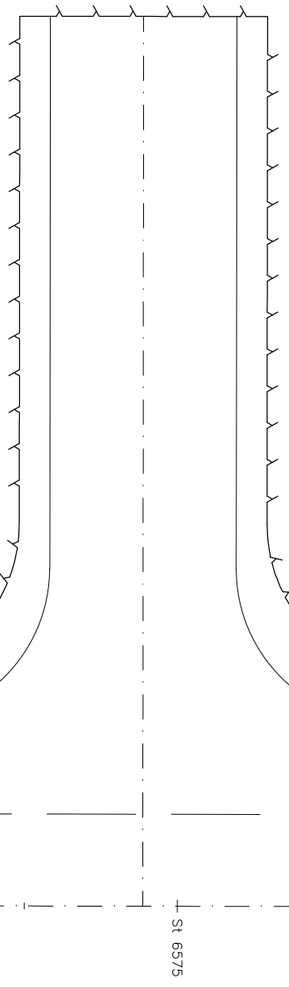

AFSTÖÐUMYND ÚTSKOT H
1:100

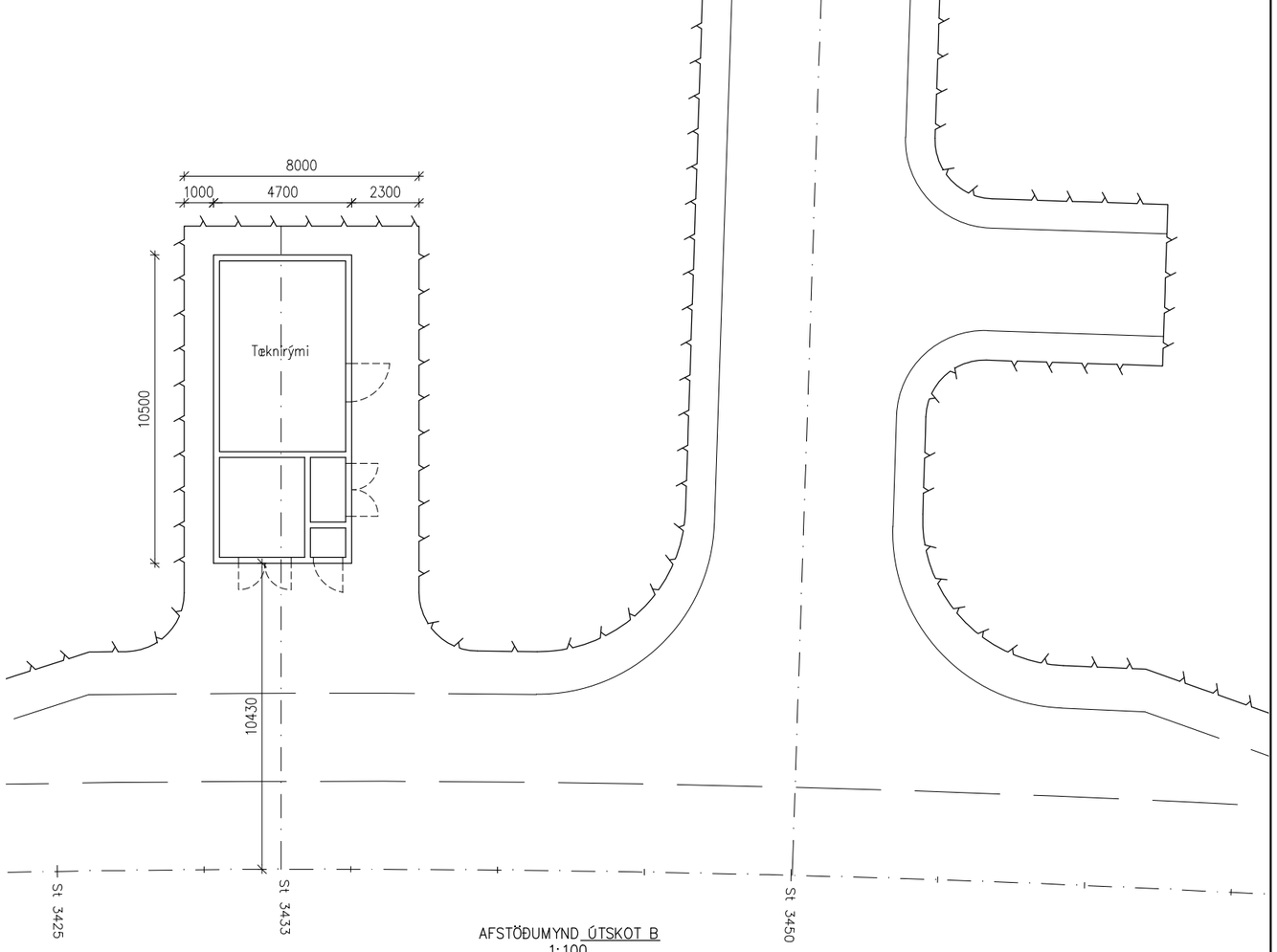

AFSTÖÐUMYND ÚTSKOT B
1:100

Skýringar

Öll mál eru mm.
Sjá einnig almennar skýringar á teikningu B100.

A1 1:100
A3 1:200

0 1000 5000 10000mm

Útg.	Dags.	Breyting	Ha.	Yf.	Sp.
A	2016-10-17	VERKTEIKNING	JVK	MM	JVK

VERKÍS
www.verkis.is
Sími: +354 422 8000
Kt: 611276-0289

Hannað: JVK	Yfirfarið:		
Teiknað: JVK/SóJ	Samþykkt:		
Tölvuskrá: V:\08\08240\teikn\+C\C50\B169-182.dwg			
Dags: MARS 2016	Verknúmer: 08240	Bl. A1	

VEGAGERÐIN

DÝRAFJARÐARGÖNG
TÆKNIRÝMI Í GÖNGUM

Vegnr.: 60

BURÐARVIRKI – MÁLTEIKNING
ÚTSKOT FYRIR TÆKNIRÝMI B OG H
ÞVERSNIÐ – AFSTÖÐUMYND

Teikn. nr.: **B169**

Mælikvarði: 1:100

Útgáfa: **A**

Prentað 31.10.2016 15:54:23

© ÖLL AFNOT OG AFRITUN TEIKNINGA, AÐ HLUTA EÐA Í HEILD, ER HÁÐ SKRIFLEGU LEYFI HÖFUNDA

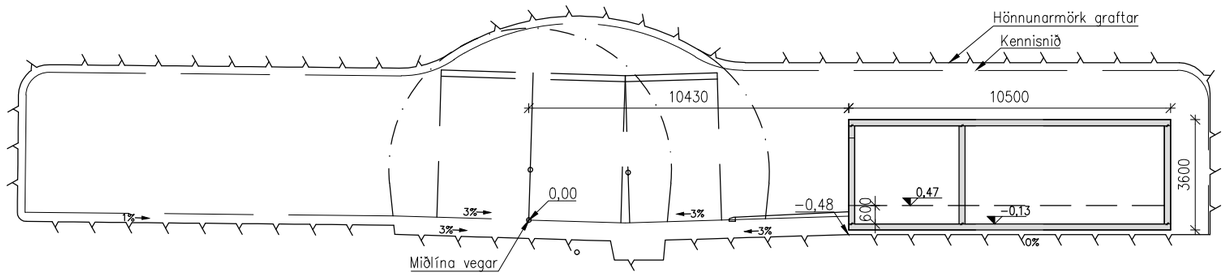

SNIÐ Í ÚTSKOT E
1:100

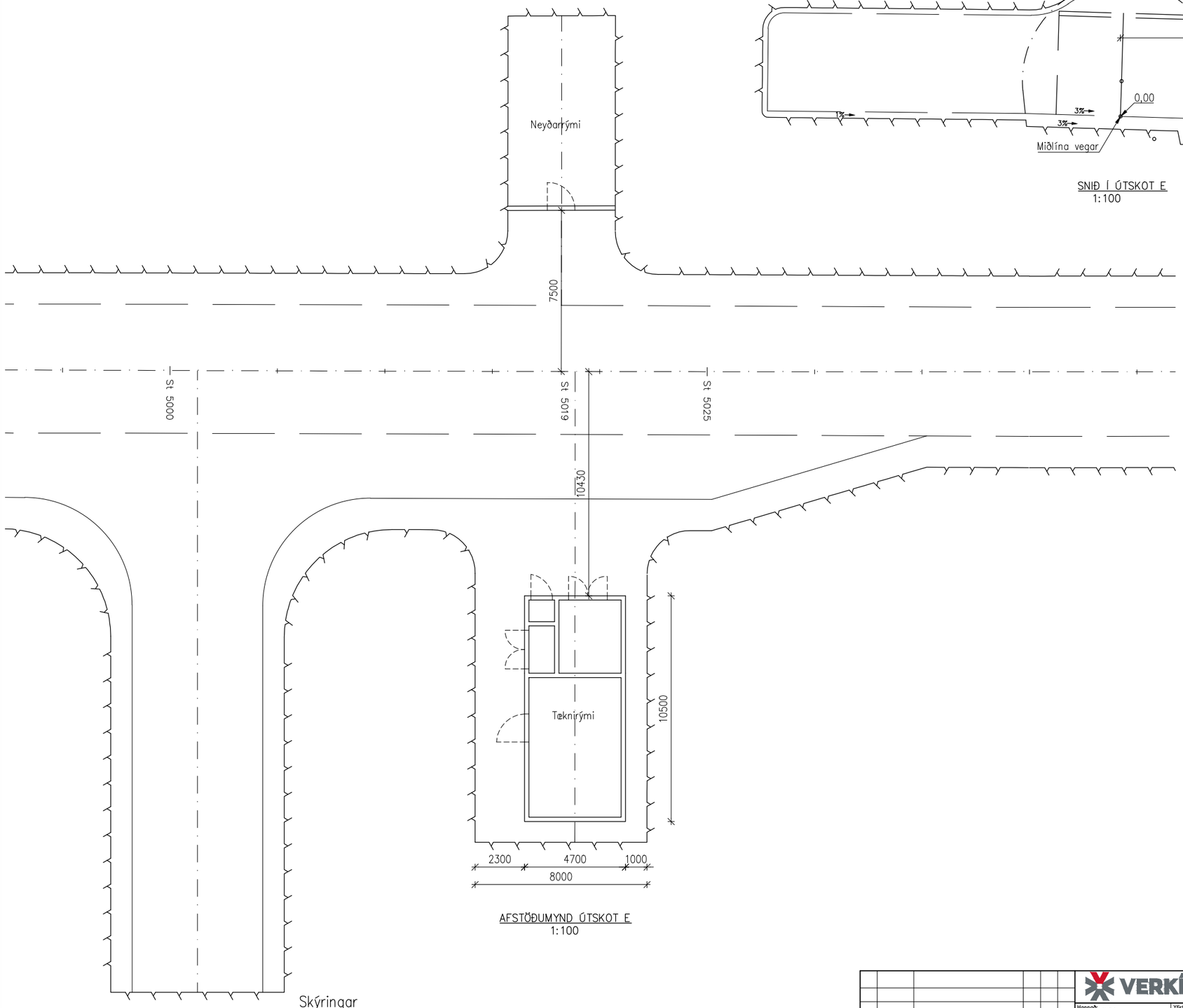

AFSTÖÐUMYND ÚTSKOT E
1:100

Skýringar

Öll mál eru mm.
Sjá einnig almennar skýringar á teikningu B100.

A1 1:100
A3 1:200

0 1000 5000 10000mm

Útg.	Dags.	Breyting	Ha.	Yf.	Sp.
A	2016-10-17	VERKTEIKNING	JVK	MM	JVK

VERKÍS
www.verkis.is
Sími: +354 422 8000
Kt: 611276-0289

Hannað: JVK	Yfirfarið:	
Teiknað: JVK/SóJ	Samþykkt:	
Tölvuskrá: V:\08\08240\teikn\+C\C50\B169-182.dwg		
Dags: MARS 2016	Verknúmer: 08240	Bl. A1

VEGAGERÐIN

DÝRAFJARÐARGÖNG
TÆKNIRÝMI Í GÖNGUM

BURÐARVIRKI – MÁLTEIKNING
ÚTSKOT FYRIR TÆKNIRÝMI E
ÞVERSNIÐ – AFSTÖÐUMYND

Vegnr.: 60
Teikn. nr.: B170
Útgáfa: A
Mælikvarði: 1:100

Prentað 31.10.2016 15:54:25

© ÖLL AFNOT OG ÁBYRGÐ TEKNMEGA, AÐ HLUTA EÐA Í HEILD, ER HÁÐ SKRIFLEGU LEYFI HÖFUNDA

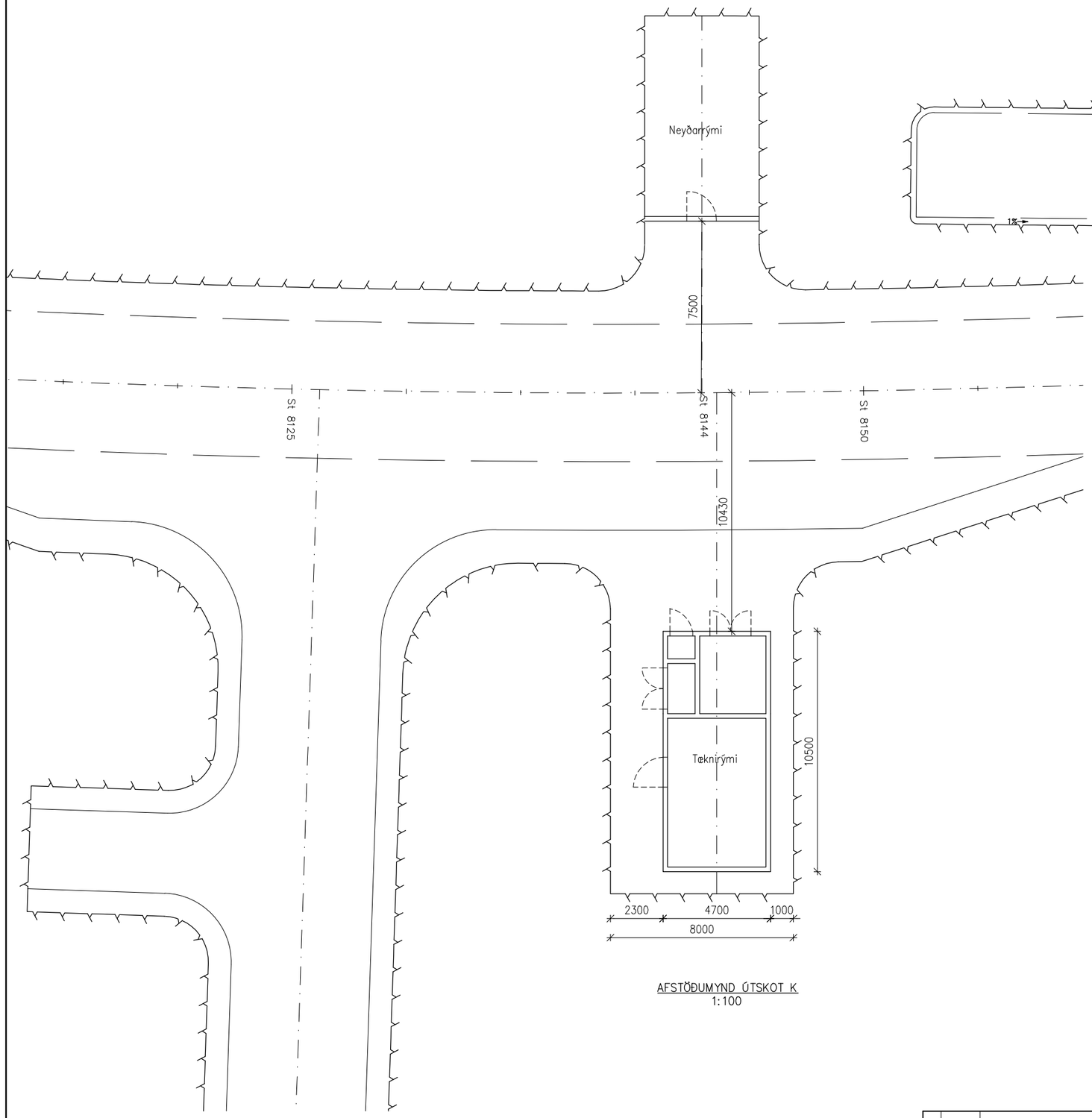

AFSTÖÐUMYND ÚTSKOT K
1:100

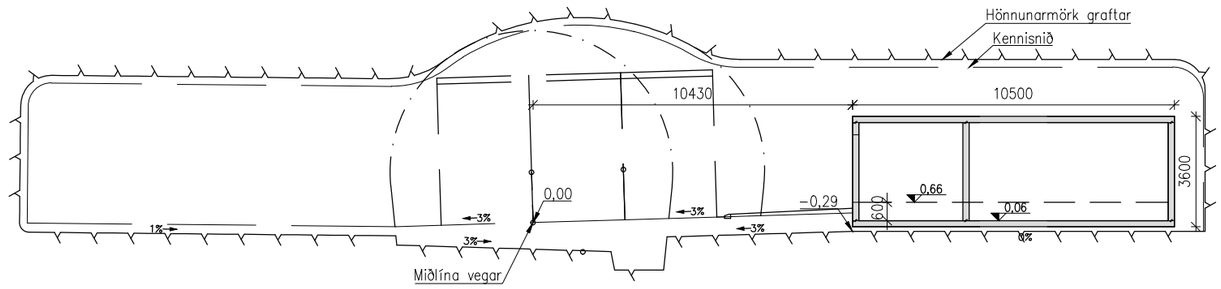

SNIÐ Í ÚTSKOT K
1:100

Skýringar

Öll mál eru mm.
Sjá einnig almennar skýringar á teikningu B100.

A1 1:100
A3 1:200

0 1000 5000 10000mm

Útg.	Dags.	Breyting	Ha.	Yf.	Sp.
A	2016-10-17	VERKTEIKNING	JVK	MM	JVK

VERKÍS
www.verkis.is
Sími: +354 422 8000
Kt: 611276-0289

Hannað: JVK	Yfirfarið:		
Teiknað: JVK/SöJ	Samþykkt:		
Tölvuskrá: V:\08\08240\teikn\+C\C50\B169-182.dwg			
Dags: MARS 2016	Verknúmer: 08240	Bl. A1	

VEGAGERÐIN

DÝRAFJARÐARGÖNG
TÆKNIRÝMI Í GÖNGUM

BURÐARVIRKI – MÁLTEIKNING
ÚTSKOT FYRIR TÆKNIRÝMI K
ÞVERSNIÐ – AFSTÖÐUMYND

Vegnr.: 60
Teikn. nr.: B171
Útgáfa: A
Mælikvarði: 1:100

Prentað 31.10.2016 15:54:27

© ÖLL AFNOT OG AFRITUN TEIKNINGA, AÐ HLUTA EÐA Í HEILD, ER HÁÐ SKRIFLEGU LEYFI HÖFUNDA

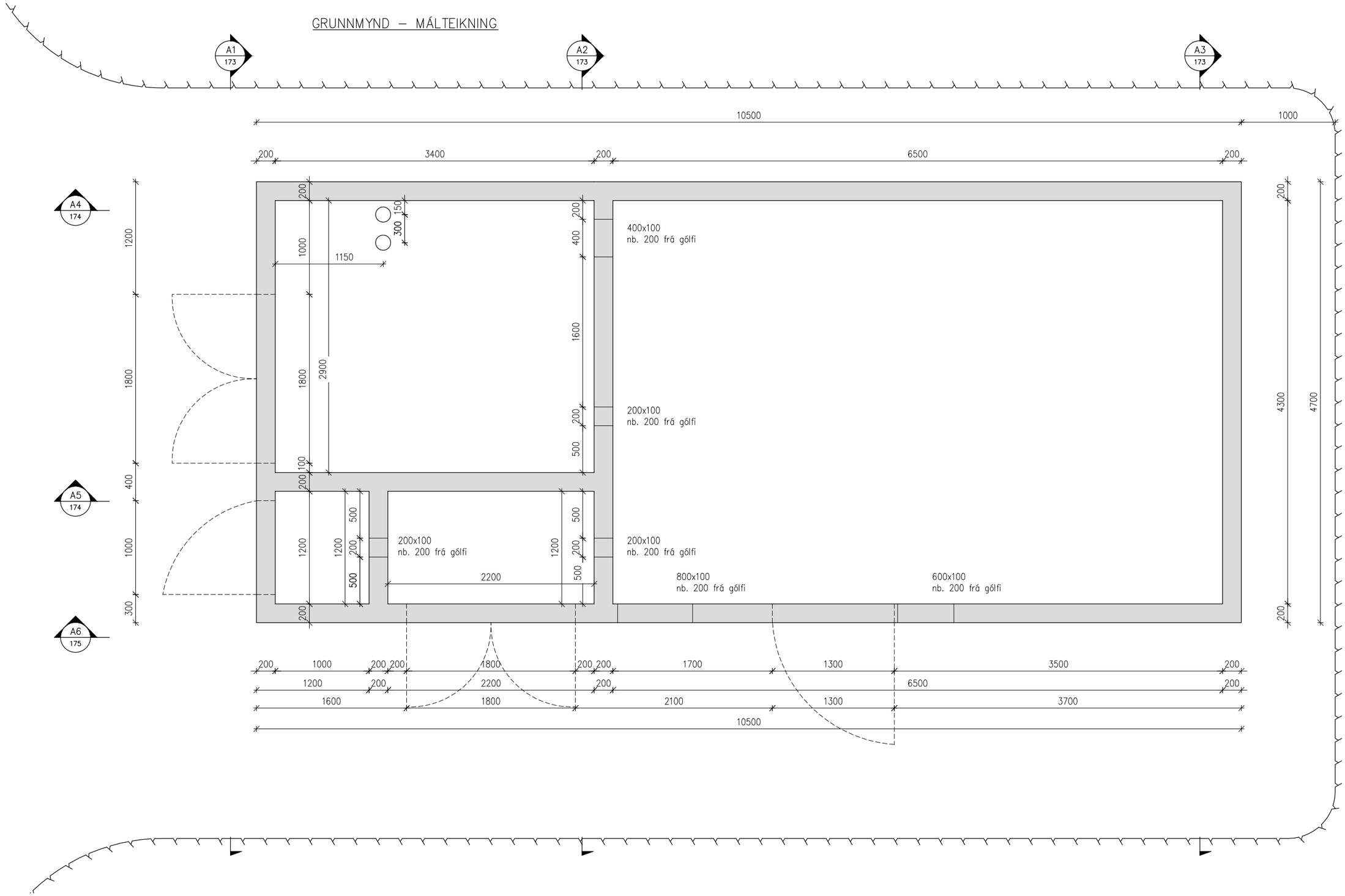

Skýringar

Öll mál eru mm.
Sjá einnig kennisnið í gangateikningum og almennar skýringar á teikn. B100

A1 1:20
A3 1:40

0 1000 2000mm

Útg.	Dags.	Breyting	Ha.	Yf.	Sp.
A	2016-10-17	VERKTEIKNING	JVK	MM	JVK

VERKÍS
www.verkis.is
Sími: +354 422 8000
Kt: 611276-0289

Hannað: JVK
Yfirfarið:
Teiknað: JVK/SóJ
Samþykkt:
Tölvuskrá: V:\08\08240\teikn\+C\C50\B169-182.dwg
Dags: MARS 2016
Verknúmer: 08240
Bl. A1

VEGAGERÐIN

DÝRAFJARÐARGÖNG
TÆKNIRÝMI Í GÖNGUM

BURÐARVIRKI – MÁLTEIKNING
TÆKNIRÝMI GRUNNMYND

Vegnr.: 60
Teikn. nr.: B172
Útgáfa: A
Mælikvarði: 1:20

Prentað 31.10.2016 15:54:28

© ÖLL AFNOT OG AFRITUN TEIKNINGA, AÐ HLUTA EÐA Í HELD, ER HÁÐ SKRIFLEGU LEYFI HÖFUNDA

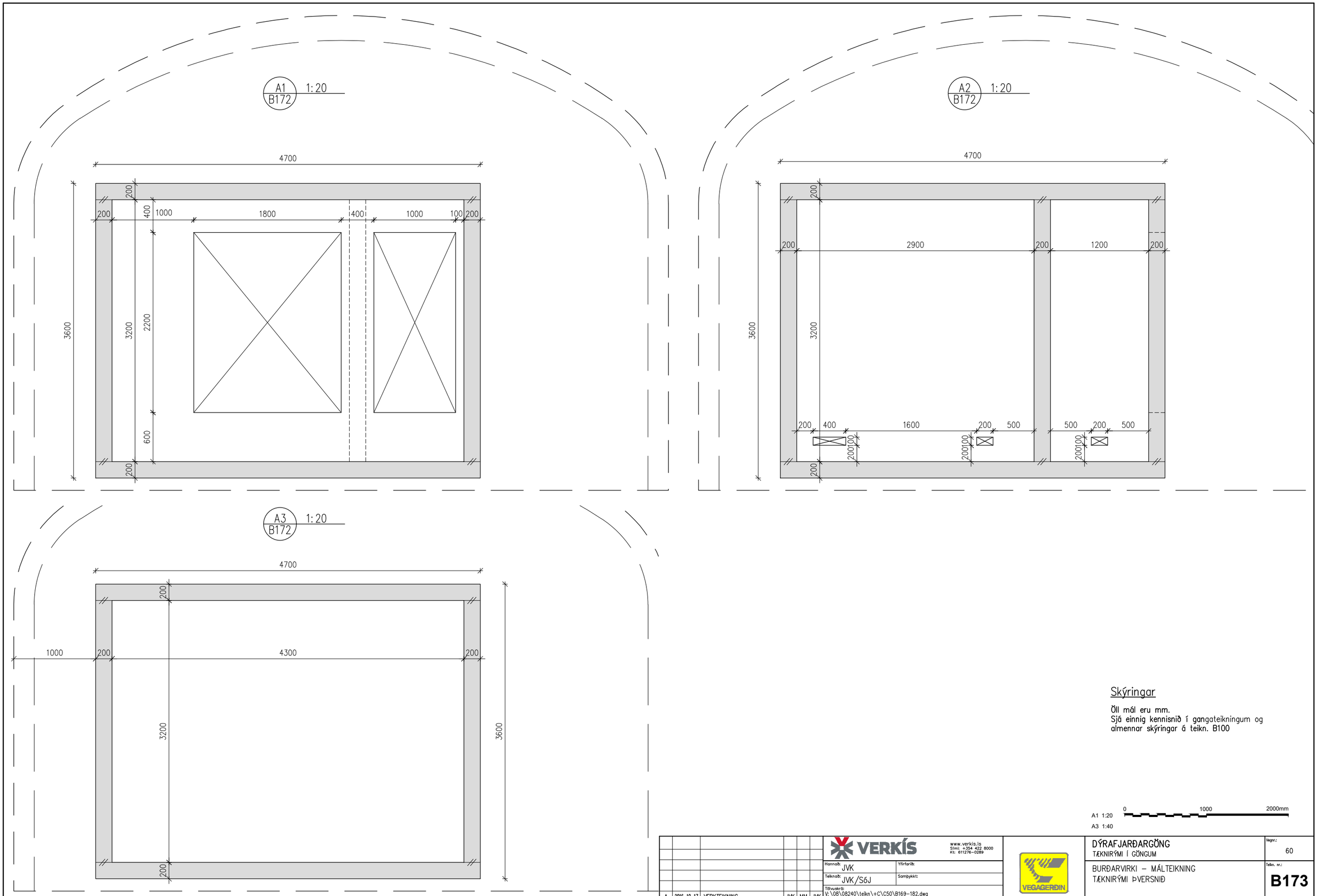

Útg.	Dags.	Breyting	Ha.	Yf.	Sþ.
A	2016-10-17	VERKTEIKNING	JVK	MM	JVK

VERKÍS
www.verkis.is
Sími: +354 422 8000
Kt: 611276-0289

Hannað: JVK
Yfirfarið:
Teiknað: JVK/SóJ
Samþykkt:
Tölvuskrá: V:\08\08240\teikn\+C\C50\B169-182.dwg
Dags: MARS 2016
Verknúmer: 08240
Bl. A1

VEGAGERÐIN

DÝRAFJARÐARGÖNG
TÆKNIRÝMI Í GÖNGUM

BURÐARVIRKI – MÁLTEIKNING
TÆKNIRÝMI ÞVERSNIÐ

Vegnr.: 60
Teikn. nr.: B173
Útgáfa: A
Mælikvarði: 1:20

© ÖLL AFNOT OG AFRITUN TEIKNINGA, AÐ HLUTA EÐA Í HELD, ER HÁÐ SKRIFLEGU LEYFI HÖFUNDA

Prentað 31.10.2016 15:54:30

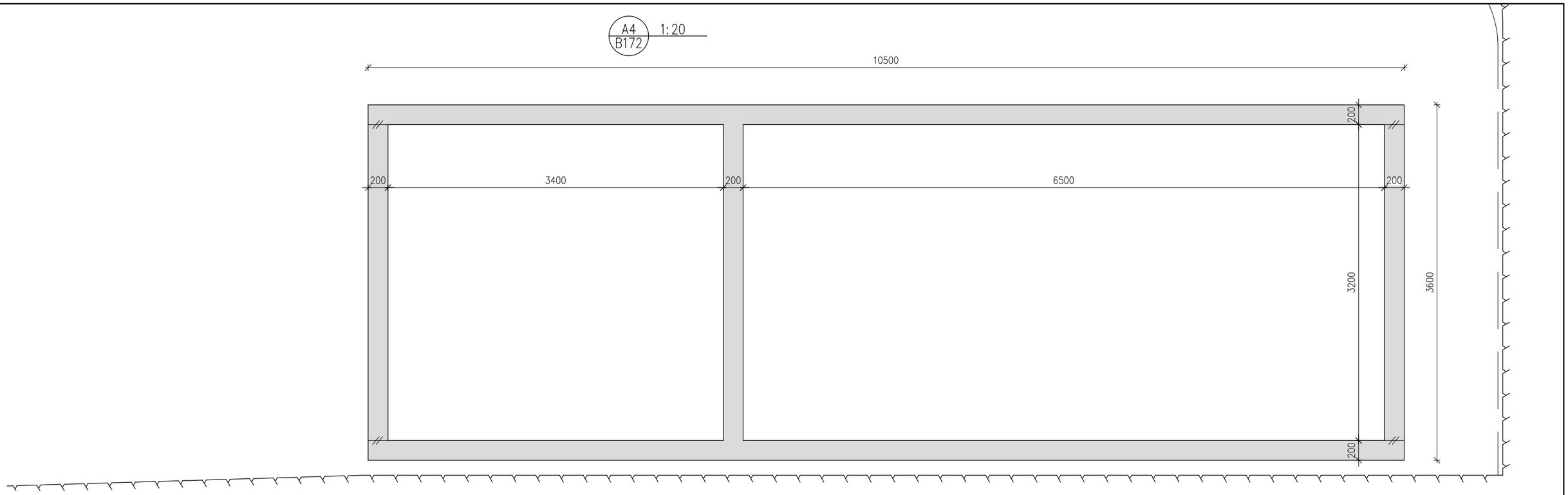

Skýringar

Öll mál eru mm.
Sjá einnig kennisnið í gangateikningum og almennar skýringar á teikn. B100

A1 1:20
A3 1:40
0 1000 2000mm

Útg.	Dags.	Breyting	Ha.	Yf.	Sp.
A	2016-10-17	VERKTEIKNING	JVK	MM	JVK

VERKÍS
www.verkis.is
Sími: +354 422 8000
Kt: 611276-0289

Hannað: JVK
Yfirfarið:
Teiknað: JVK/SóJ
Samþykkt:
Tölvuskrá: V:\08\08240\teikn\+C\C50\B169-182.dwg
Dags: MARS 2016
Verknúmer: 08240
Bl. A1

VEGAGERÐIN

DÝRAFJARÐARGÖNG
TÆKNIRÝMI Í GÖNGUM

BURÐARVIRKI – MÁLTEIKNING
TÆKNIRÝMI LANGSNIÐ A4, A5

Vegnr.: 60
Teikn. nr.: B174
Mælikvarði: 1:20
Útgáfa: A

Prentað 31.10.2016 15:54:32

© ÖLL AFNOT OG AFRITUN TEIKNINGA, AÐ HLUTA EÐA Í HEILD, ER HÁÐ SKRIFLEGU LEYFI HÖFUNDA

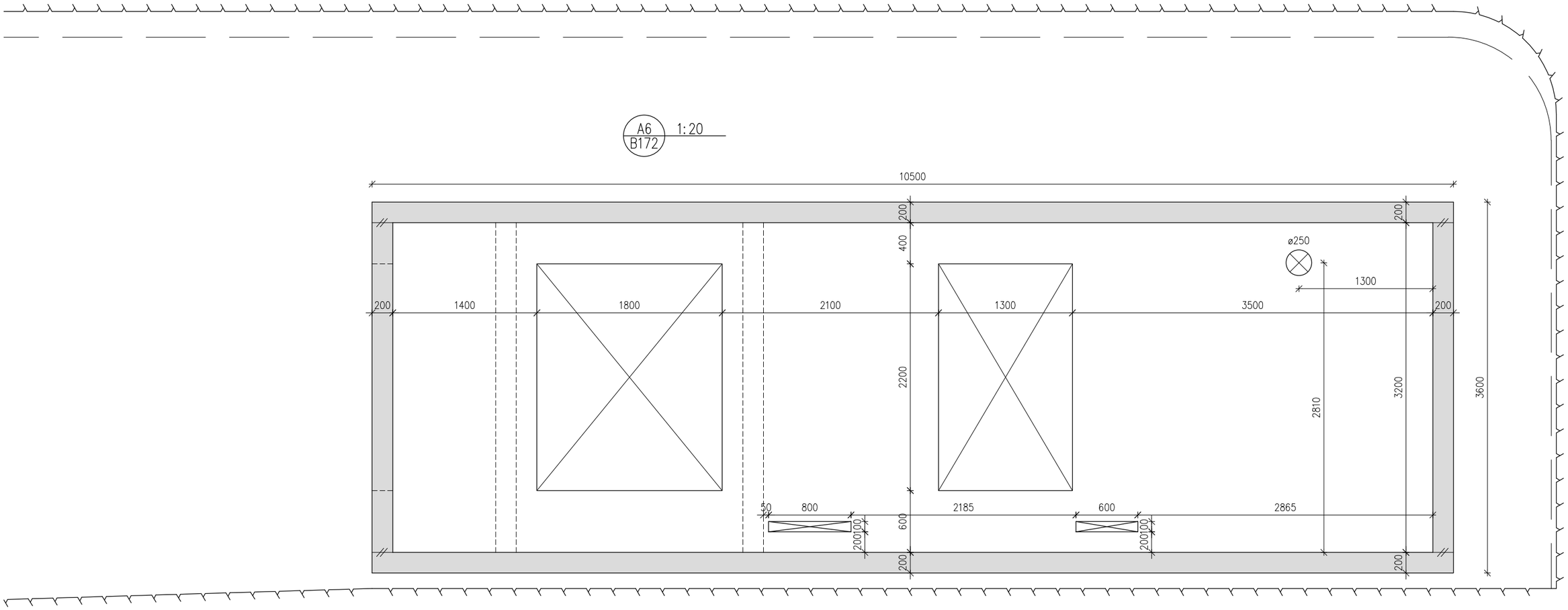

Skýringar

Öll mál eru mm.
Sjá einnig kennisnið í gangateikningum og almennar skýringar á teikn. B100

A1 1:20
A3 1:40
0 1000 2000mm

Útg.	Dags.	Breyting	Ha.	Yf.	Sp.
A	2016-10-17	VERKTEIKNING	JVK	MM	JVK

VERKÍS
www.verkis.is
Sími: +354 422 8000
Kt: 611276-0289

Hannað: JVK
Yfirfarið:
Teiknað: JVK/SóJ
Samþykkt:
Tölvuskrá: V:\08\08240\teikn\+C\C50\B169-182.dwg
Dags: MARS 2016
Verknúmer: 08240
Bl. A1

VEGAGERÐIN

DÝRAFJARÐARGÖNG
TÆKNIRÝMI Í GÖNGUM

BURÐARVIRKI – MÁLTEIKNING
TÆKNIRÝMI – LANGSNIÐ A6

Vegnr.: 60
Teikn. nr.: B175
Útgáfa: A
Mælikvarði: 1:20

Prentað 31.10.2016 15:54:34

© ÖLL AFNOT OG AFRITUN TEIKNINGA, AÐ HLUTA EÐA Í HELD, ER HÁÐ SKRIFLEGU LEYFI HÖFUNDA

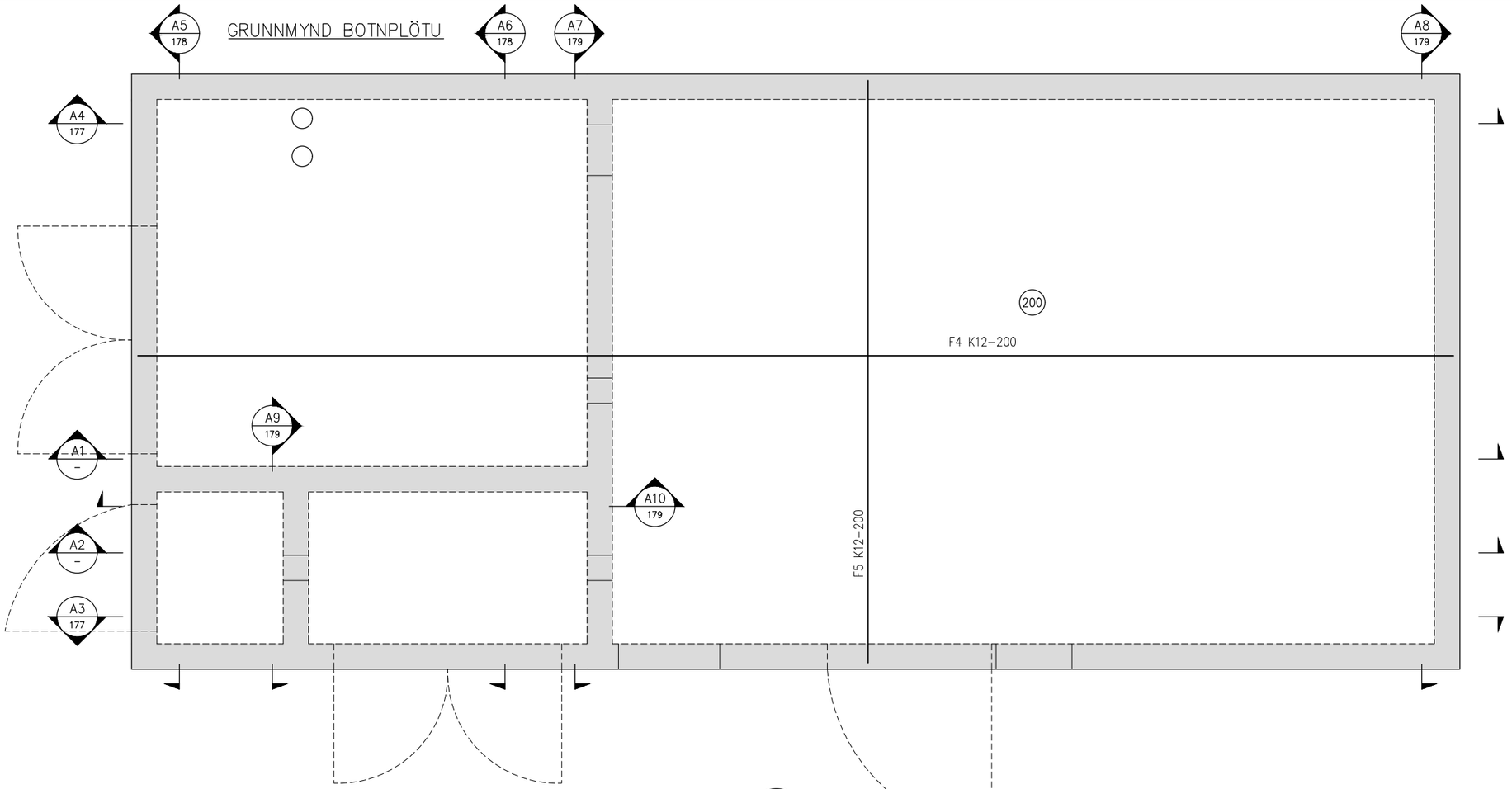

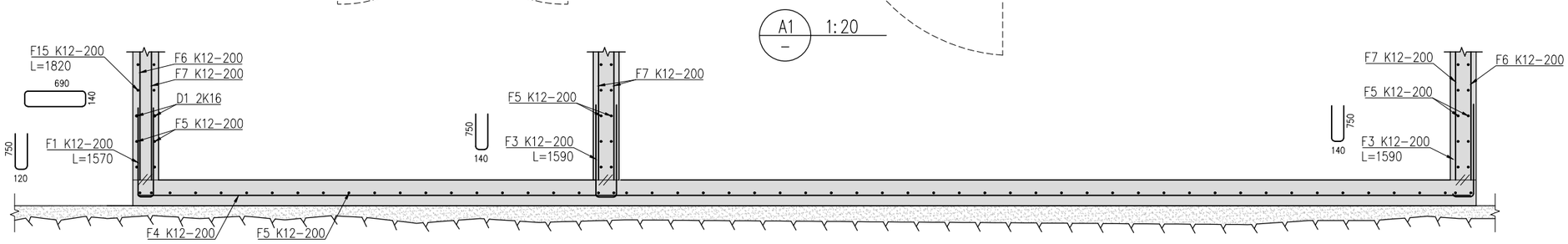

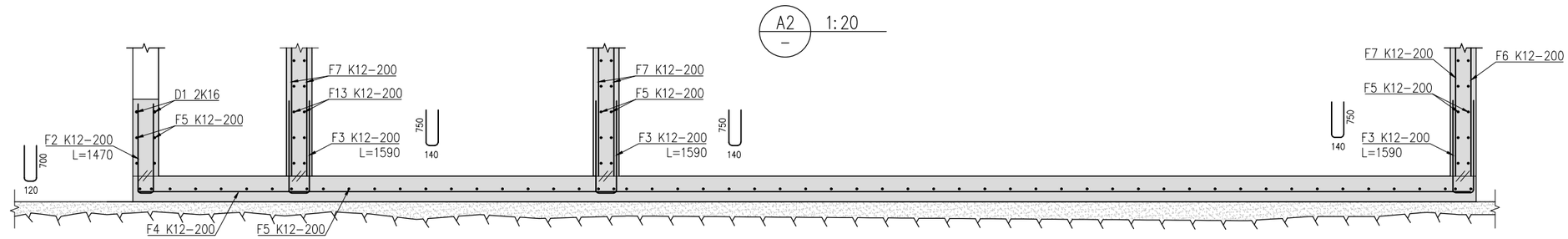

Skýringar

Öll mál eru mm.
Sjá einnig kennisnið í gangateikningum og almennar skýringar á teikn. B100

A1 1:20
A3 1:40
0 1000 2000mm

A	2016-10-17	VERKTEIKNING	JVK	MM	JVK	
Útg.	Dags.	Breyting	Hn.	Yf.	Sp.	

VERKÍS
www.verkis.is
Sími: +354 422 8000
Kt: 611276-0289

Hannað: JVK | Yfirfarið:
Teiknað: JVK/SóJ | Samþykkt:
Tölvuskrá: V:\08\08240\teikn\+C\C50\B169-182.dwg
Dags: MARS 2016 | Verknúmer: 08240 | Bl. A1

VEGAGERÐIN

DÝRAFJARÐARGÖNG
TÆKNIRÝMI Í GÖNGUM

Vegnr.: 60

BURÐARVIRKI – JÁRNATEIKNING
GRUNNMYND BOTNPLÖTU
SNIÐ A1 OG A2

Teikn. nr.: B176

Mælikvarði: 1:20
Útgáfa: A

Prentað 31.10.2016 15:54:35

© ALL RÉTT OG AFRITUN TEIKNINGA, AÐ HLUTA EÐA Í HEILD, ER HÁÐ SKRIFLEGU LEYFI HÖFUNDA

A3 B176 1:20

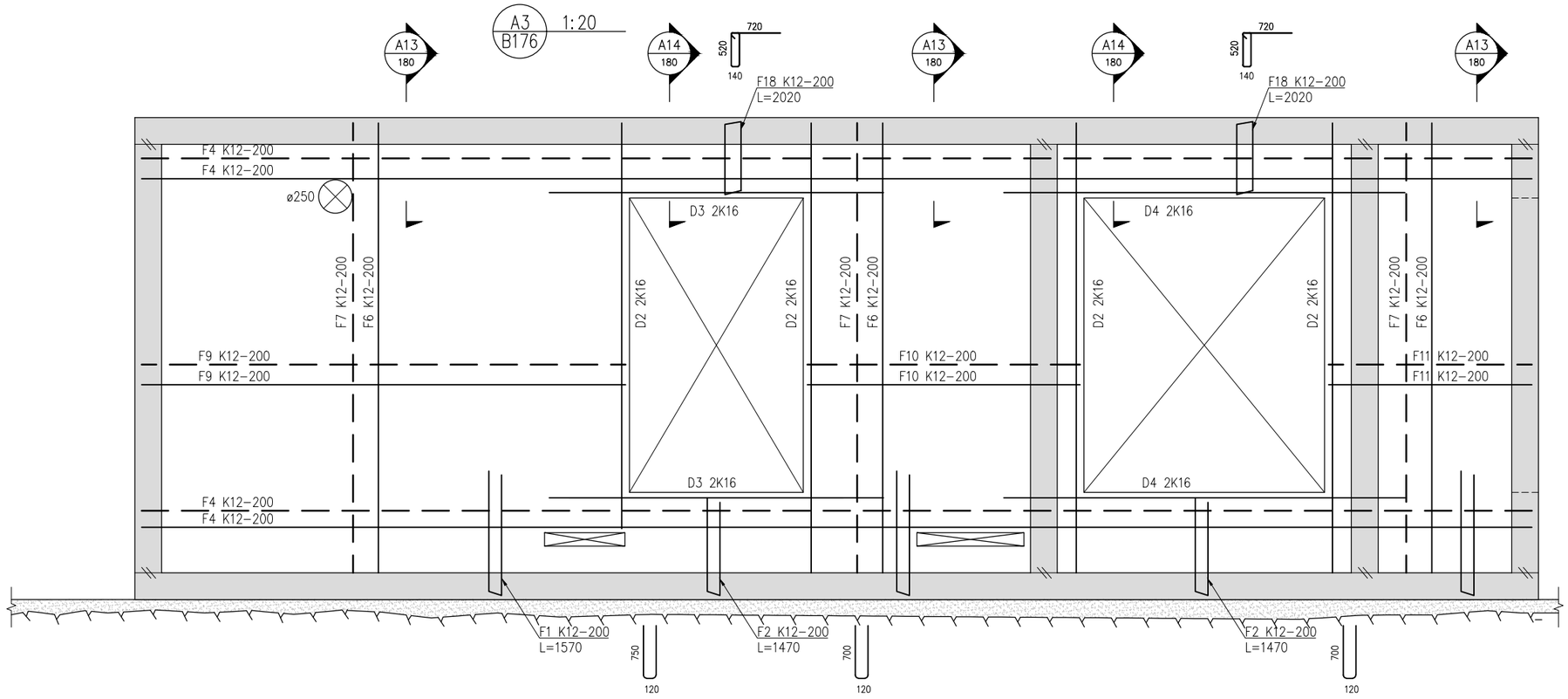

A4 B176 1:20

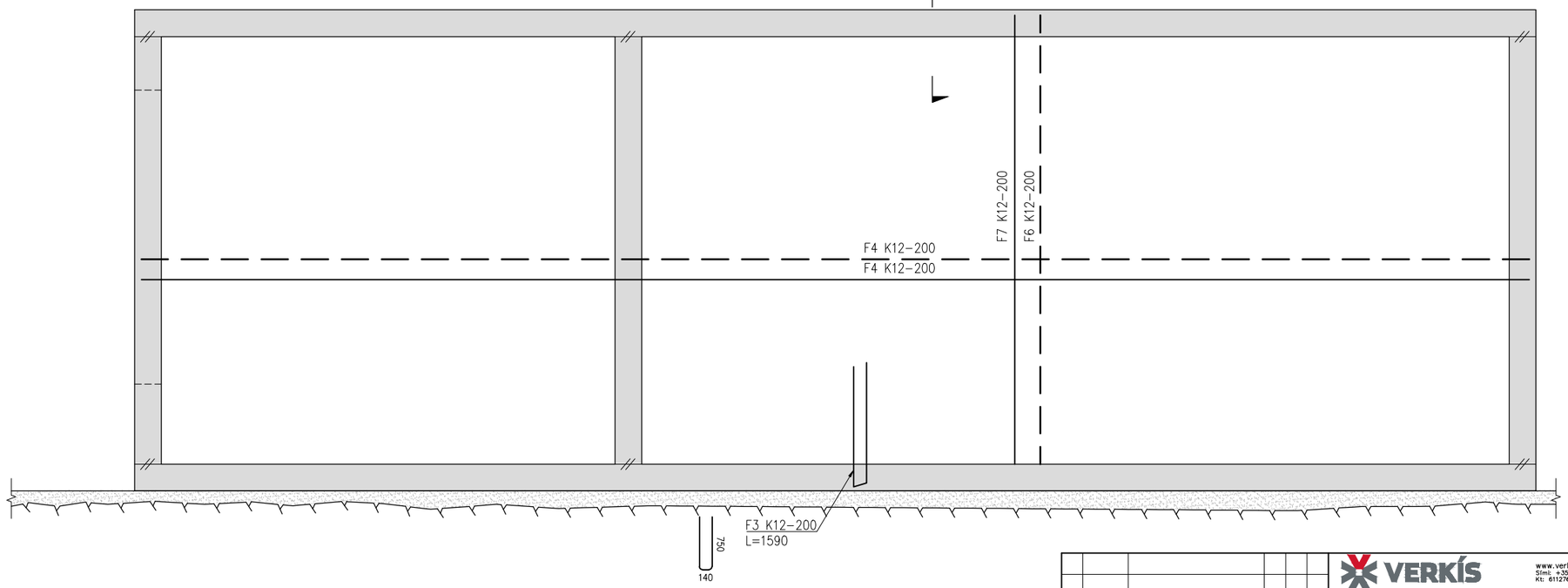

Skýringar

Öll mál eru mm.
Sjá einnig kennisnið í gangateikningum og almennar skýringar á teikn. B100

A1 1:20
A3 1:40
0 1000 2000mm

© ÁLL RÉTTUR ÁSKILINN TEIKNINGA, AÐ HLUTA EÐA Í HEILD, ER HÁÐ SKRIFLEGU LEYFI HÖFUNDA

Prentað 31.10.2016 15:54:37

Útg.	Dags.	Breyting	Hn.	Yf.	Sp.
A	2016-10-17	VERKTEIKNING	JVK	MM	JVK

VERKÍS
www.verkis.is
Sími: +354 422 8000
Kt: 611276-0289

Hannað: JVK	Yfirfarið:
Teiknað: JVK/SóJ	Samþykkt:
Tölvuskrá: V:\08\08240\teikn\+C\C50\B169-182.dwg	
Dags: MARS 2016	Verknúmer: 08240
Bl. A1	

VEGAGERÐIN

DÝRAFJARÐARGÖNG
TÆKNIRÝMI Í GÖNGUM

BURÐARVIRKI – JÁRNATEIKNING
SNIÐ A3 OG A4

Vegnr.:	Teikn. nr.:
60	B177

Mælikvarði: 1:20
Útgáfa: A

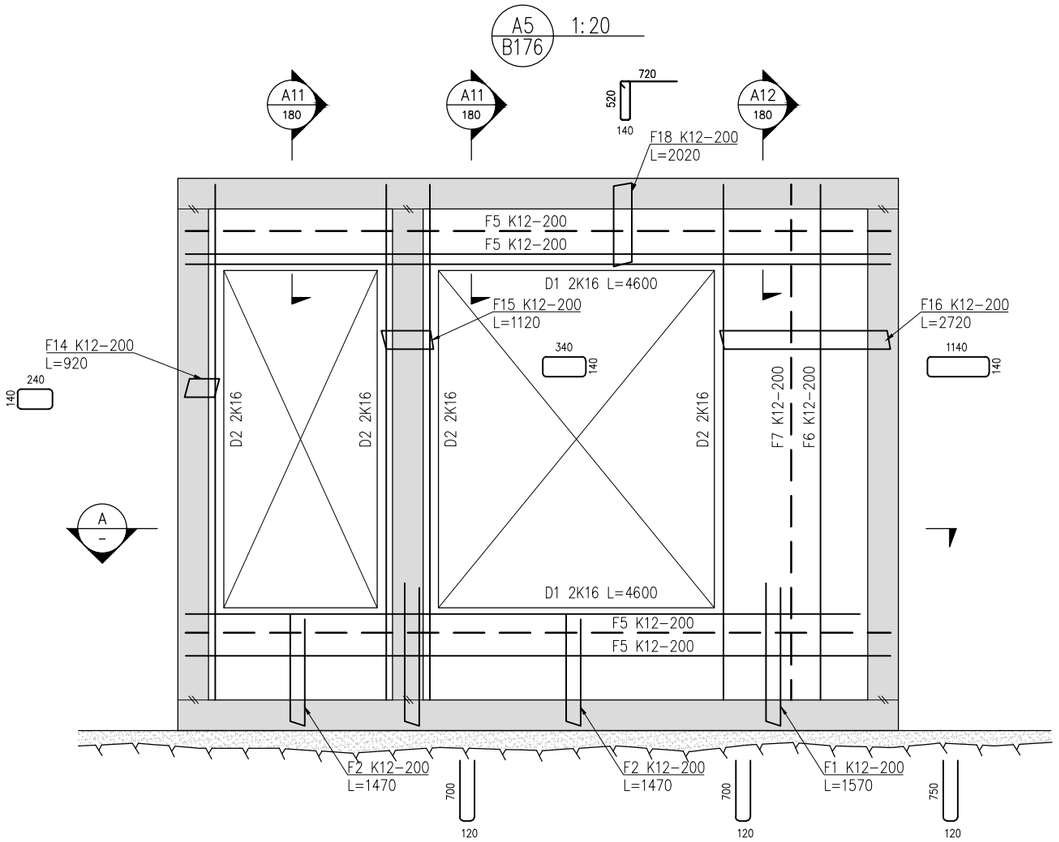

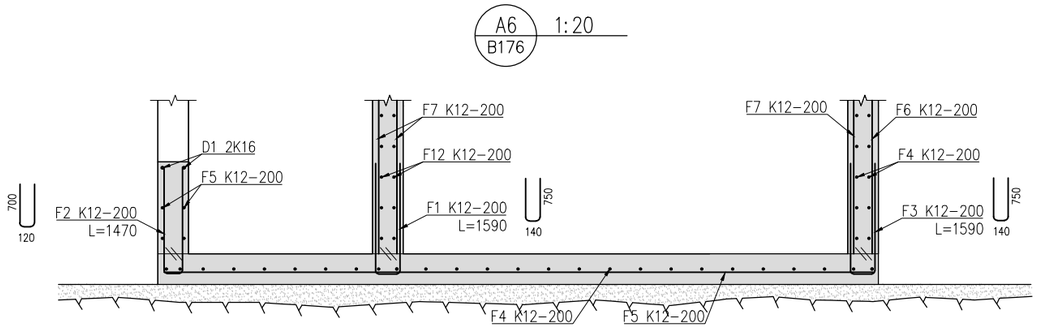

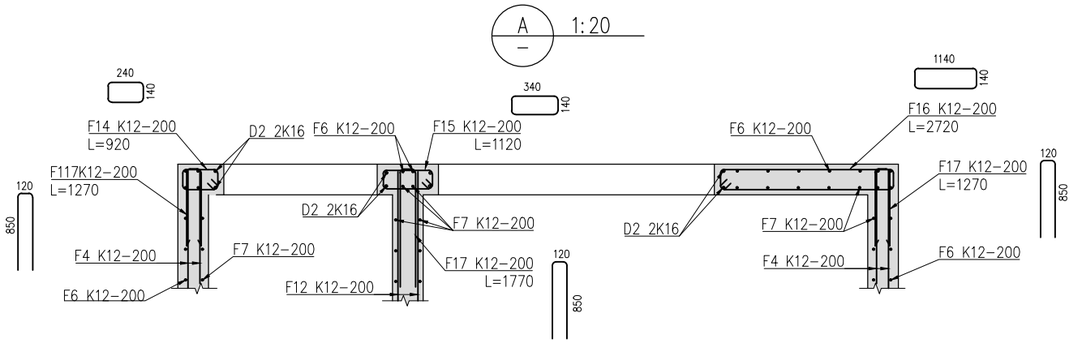

Bending við horn
1:20

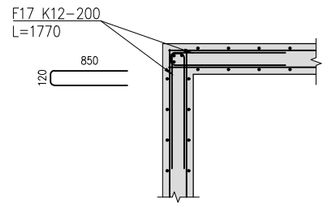

Bending innv. við útvegg
1:20

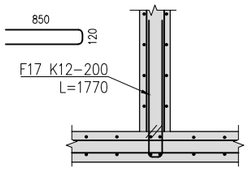

Skýringar

Öll mál eru mm.
Sjá einnig kennisnið í gangateikningum og almennar skýringar á teikn. B100

A1 1:20
A3 1:40
0 1000 2000mm

A	2016-10-17	VERKTEIKNING	JVK	MM	JVK	
Útg.	Dags.	Breyting	Ha.	Yf.	Sp.	

VERKÍS
www.verkis.is
Sími: +354 422 8000
Kt: 611276-0289

Hannað: JVK | Yfirfarið:
Teiknað: JVK/SéJ | Samþykkt:
Tölvuskrá: V:\08\08240\teikn\+C\C50\B169-182.dwg
Dags: MARS 2016 | Verknúmer: 08240 | Bl. A1

VEGAGERÐIN

DÝRAFJARÐARGÖNG
TÆKNIRÝMI Í GÖNGUM

BURÐARVIRKI – JÁRNATEIKNING
SNIÐ A4, A5, A OG DEILI

Vegnr.: 60
Teikn. nr.: B178
Útgáfa: A
Mælikvarði: 1:20

Prentað 31.10.2016 15:54:39

© ALL RÉTT OG AFRITUN TEKNINGA, AÐ HLUTA EÐA Í HEILD, ER HÁÐ SKRIFLEGU LEYFI HÖFUNDA

A7 / B176 1:20

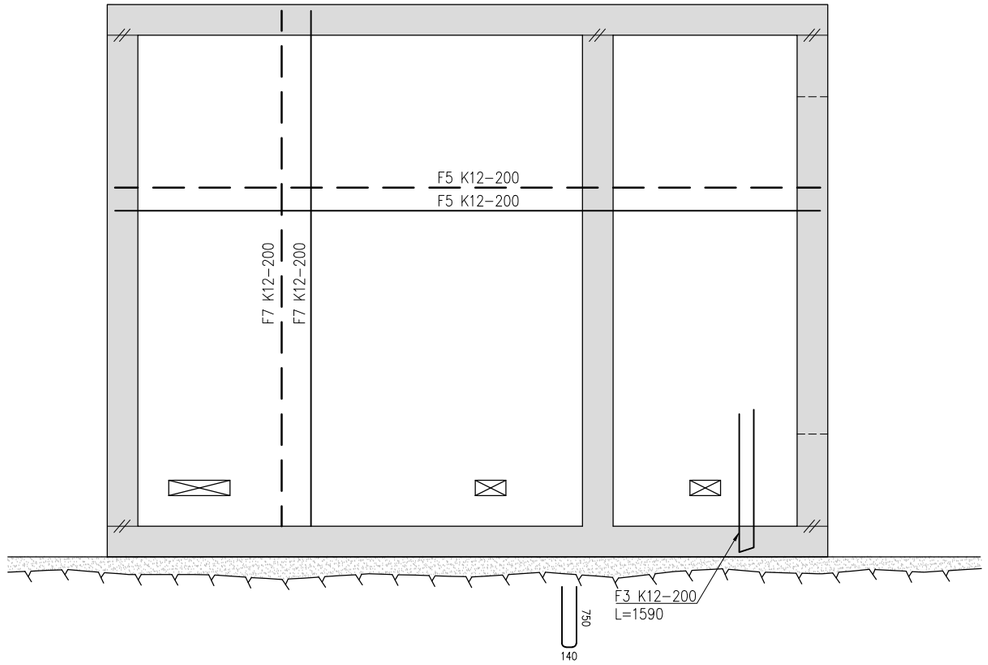

A9 / B176 1:20

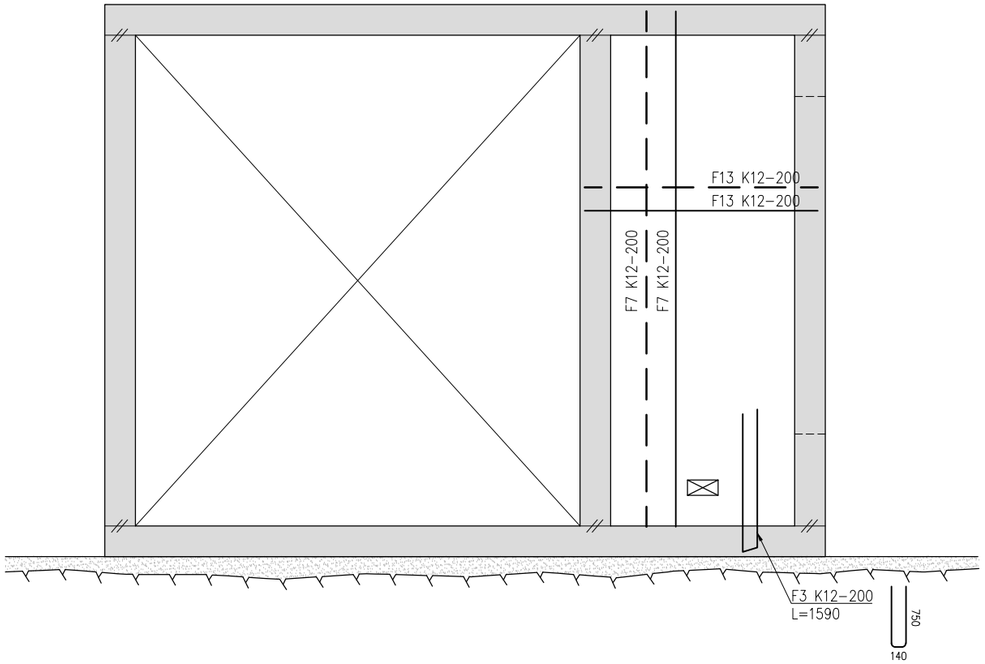

A8 / B176 1:20

A16 / 180

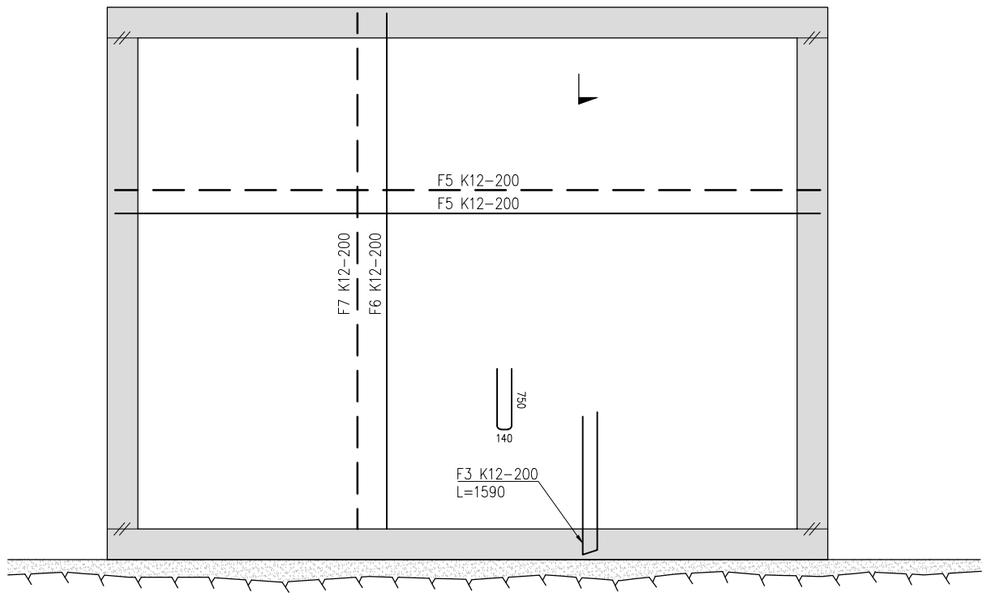

A10 / B176 1:20

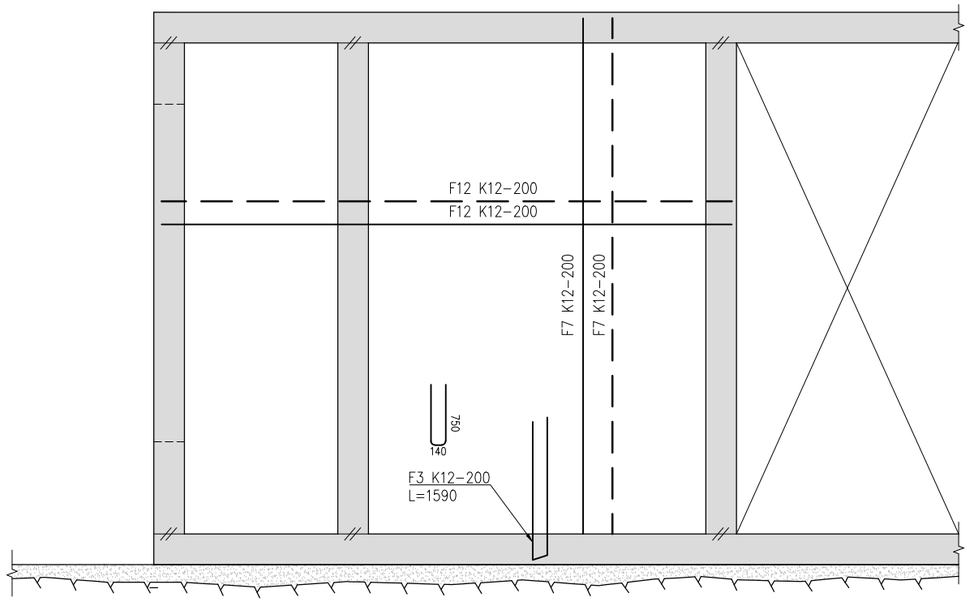

Skýringar

Öll mál eru mm.
Sjá einnig kennisnið í gangateikningum og almennar skýringar á teikn. B100

A1 1:20
A3 1:40

0 1000 2000mm

Útg.	Dags.	Breyting	Hn.	Yf.	Sp.
A	2016-10-17	VERKTEIKNING	JVK	MM	JVK

VERKÍS
www.verkis.is
Sími: +354 422 8000
Kt: 611276-0289

Hannað: JVK
Yfirfarið:
Teiknað: JVK/SóJ
Samþykkt:
Tölvuskrá: V:\08\08240\teikn\+C\C50\B169-182.dwg
Dags: MARS 2016
Verknúmer: 08240
Bl. A1

VEGAGERÐIN

DÝRAFJARÐARGÖNG
TÆKNIRÝMI Í GÖNGUM

BURÐARVIRKI – JÁRNATEIKNING
SNIÐ A7, A8, A9 OG A10

Vegnr.: 60
Teikn. nr.: B179
Útgáfa: A
Mælikvarði: 1:20

Prentað 31.10.2016 15:54:42

© ÖLL AFNOT OG AFRITUN TEIKNINGA, AÐ HLUTA EÐA Í HEILD, ER HÁÐ SKRIFLEGU LEYFI HÖFUNDA

GRUNNMYND ÞAKPLÖTU

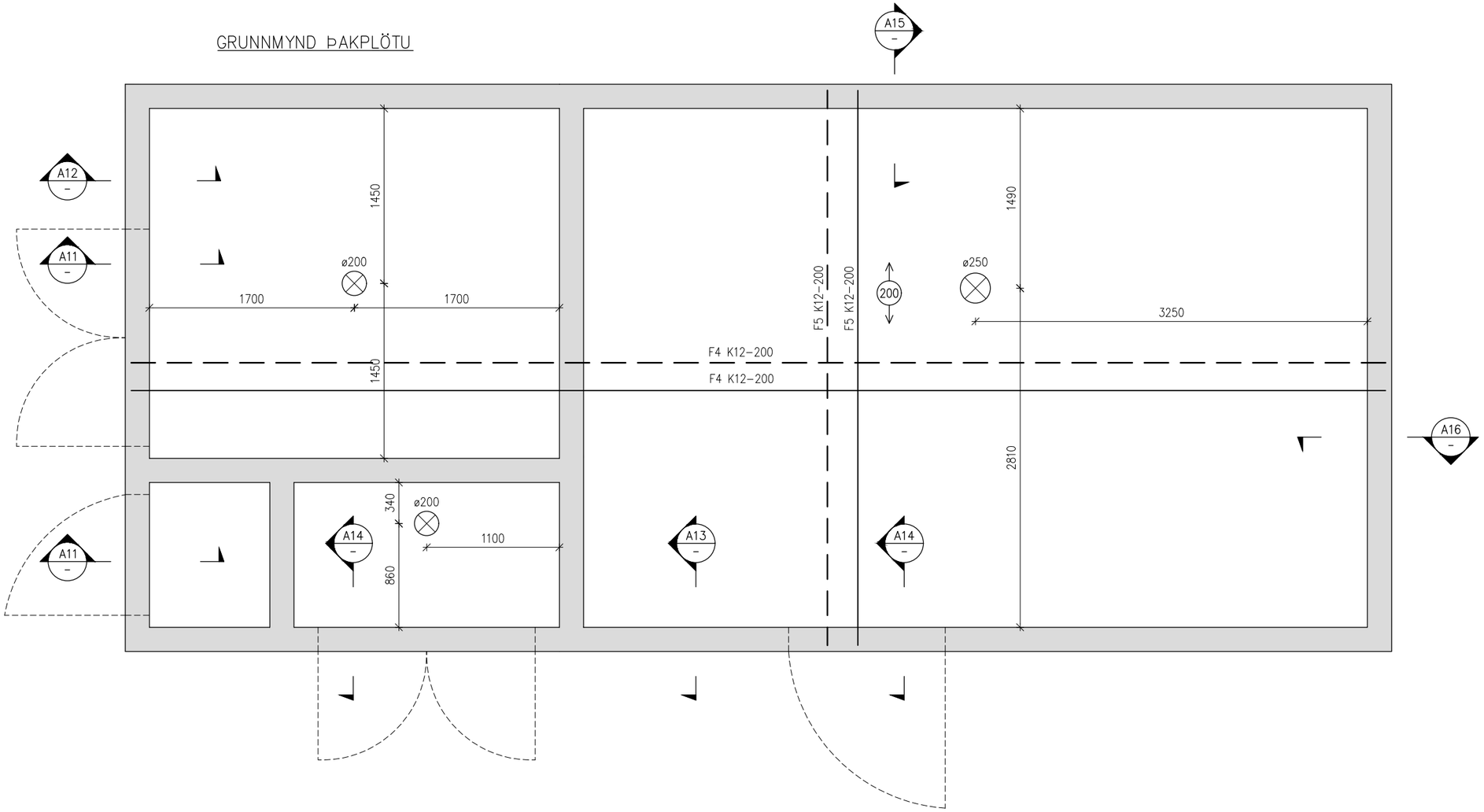

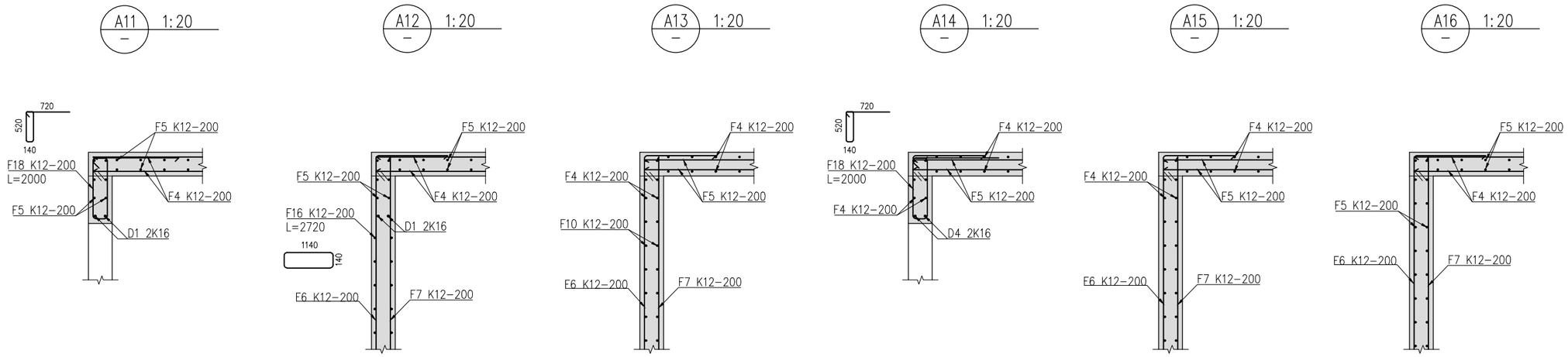

Skýringar

Öll mál eru mm.
Sjá einnig kennisnið í gangateikningum og almennar skýringar á teikn. B100

A1 1:20
A3 1:40

0 1000 2000mm

Útg.	Dags.	Breyting	Ha.	Yf.	Sþ.
A	2016-10-17	VERKTEIKNING	JVK	MM	JVK

VERKÍS
www.verkis.is
Sími: +354 422 8000
Kt: 611276-0289

Hannað: JVK
Yfirfarið:
Teiknað: JVK/SóJ
Samþykkt:
Tölvuskrá: V:\08\08240\teikn\+C\C50\B169-182.dwg
Dags: MARS 2016
Verknúmer: 08240
Bl. A1

VEGAGERÐIN

DÝRAFJARÐARGÖNG
TÆKNIRÝMI Í GÖNGUM

BURÐARVIRKI – JÁRNATEIKNING
GRUNNMYND ÞAKPLÖTU
SNIÐ A11 – A16

Mælikvarði: 1:20

Vegnr.: 60
Teikn. nr.: B180
Útgáfa: A

Prentað 31.10.2016 15:54:43

© ÖLL AFNOT OG AFRITUN TEIKNINGA, AÐ HLUTA EÐA Í HEILD, ER HÁÐ SKRIFLEGU LEYFI HÖFUNDA

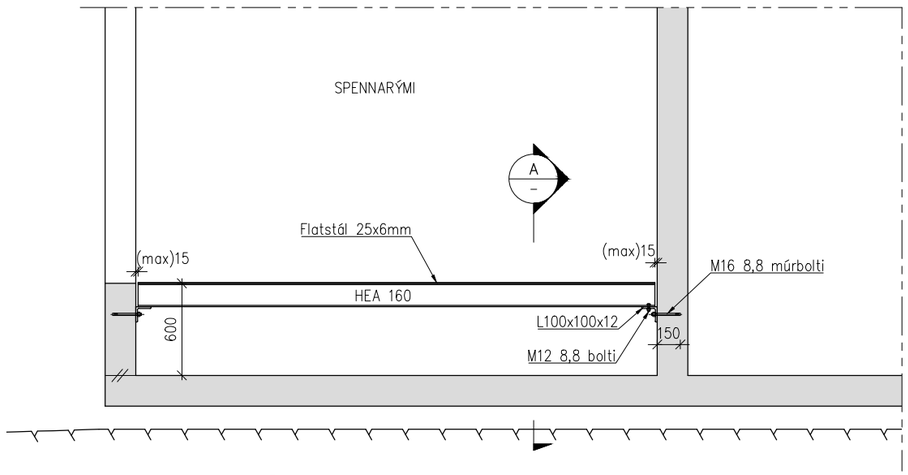

B SNIÐ
1: 20

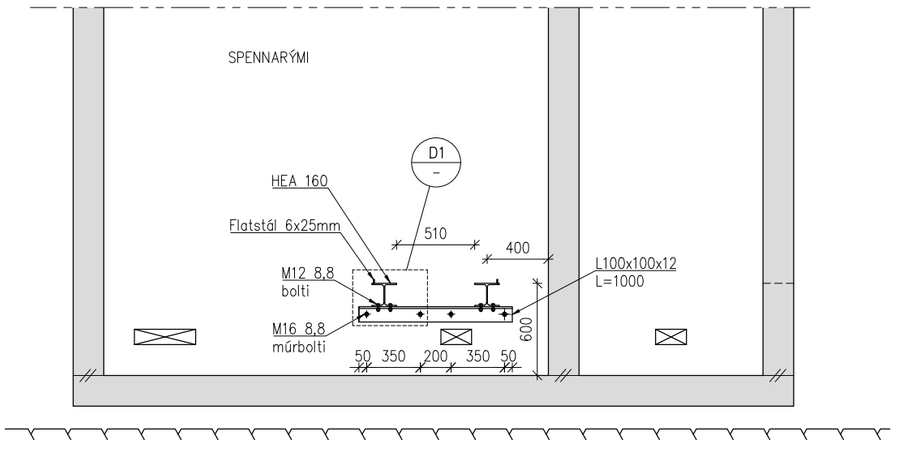

A SNIÐ
1: 20

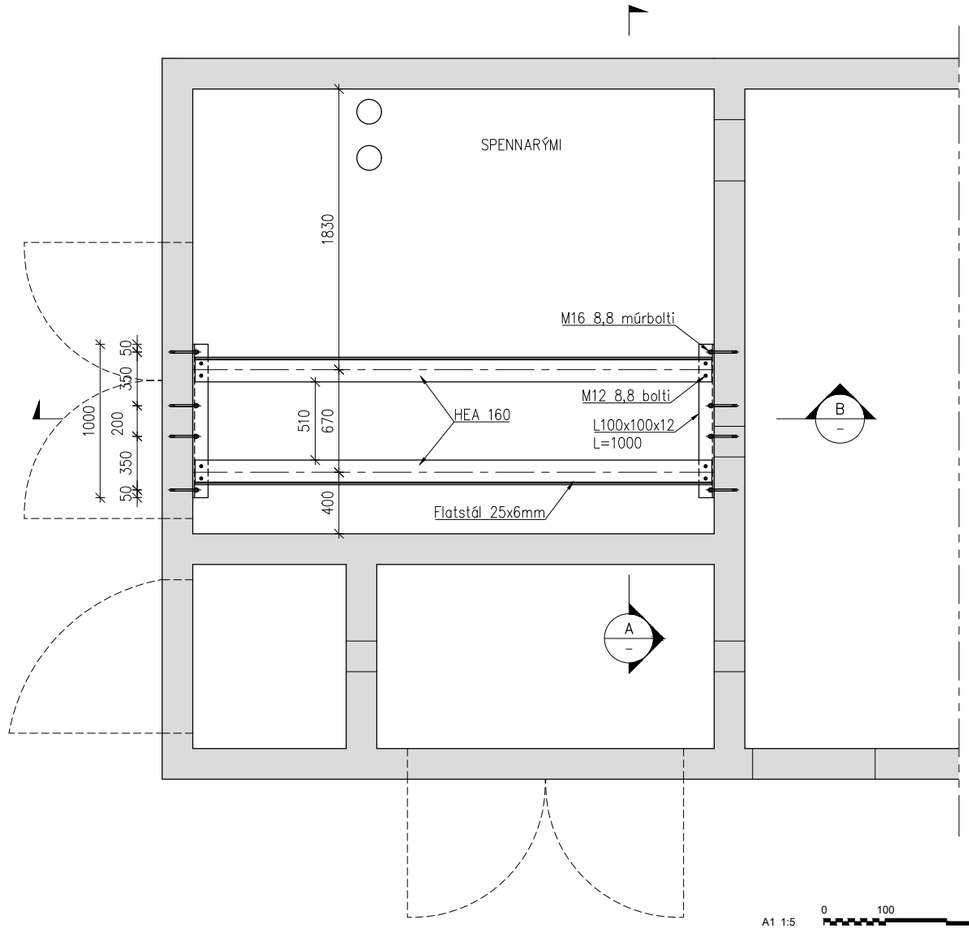

GRUNNMYND SPENNARÝMIS
MKV. 1: 20

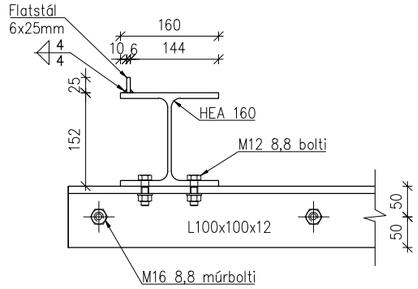

D1 DEILI
1: 5

Ath!
Endurskoða skal mál þegar ákveðið hefur verið hvaða spennir verður notaður.

Skýringar

Öll mál eru í mm.
Stál skal vera S235J2G3 EN 10025 og skal sýruþvegið og heitsinkhúðað min. 70 µm.
Boltar skulu vera af viðurkenndri gerð t.d. Hilti HST.

Áður en vinna við gryfjugólf hefst skal sannreyna byggingarmál á verkstað
Sjá nánari skýringar á teikningu B100

A1 1:5
A3 1:10
0 100 500mm

A1 1:20
A3 1:40
0 1000 2000mm

Útg.	Dags.	Breyting	Ha.	Yf.	Sp.
A	2016-10-17	VERKTEIKNING	JVK	MM	JVK

VERKÍS
www.verkis.is
Sími: +354 422 8000
Kt: 611276-0289

Hannað: JVK	Yfirfarið:
Teiknað: JVK/SóJ	Samþykkt:
Tölvuskrá: V:\08\08240\teikn\+C\C50\B169-182.dwg	
Dags: MARS 2016	Verknúmer: 08240
Bl. A1	

VEGAGERÐIN

DÝRAFJARÐARGÖNG
TÆKNIRÝMI Í GÖNGUM

BURÐARVIRKI – STÁLTEIKNING
UNDIRSTAÐA UNDIR SPENNI
GRUNNMYND, SNIÐ OG DEILI

Vegnr.: 60
Teikn. nr.: B181
Útgáfa: A
Mælikvarði: 1: 20

© ÖLL ÁFRAM OG AFRITUN TEIKNINGA, AÐ HLUTA EÐA Í HEILD, ER HÁÐ SKRIFLEGU LEYFI HÖFUNDA

Prentað 31.10.2016 15:54:45

JÁRNASKRÁ TÆKNIRÝMA

VERKÍS

Járnaskrá

Verkefni: DÝRAFJARÐARGÖNG
Byggingarhluti: TÆKNIRÝMI
Blað nr. 1

Uppdr. nr.:
Dags.:
Gert af:

Merking	Þvermál mm	Lengd mm	Fjöldi stk	Lengd alls m	Lögun	Skýringar
Undirstöður og yfirbygging						
F1	ø12	1.570	38	60	750 / 120	
F2	ø12	1.470	28	41	700 / 120	
F3	ø12	1.590	94	149	750 / 140	
F4	ø12	10.400	120	1248	10400	
F5	ø12	4.600	210	966	4600	
F6	ø12	3.940	108	426	3360 / 600	
F7	ø12	3.360	213	716	3360	
F9	ø12	3.620	22	80	3620	
F10	ø12	2.040	22	45	2040	
F11	ø12	1.520	22	33	1520	
F12	ø12	3.720	32	119	3720	
F13	ø12	1.520	32	49	1520	
F14	ø12	920	11	10	240 / 140	
F15	ø12	1.120	11	12	340 / 140	
F16	ø12	2.720	11	30	1140 / 140	
F17	ø12	1.770	192	340	850 / 120	
F18	ø12	2.020	28	57	520 / 720 / 140	
D1	ø16	4.600	4	18	4600	
D2	ø16	3.360	16	54	3360	
D3	ø16	2.500	4	10	2500	
D4	ø16	3.000	4	12	3000	

© ALL RÉTTUR OG ÁBYRGÐ TEIKNINGA, AÐ HLUTA EÐA Í HEILD, ER HÁÐ SKRIFLEGU LEYFI HÖFUNDA

Prentað 31.10.2016 15:54:47

Útg.	Dags.	Breyting	Hø.	Yf.	Sp.
A	2016-10-17	VERKTEIKNING	JVK	MM	JVK

VERKÍS
www.verkis.is
Sími: +354 422 3000
Kt: 611276-0289

Hannað: JVK	Yfirfarið:
Teiknað: JVK/SóJ	Samþykkt:
Tölvuskrá: V:\08\08240\teikn\+C\C50\B169-182.dwg	
Dags: MARS 2016	Verknúmer: 08240
Bl. A1	

VEGAGERÐIN

DÝRAFJARÐARGÖNG
TÆKNIRÝMI Í GÖNGUM

BURÐARVIRKI – JÁRNATEIKNING
JÁRNASKRÁ

Vegnr.: 60
Teikn. nr.: **B182**
Útgáfa: **A**
Mælikvarði: 1:20

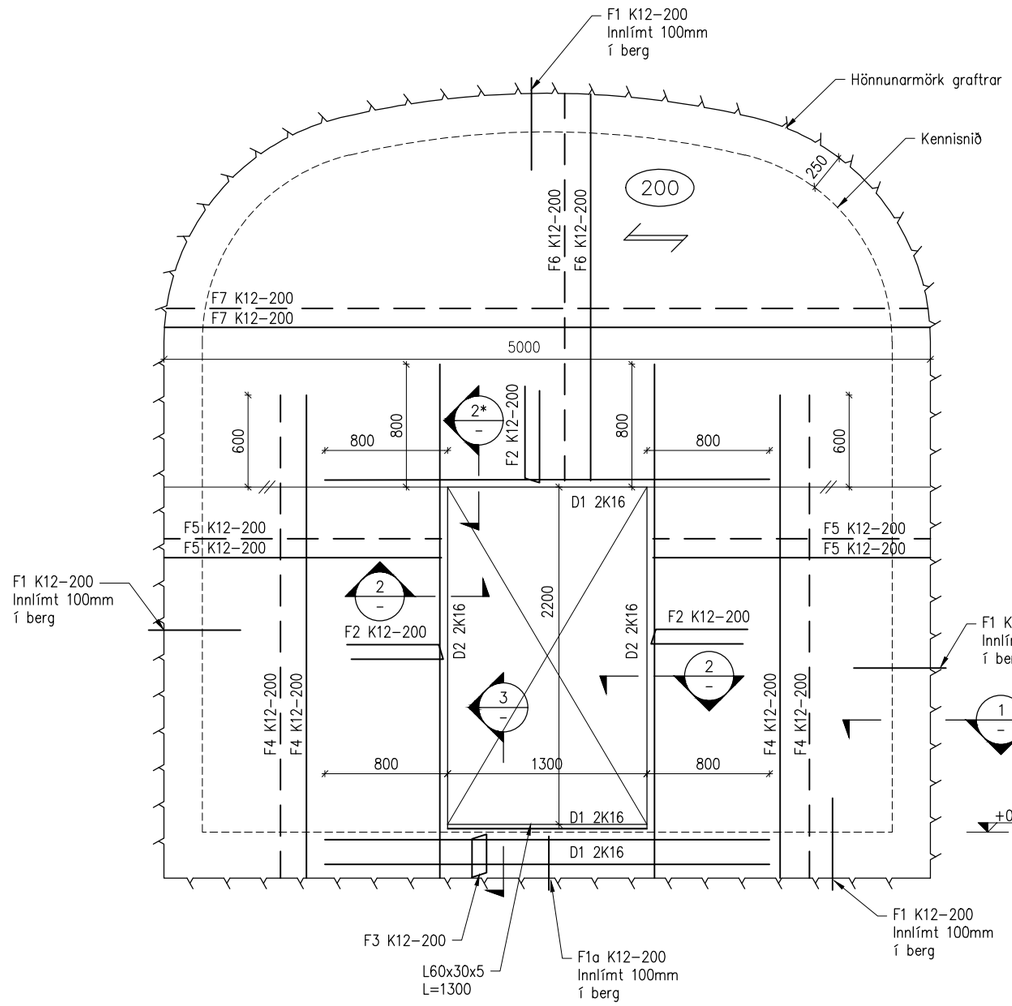

Reykþétta skal vegg að bergi t.d. með sprautusteypu

+0,45 í útskoti C, E, G, I +0,25 í útskoti K

Kóti 0,00 er í miðlínu vegar

ÁSÝND VEGGJAR Mkv. 1:20
(Innanfrá)

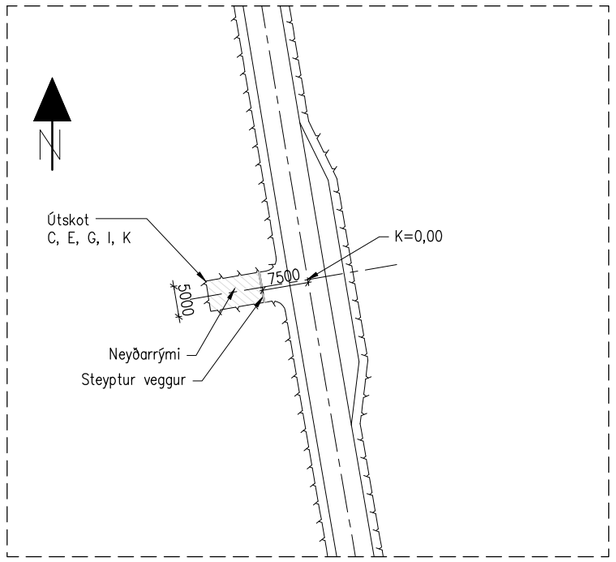

AFSTAÐA VEGGJAR Í ÚTSKOTUM C, E, G, I OG K Mkv. 1:500

VERKÍS
Verkefni: DÝRAFJARÐARGÖNG
Byggingarhluti: NEYÐRARÝMI Í ÚTSKOTUM
Uppdr. nr.:
Dags.:
Gert af:

Járnaskrá

Merking	Þvermál mm	Lengd mm	Fjöldi stk	Lengd alls m	Lögun	Skýringar
Yfirbygging						
F1	ø12	600	88	53	600	
F1a	ø12	350	6	2	350	
F2	ø12	1280	28	36	600 / 130	
F3	ø12	920	6	6	250 / 130	
F4	ø12	3150	36	113	3150	
F5	ø12	1810	50	91	1810	
F6	ø12	(2300)	50	118	breytileg	(1490–2530)
F7	ø12	(4580)	26	120	breytileg	(2750–5000)
D1	ø16	2900	6	18	2900	
D2	ø16	3350	4	13	3350	

Stálskrá

Merking	Lengd	Fjöldi	Lögun	Skýringar
L60x30x5	L=1300	1 stk		K12–300 L=300

Allir vinklar skulu vera með ásoðnum tengijárnum K12–300 L=300 – sjá snið 3.
Allt stál skal heitgalvanhúða.

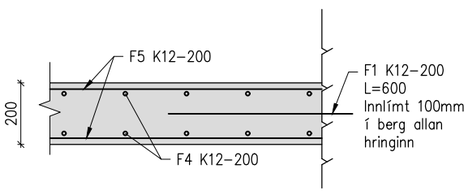

1 SNIÐ – 1:10

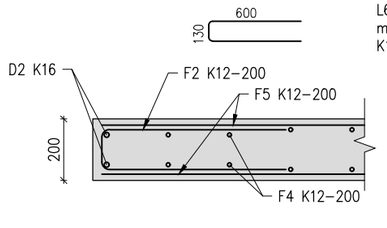

2 SNIÐ – 1:10

Snið 2* sambærilegt sniði 2

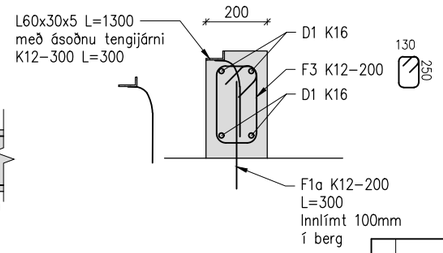

3 SNIÐ – 1:10

Innsteyptir vinklar skulu heitsinkhúðaðir

Skýringar

Öll mál eru mm.
Sjá einnig almennar skýringar á teikn. B–100

A1 1:10 / A3 1:20: 0 100 500 1000mm
A1 1:20 / A3 1:40: 0 1000 2000mm
A1 1:500 / A3 1:1000: 0 10000 50000mm

Útg.	Dags.	Breyting	JVK Ha.	MM Yf.	JVK Sp.
A	2016–10–17	VERKTEIKNING			

VERKÍS
www.verkis.is
Sími: +354 422 8000
Kt.: 611276–0289

Hannað: JVK | Yfirfarið:
Teiknað: SóJ | Samþykkt:
Tölvuskrá: V:\08\08240\teikn\+C\C50\B183_neydarrymi.dwg
Dags.: OKT. 2016 | Verknúmer: 08240 | Bl. A1

VEGAGERÐIN

DÝRAFJARÐARGÖNG
NEYÐARRÝMI Í GÖNGUM
Vegnr.: 60
BURÐARVIRKI – JÁRNATEIKNING
VEGGUR – ÁSÝND – SNIÐ 1–3
JÁRNASKRÁ
Teikn. nr.: B183
Meðkvarði: 1:10, 1:20, 1:500
Útgáfa: A

© ÖLL AFNOT OG AFRITUN TEIKNINGA ER HÁÐ SKRIFLEGU LEYFI HÖFUNDA

Prentað 31.10.2016 15:55:24

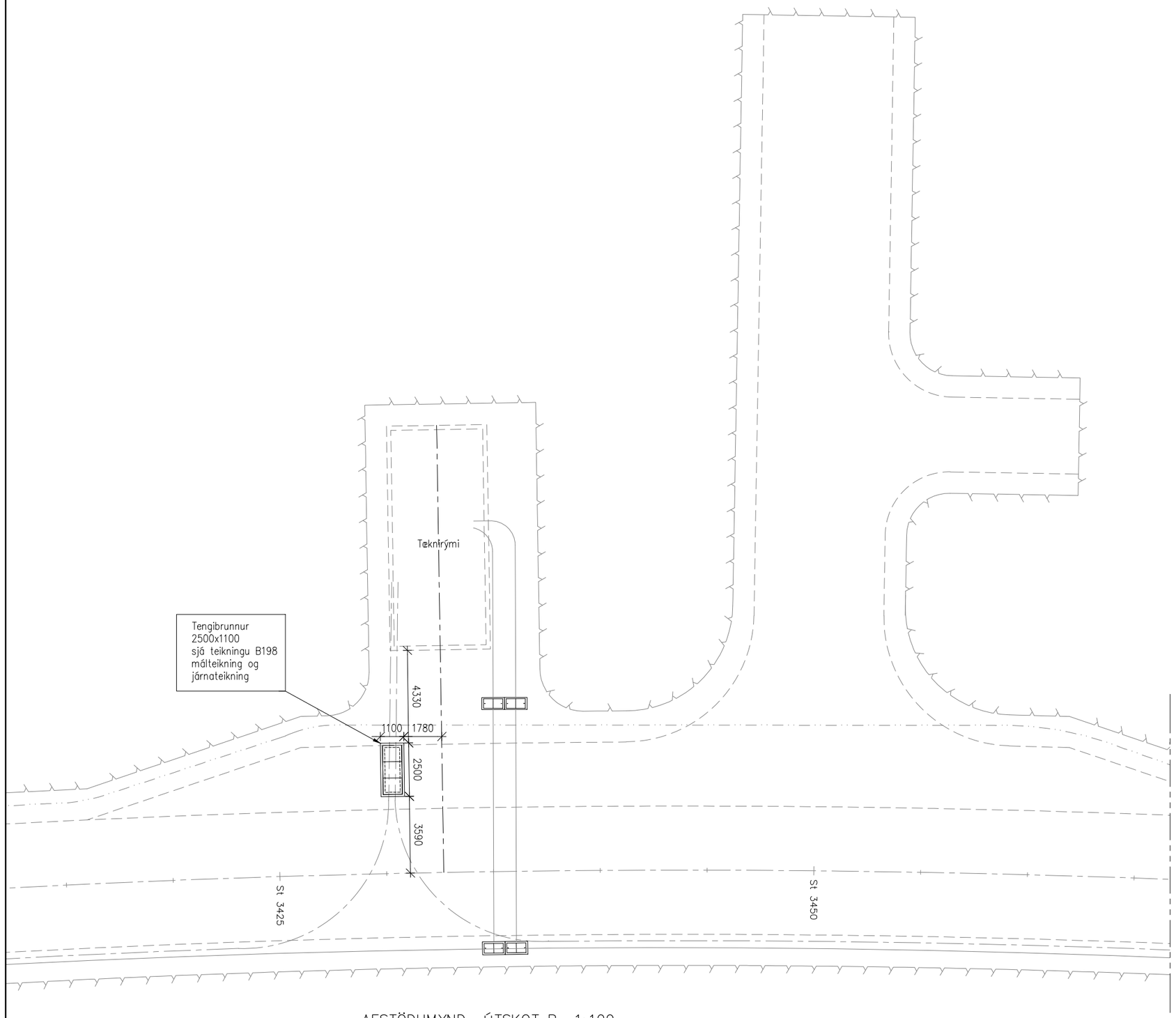

AFSTÖÐUMYND ÚTSKOT B 1:100

SJÁ EINNIG TEIKN. Z321

Skýringar

Öll mál eru mm.
Sjá almennar skýringar á teikningu B100

YFIRLITSMYND

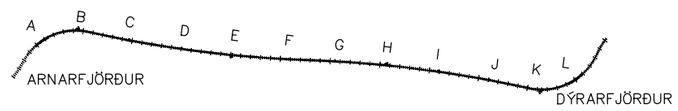

A1 1:100
A3 1:200
0 1000 5000 10000mm

Útg.	Dags.	Breyting	Hn.	Yf.	Sp.
A	2016-10-17	VERKTEIKNING	JVK	MM	JVK

VERKÍS
www.verkis.is
Sími: +354 422 8000
Kt: 611276-0289

Hannað: JVK	Yfirfarið:
Teiknað: JVK/SöJ	Samþykkt:
Tölvuskrá: V:\08\08240\teikn\+C\C50\B190-199.dwg	
Dags: MAÍ 2016	Verknúmer: 08240
Bl. A1	

VEGAGERÐIN

DÝRAFJARÐARGÖNG
HÁSPENNUSTRENGIR

TENGIBRUNNAR Í ÚTSKOTI B
MÁLTEIKNING
AFSTÖÐUTEIKNINGAR

Vegnr.: 60

Teikn. nr.: **B190**

Mælikvarði: 1:100

Útgáfa: **A**

Prentað 31.10.2016 15:56:25

V:\08\08240\teikn\+C\C50\B190-199.dwg

© ÖLL AFNOT OG ÁFRITUN TEIKNINGA, AÐ HLUTA EÐA Í HEILD, ER HÁÐ SKRIFLEGU LEYFI HÖFUNDA

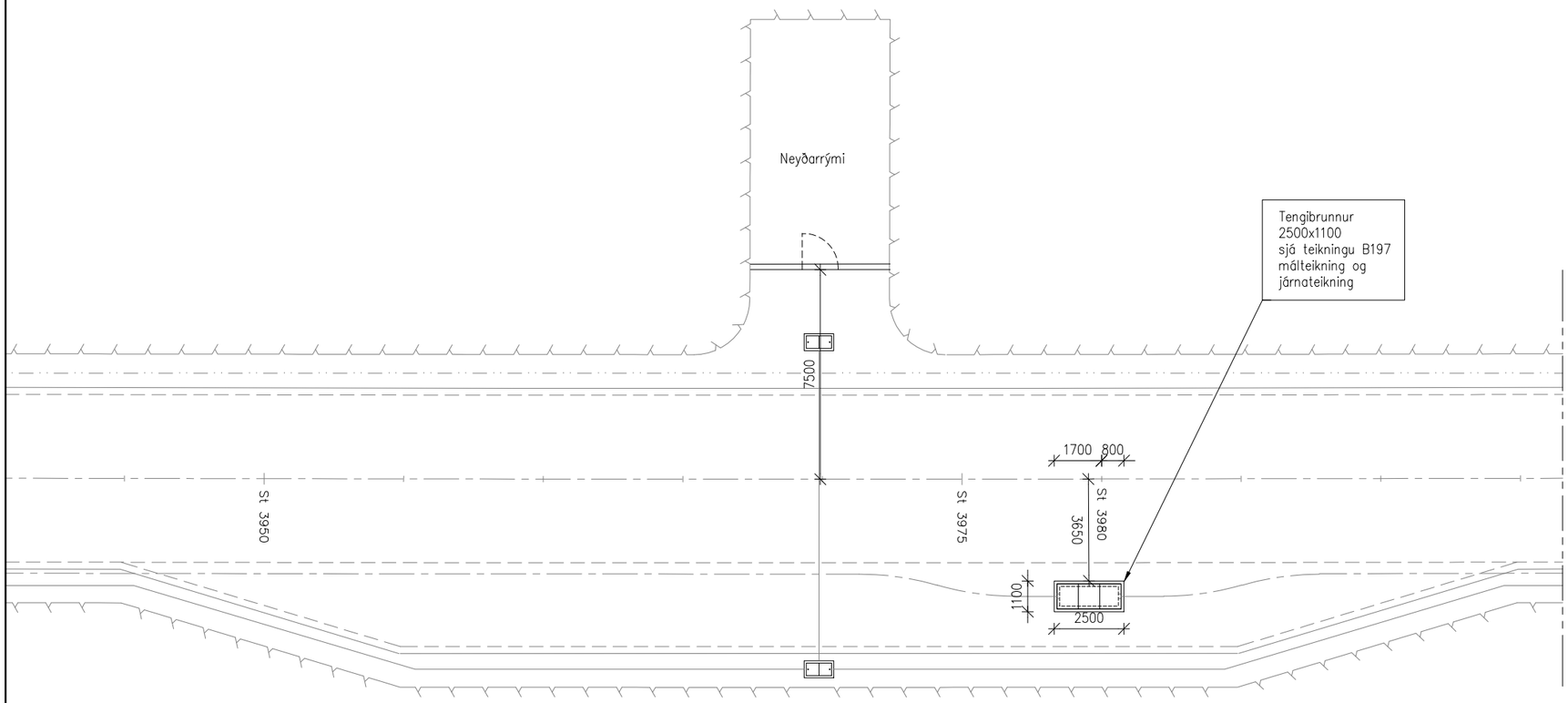

AFSTÖÐUMYND ÚTSKOT C, G, OG I 1:100

SJÁ EINNIG TEIKN. Z323

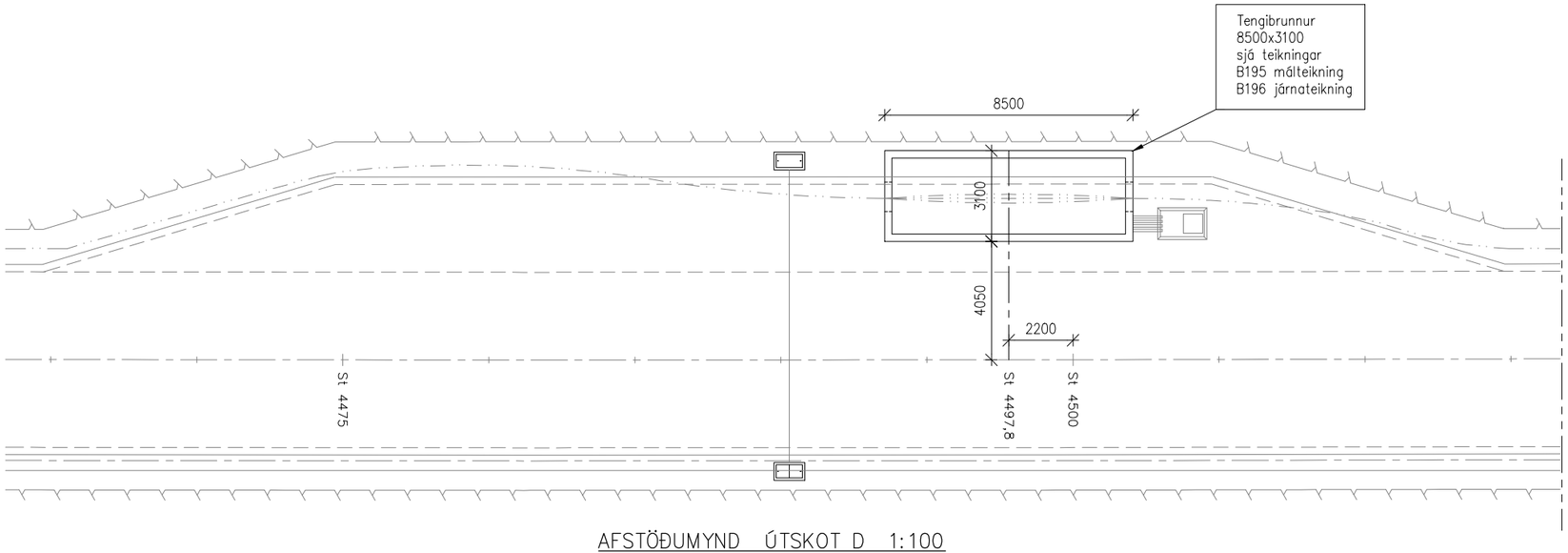

AFSTÖÐUMYND ÚTSKOT D 1:100

SJÁ EINNIG TEIKN. Z324

YFIRLITSMYND

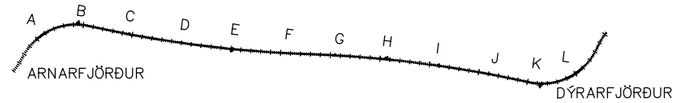

A1 1:100
A3 1:200

0 1000 5000 10000mm

Skýringar

Öll mál eru mm.
Sjá almennar skýringar á teikningu B100

A	2016-10-17	VERKTEIKNING	JVK	MM	JVK	
Útg.	Dags.	Breyting	Hn.	Yf.	Sp.	

VERKÍS
www.verkis.is
Sími: +354 422 8000
Kt: 611276-0289

Hannað: JVK
Yfirfarið:
Teiknað: JVK/SöJ
Samþykkt:
Tölvuskrá: V:\08\08240\teikn\+C\C50\B190-199.dwg
Dags: MAÍ 2016
Verknúmer: 08240
Bl. A1

VEGAGERÐIN

DÝRAFJARÐARGÖNG
HÁSPENNUSTRENGIR

TENGIBRUNNAR Í STÖÐVUM C, G, I OG D
MÁLTEIKNING
AFSTÖÐUTEIKNINGAR

Verknr.: 60
Teikn. nr.: B191
Mælikvarði: 1:100
Útgáfa: A

Prentað 31.10.2016 15:56:26

V:\08\08240\teikn\+C\C50\B190-199.dwg

© ALL AFNOT OG AFRITUN TEIKNINGA, AÐ HLUTA EÐA Í HEILD, ER HÁÐ SAMÞYKKI LEYFI HÖFUNDA

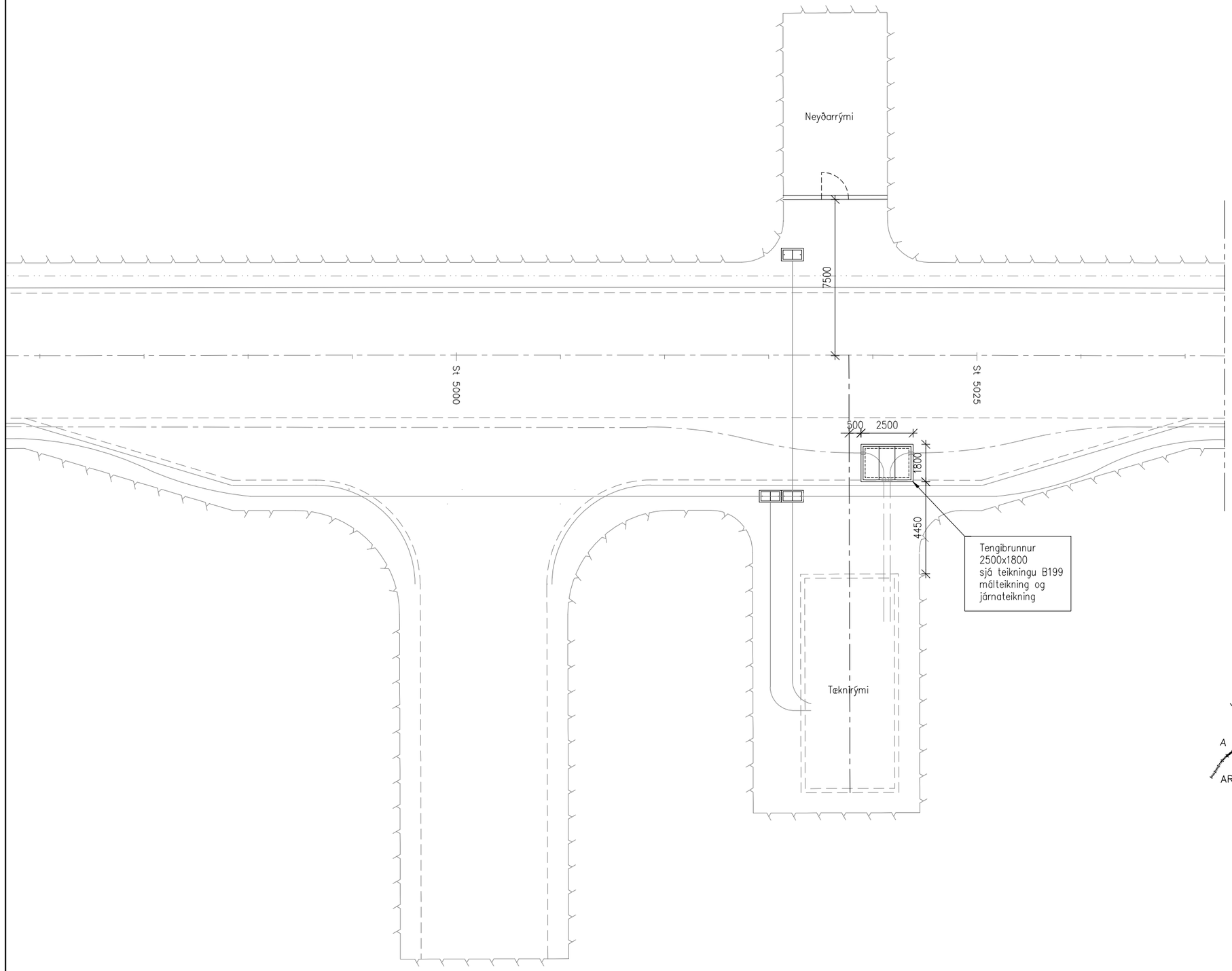

AFSTÖÐUMYND ÚTSKOT E 1:100

SJÁ EINNIG TEIKN. Z326

Skýringar

Öll mál eru mm.
Sjá almennar skýringar á teikningu B100

YFIRLITSMYND

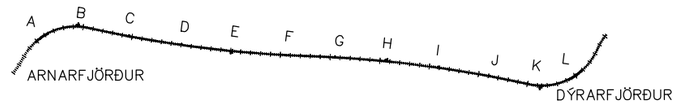

A1 1:100
A3 1:200
0 1000 5000 10000mm

Útg.	Dags.	Breyting	Hn.	Yf.	Sþ.
A	2016-10-17	VERKTEIKNING	JVK	MM	JVK

VERKÍS www.verkis.is Sími: +354 422 8000 Kt: 611276-0289

Hannað: JVK | Yfirfarið:
Teiknað: JVK/SöJ | Samþykkt:
Tölvuskrá: V:\08\08240\teikn\+C\C50\B190-199.dwg
Dags: MAÍ 2016 | VerkNúmer: 08240 | Bl. A1

VEGAGERÐIN

DÝRAFJARÐARGÖNG
HÁSPENNUSTRENGIR

TENGIBRUNNAR Í ÚTSKOTI E
MÁLTEIKNING
AFSTÖÐUTEIKNINGAR

Vegnr.: 60
Teikn. nr.: B192
Útgáfa: A
Mælikvarði: 1:100

Prentað 31.10.2016 15:56:28

V:\08\08240\teikn\+C\C50\B190-199.dwg

© ÖLL AFNOT OG AFRITUN TEIKNINGA, AÐ HLUTA EÐA Í HEILD, ER ÁN SKRIFLEGS LEYFIS HÖFUNDAR

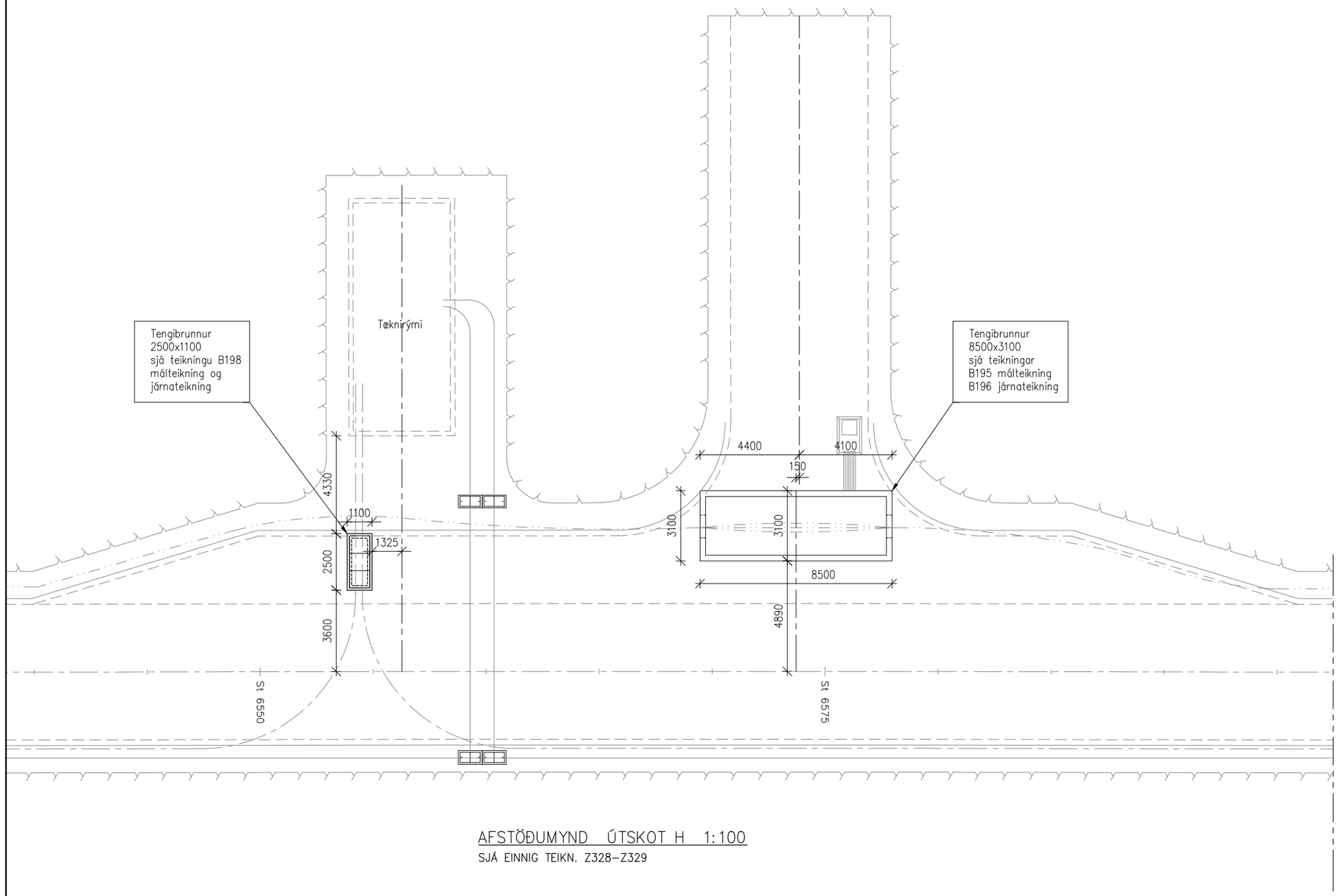

Skýringar

Öll mál eru mm.
Sjá almennar skýringar á teikningu B100

AFSTÖÐUMYND ÚTSKOT H 1:100

SJÁ EINNIG TEIKN. Z328–Z329

YFIRLITSMYND

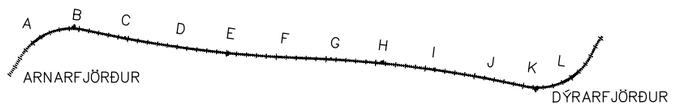

A1 1:100
A3 1:200
0 1000 5000 10000mm

Útg.	Dags.	Breyting	Hn.	Yf.	Sp.
A	2016-10-17	VERKTEIKNING	JVK	MM	JVK

VERKÍS
www.verkis.is
Sími: +354 422 8000
Kt: 611276-0289

Hannað: JVK | Yfirfarið:
Teiknað: JVK/SÓJ | Samþykkt:
Tölvuskrá: V:\08\08240\teikn\+C\C50\B190-199.dwg
Dags: MAÍ 2016 | Verknúmer: 08240 | Bl. A1

VEGAGERÐIN

DÝRAFJARÐARGÖNG
HÁSPENNUSTRENGIR

TENGIBRUNNAR Í ÚTSKOTI H
MÁLTEIKNING
AFSTÖÐUTEIKNINGAR

Vegnr.: 60
Teikn. nr.: B193
Mælikvarði: 1:100
Útgáfa: A

Prentað 31.10.2016 15:56:30
V:\08\08240\teikn\+C\C50\B190-199.dwg

© ÖLL RÉTTUR OG AFRITUN TÖLVUMYNDA, AÐ HLUTA EÐA Í HEILD, ER HÁÐ SKRIFLEGU LEYFI HÖFUNDA

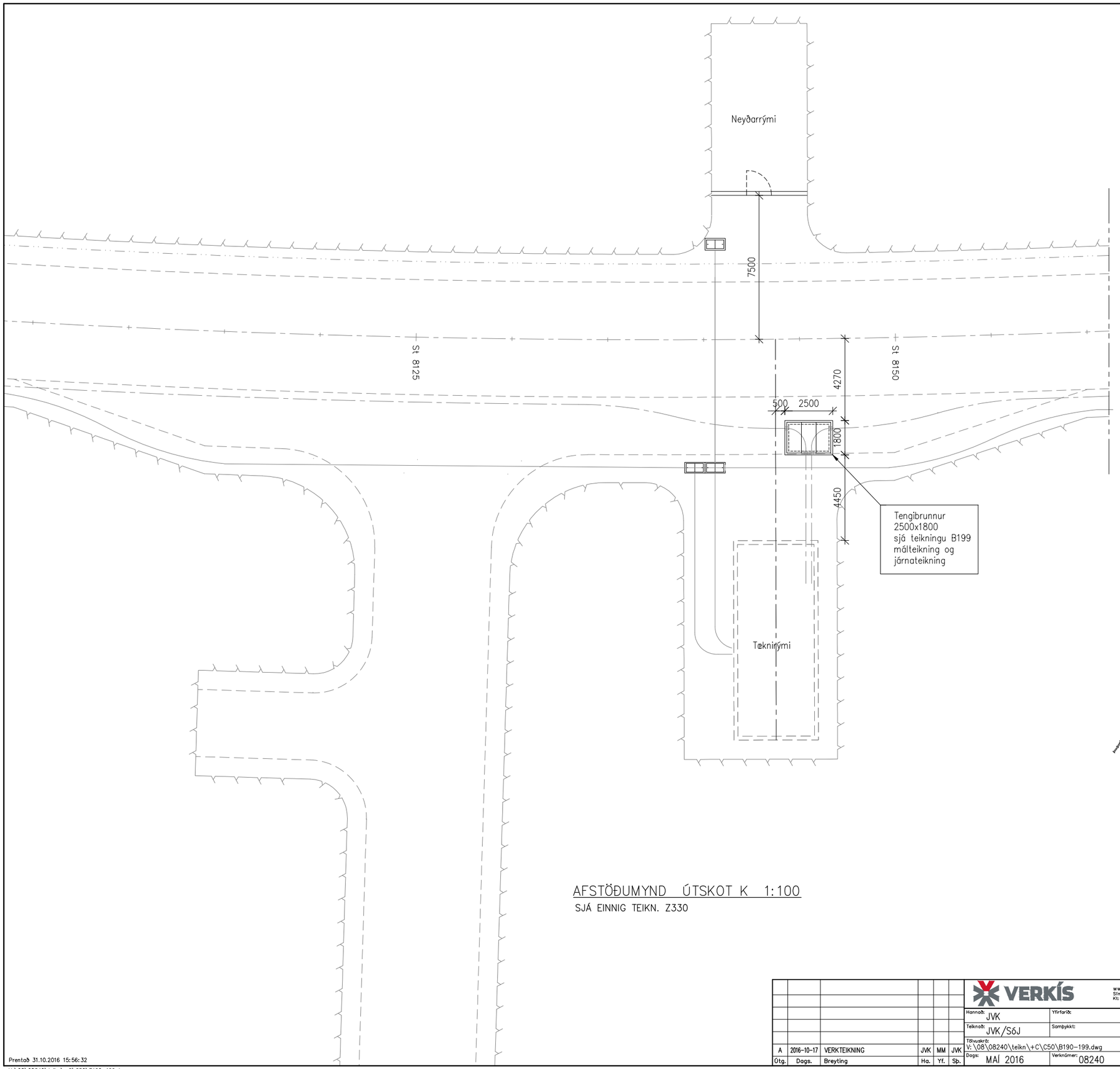

Skýringar

Öll mál eru mm.
Sjá almennar skýringar á teikningu B100

YFIRLITSMYND

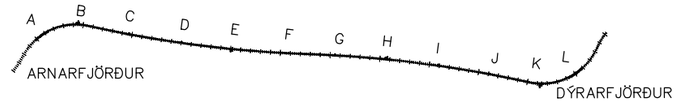

AFSTÖÐUMYND ÚTSKOT K 1:100

SJÁ EINNIG TEIKN. Z330

A1 1:100
A3 1:200
0 1000 5000 10000mm

Útg.	Dags.	Breyting	Ha.	Yf.	Sþ.
A	2016-10-17	VERKTEIKNING	JVK	MM	JVK

VERKÍS
www.verkis.is
Sími: +354 422 8000
Kt: 611276-0289

Hannað: JVK
Yfirfarið:
Teiknað: JVK/SóJ
Samþykkt:
Tölvuskrá: V:\08\08240\teikn\+C\C50\B190-199.dwg
Dags: MAÍ 2016
Verknúmer: 08240
Bl. A1

VEGAGERÐIN

DÝRAFJARÐARGÖNG
HÁSPENNUSTRENGIR

TENGIBRUNNAR Í ÚTSKOTI K
MÁLTEIKNING
AFSTÖÐUTEIKNINGAR

Vegnr.: 60
Teikn. nr.: B194
Útgáfa: A
Mælikvarði: 1:100

Prentað 31.10.2016 15:56:32
V:\08\08240\teikn\+C\C50\B190-199.dwg

© ÖLL AFNOT OG AFRITUN TEIKNINGA, AÐ HLUTA EÐA Í HELD, ER HÁÐ SKRIFLEGU LEYFI HÖFUNDA

132 kV BRUNNUR VIÐ TÆKNIRÝMI D OG H,

GRUNNMYND 1:20

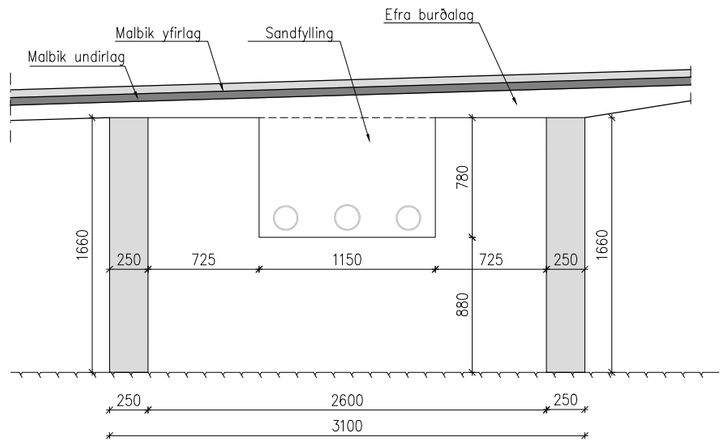

ÞVERSNIÐ 1:20

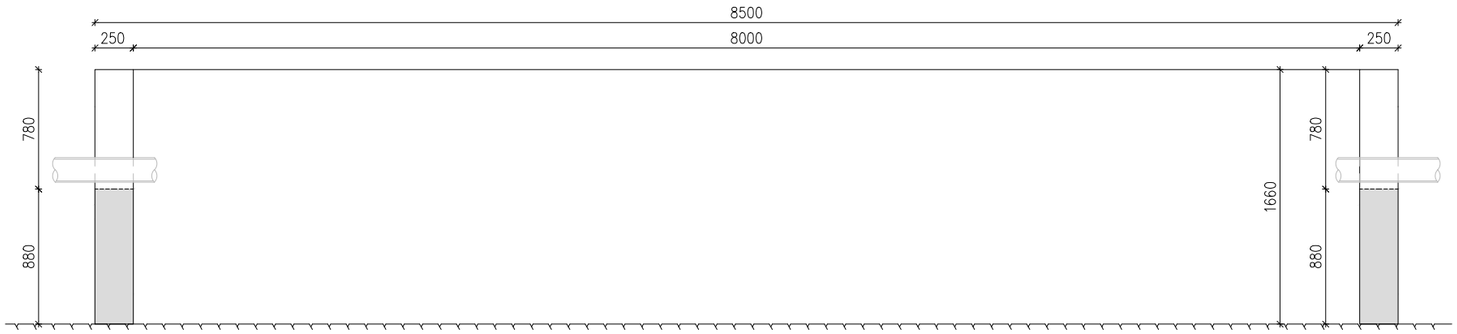

LANGSNIÐ 1:20

Skýringar

Öll mál eru mm.
Sjá almennar skýringar á teikningu B100

Áður en fyllt er í brunn skal leggja jarðvír upp með gaflvegg, í gegnum gat fyrir ídráttarrör og niður með vegg að innanverðu, og með sama hætti út um gat á öndverðum gafli. Sjá nánar önnur fyrirmæli um lagningu jarðvírs.

Málteikning sýnir tengibrunn í láréttum fleti.
Tengibrunnar eru í mismunandi langhalla og skal staðsetning þeirra miðast við afstöðu til endanlegs yfirborðs, eins og sýnt er á málteikningu.

Áður en yfirlag malbiks er lagt út skal fylla í brunninn með sandi.
Fyllinguna skal bleyta og þjappa með lítill þjöppu.

Sjá einnig teikningar Z324 og Z329.

A1 1:20
A3 1:40
0 1000 2000mm

Útg.	Dags.	Breyting	Ha.	Yf.	Sp.
A	2016-10-17	VERKTEIKNING	JVK	MM	JVK

VERKÍS
www.verkis.is
Sími: +354 422 8000
Kt: 611276-0289

Hannað: JVK	Yfirfarið:
Teiknað: JVK/SóJ	Samþykkt:
Tölvuskrá: V:\08\08240\teikn\+C\C50\B190-199.dwg	
Dags: MAÍ 2016	Verknúmer: 08240
Bl. A1	

VEGAGERÐIN

DÝRAFJARÐARGÖNG
HÁSPENNUSTRENGIR

TENGIBRUNNAR Í ÚTSKOTUM D OG H
MÁLTEIKNING
GRUNNMYND OG SNIÐ

Vegnr.:	Teikn. nr.:
60	B195
Mælikvarði: 1:20	Útgáfa: A

© ÖLL AFNOT OG AFRITUN TEIKNINGA, AÐ HLUTA EÐA Í HEILD, ER HÁÐ SKRIFLEGU LEYFI HÖFUNDA

Prentað 31.10.2016 15:56:34
V:\08\08240\teikn\+C\C50\B190-199.dwg

132 kV BRUNNUR VIÐ TÆKNIRÝMI D OG H,

GRUNNMYND 1:20

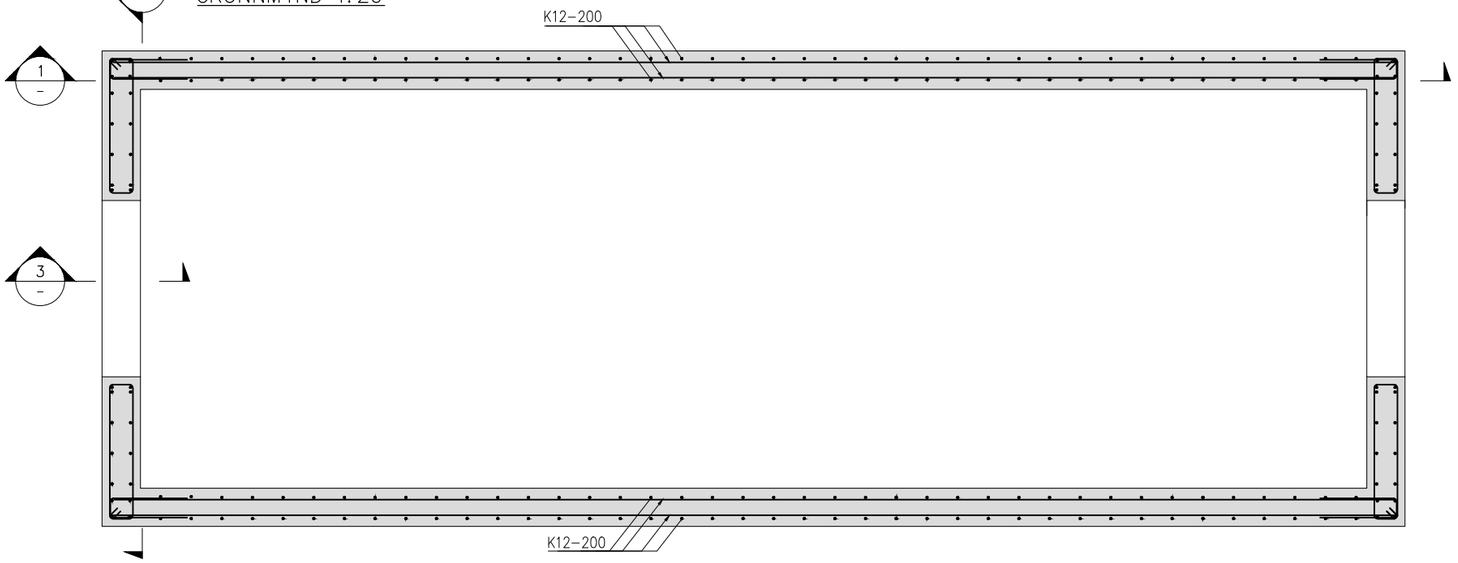

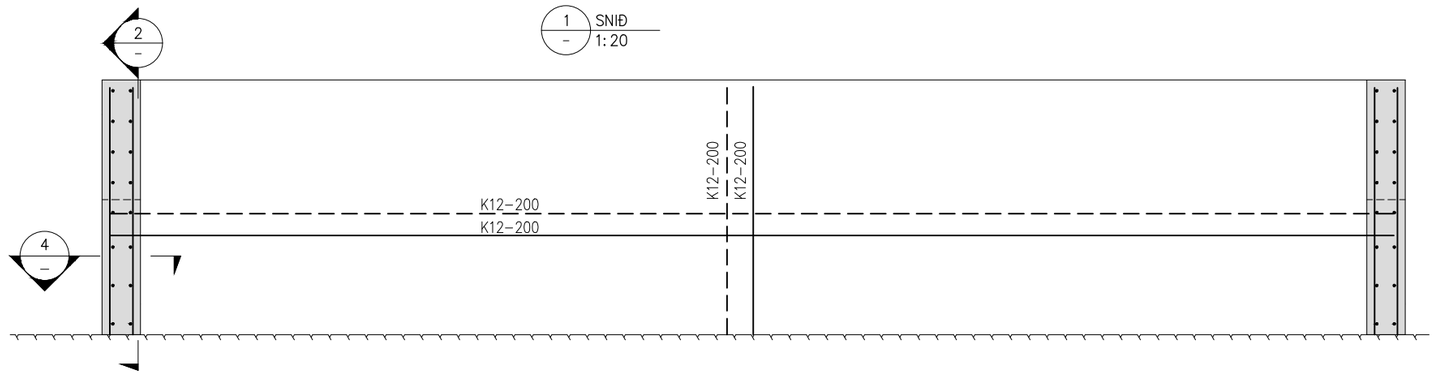

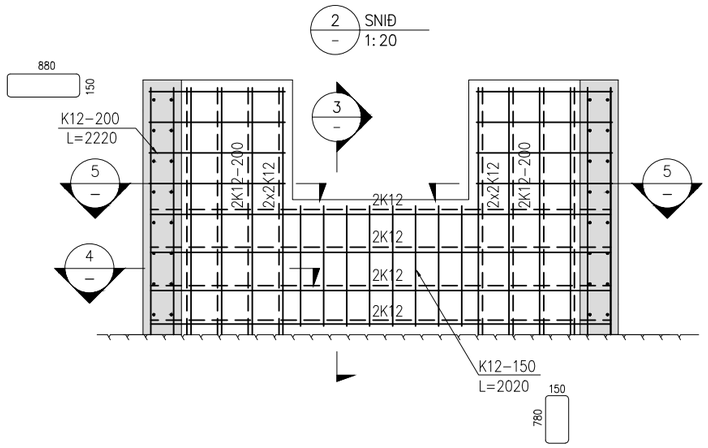

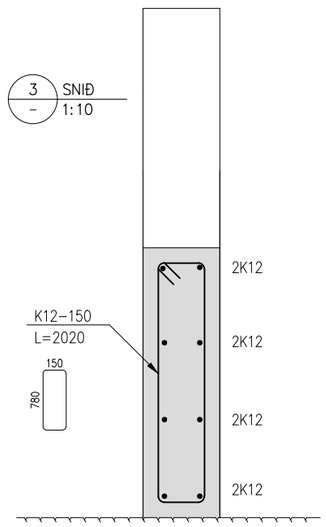

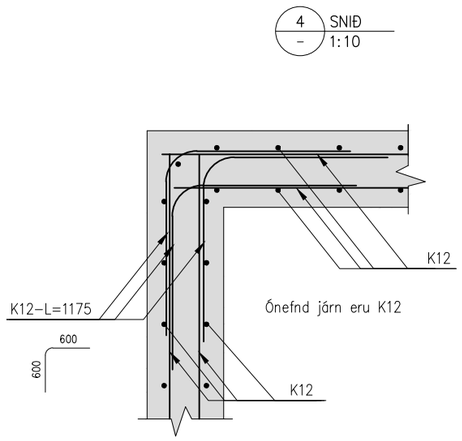

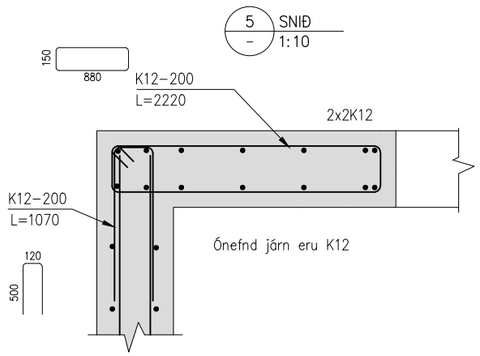

Skýringar

Öll mál eru mm.
Sjá almennar skýringar á teikningu B100
Járnalögn skal vera kambstál B500 NC.

A1 1:10
A3 1:20
0 100 500 1000mm

A1 1:20
A3 1:40
0 1000 2000mm

A	2016-10-17	VERKTEIKNING	JVK	MM	JVK	
Útg.	Dags.	Breyting	Ha.	Yf.	Sp.	

VERKÍS — www.verkis.is Sími: +354 422 8000 Kt: 611276-0289

Hannað: JVK	Yfirfarið:		
Teiknað: JVK/SóJ	Samþykkt:		
Tölvuskrá: V:\08\08240\teikn\+C\C50\B190-199.dwg			
Dags: MAÍ 2016	Verknúmer: 08240	Bl. A1	

VEGAGERÐIN

DÝRAFJARÐARGÖNG
HÁSPENNUSTRENGIR

TENGIBRUNNAR Í ÚTSKOTUM D OG H
JÁRNATEIKNING
GRUNNMYND OG SNIÐ

Vegnr.: 60
Teikn. nr.: B196
Útgáfa: A
Mælikvarði: 1:10, 1:20

Prentað 31.10.2016 15:56:37
V:\08\08240\teikn\+C\C50\B190-199.dwg

© ÖLL AFNOT OG AFRITUN TEIKNINGA, AÐ HLUTA EÐA Í HEILD, ER HÁÐ SAMÞYKKI LEYFI HÖFUNDA

11 kV BRUNNUR Í ÚTSKOTUM C, G OG I

GRUNNMYND 1:20

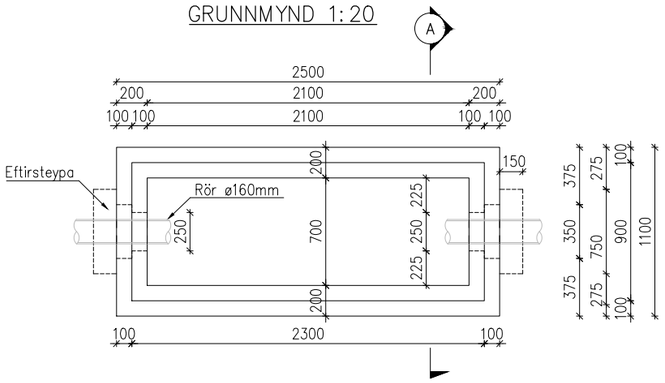

GRUNNMYND 1:20

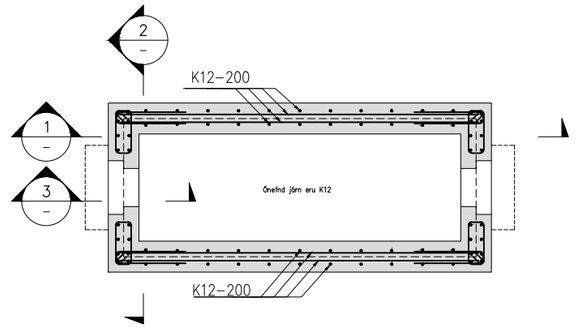

LANGSNIÐ 1:20

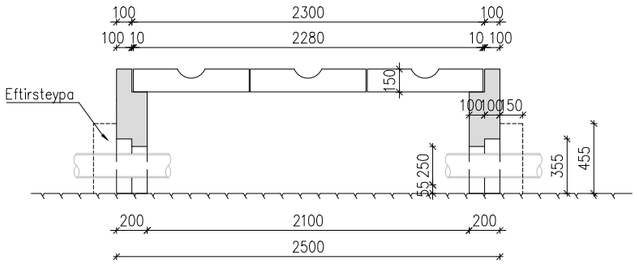

ÞVERSNIÐ A 1:20

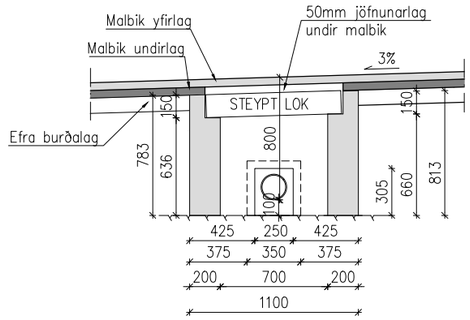

1 SNIÐ 1:20

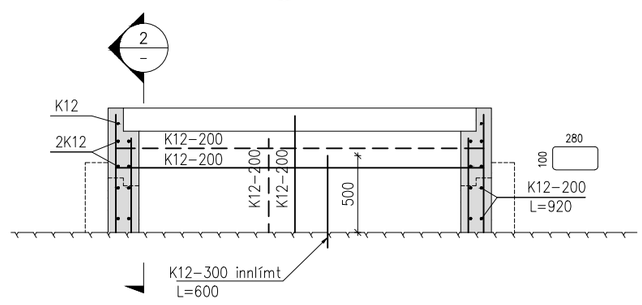

2 SNIÐ 1:20

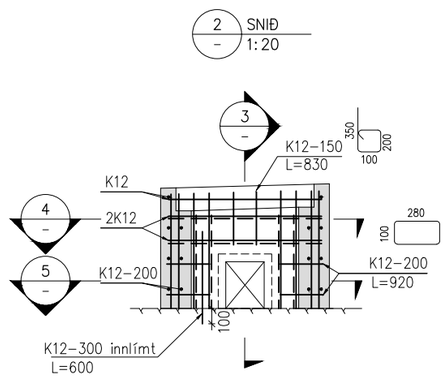

STEYPT LOK 1:20

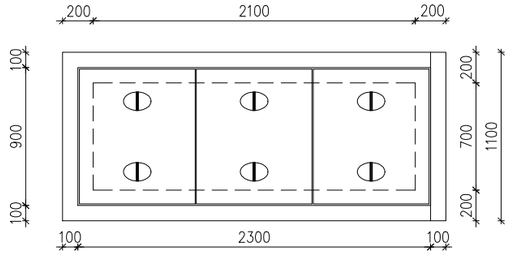

STEYPT LOK 3 STK.

3 SNIÐ 1:10

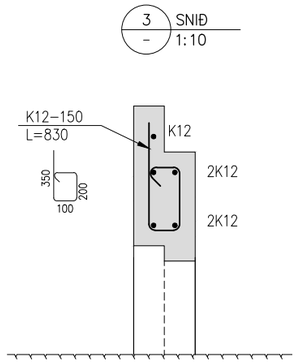

4 SNIÐ 1:10

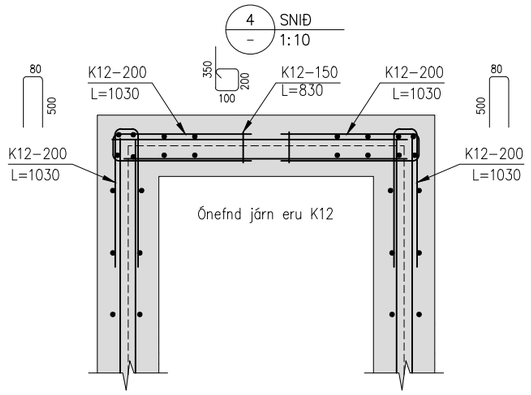

5 SNIÐ 1:10

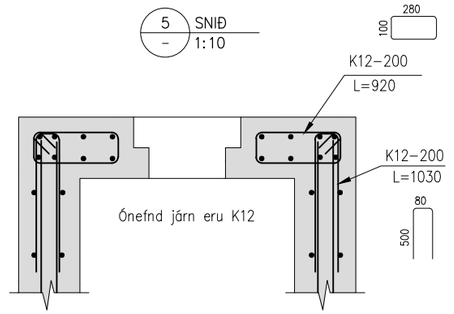

LOK GRUNNMYND OG SNIÐ 1:20

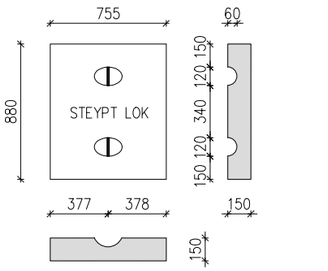

GRUNNMYND 1:20

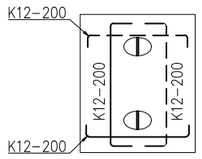

ÞVERSNIÐ 1:10

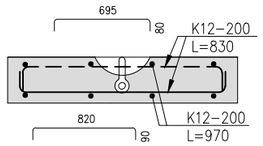

LANGSNIÐ 1:10

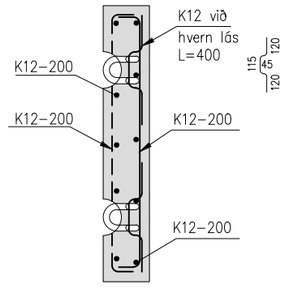

Skýringar

Öll mál eru mm.
Sjá almennar skýringar á teikningu B100

Steypa skal í úrtök með fínsteypu C35/45.

Járnalögn skal vera kambstál B500 NC.

Steypa í lok skal uppfylla kröfur um C35/45.

Hífingarlykkjur skal gera úr sinkhúðuðum lás sem minnst sé gefinn upp fyrir 1000 kg átak.

Í gegnum lásinn skal þræða K12 og gera úrtak í steypu þannig að hægt sé að festa hífingarbúnað.

A1 1:10
A3 1:20
0 100 500 1000mm

A1 1:20
A3 1:40
0 1000 2000mm

A	2016-10-17	VERKTEIKNING	JVK	MM	JVK	
Útg.	Dags.	Breyting	Ha.	Yf.	Sp.	

VERKÍS www.verkis.is Sími: +354 422 8000 Kt: 611276-0289

Hannað: JVK | Yfirfarið:
Teiknað: SóJ | Samþykkt:
Tölvuskrá: V:\08\08240\teikn\+C\C50\B190-199.dwg
Dags: MAÍ 2016 | Verknúmer: 08240 | Bl. A1

VEGAGERÐIN

DÝRAFJARÐARGÖNG
HÁSPENNUSTRENGIR

GEGNUMDRÁTTARBRUNNAR 2500 x 1100
MÁLTEIKNING OG JÁRNATEIKNING
GRUNNMYND OG SNIÐ

Vegnr.: 60
Teikn. nr.: B197
Mælikvarði: 1:10, 1:20
Útgáfa: A

© ÖLL RÉTTINDI SKV. ÁKVÆÐUM TEKNINGA, AÐ HLUTA EÐA Í HEILD, ER HÁÐ SKRIFLEGU LEYFI HÖFUNDA

Prentað 31.10.2016 15:56:41
V:\08\08240\teikn\+C\C50\B190-199.dwg

11 kV BRUNNUR VIÐ TÆKNIRÝMI B OG H,

GRUNNMYND 1:20

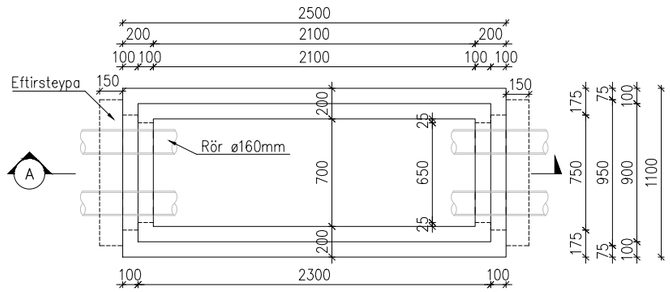

GRUNNMYND 1:20

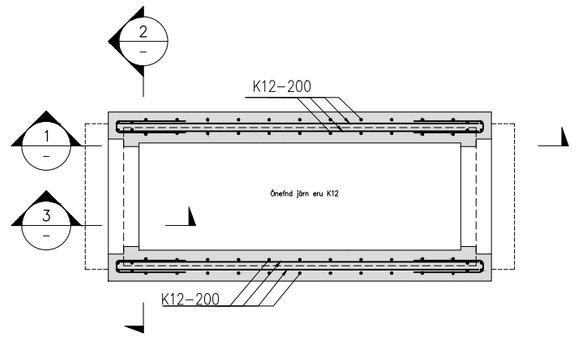

LANGSNIÐ A 1:20

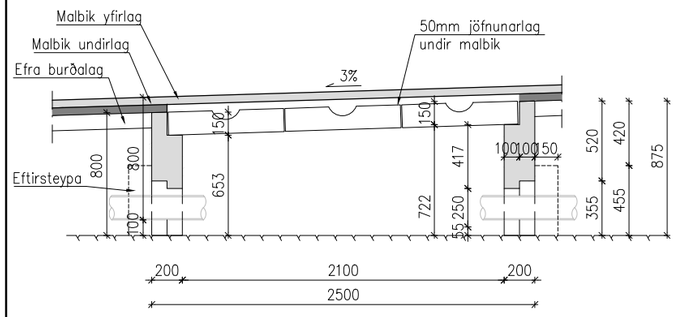

ÞVERSNIÐ 1:20

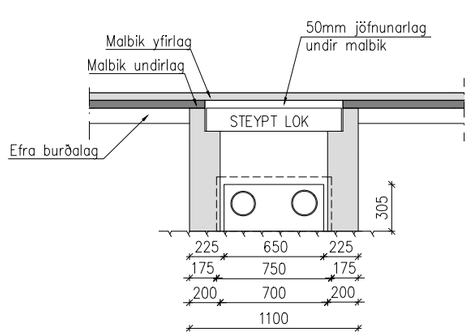

1 SNIÐ 1:20

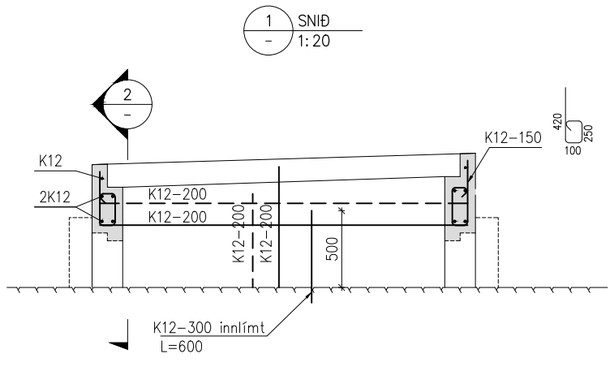

2 SNIÐ 1:20

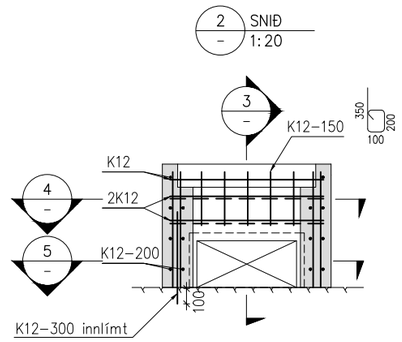

STEYPT LOK 1:20

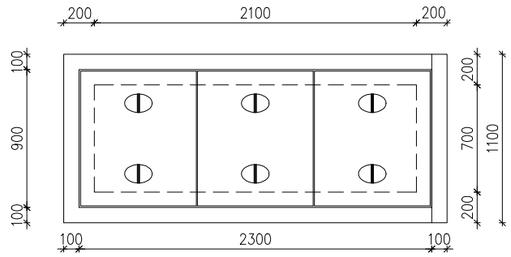

STEYPT LOK 3 STK.

3 SNIÐ 1:10

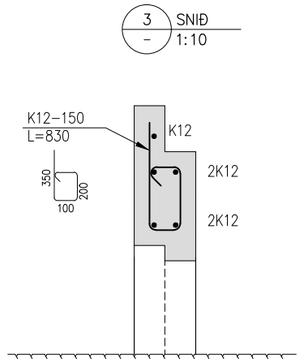

4 SNIÐ 1:10

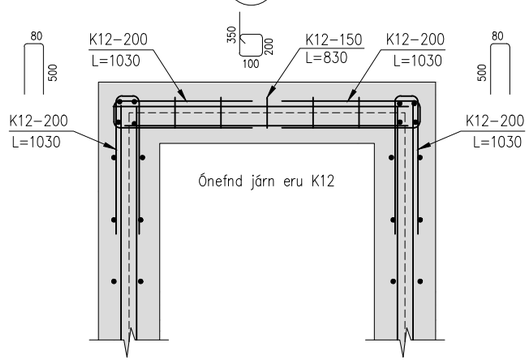

5 SNIÐ 1:10

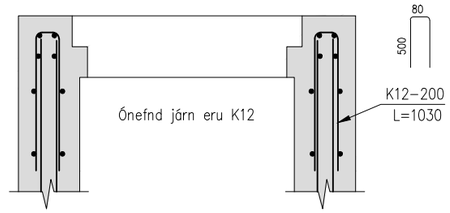

LOK GRUNNMYND OG SNIÐ 1:20

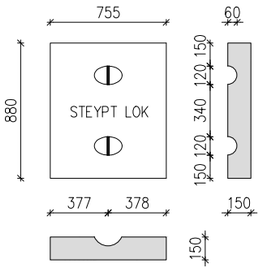

GRUNNMYND 1:20

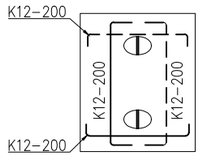

ÞVERSNIÐ 1:10

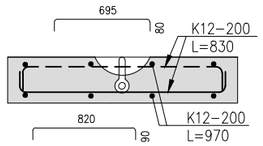

LANGSNIÐ 1:10

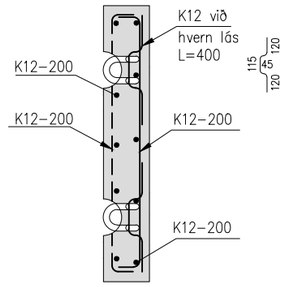

Skýringar

Öll mál eru mm.
Sjá almennar skýringar á teikningu B100

Steypa skal í úrtök með fínsteypu C35/45.

Járnalögn skal vera kambstál B500 NC.

Steypa í lok skal uppfylla kröfur um C35/45.

Hífingarlykkjur skal gera úr sinkhúðuðum lás sem minnst sé gefinn upp fyrir 1000 kg átak.

Í gegnum lásinn skal þræða K12 og gera úrtak í steypu þannig að hægt sé að festa hífingarbúnað.

A1 1:10
A3 1:20
0 100 500 1000mm

A1 1:20
A3 1:40
0 1000 2000mm

A	2016-10-17	VERKTEIKNING	JVK	MM	JVK	
Útg.	Dags.	Breyting	Ha.	Yf.	Sp.	

VERKÍS — www.verkis.is Sími: +354 422 8000 Kt: 611276-0289

Hannað: JVK — Yfirfarið:
Teiknað: SóJ — Samþykkt:
Tölvuskrá: V:\08\08240\teikn\+C\C50\B190-199.dwg
Dags: MAÍ 2016 — Verknúmer: 08240 — Bl. A1

VEGAGERÐIN

DÝRAFJARÐARGÖNG
HÁSPENNUSTRENGIR

GEGNUMDRÁTTARBRUNNAR 2500 x 1100
MÁLTEIKNING OG JÁRNATEIKNING
GRUNNMYND OG SNIÐ

Vegnr.: 60
Teikn. nr.: B198
Mælikvarði: 1:10, 1:20
Útgáfa: A

© ÖLL RÉTTINDI ÁSKILIN. EINGÖNGU TIL NOTKUNAR Í ÞESSU VERKEFNI. ÓHEIMILT ER AÐ AFRITA, DREIFA EÐA NOTA TEIKNINGUNA Á ANNAN HÁTT NEMA MEÐ SKRIFLEGU LEYFI HÖFUNDA

Prentað 31.10.2016 15:56:46
V:\08\08240\teikn\+C\C50\B190-199.dwg

11 kV BRUNNUR VIÐ TÆKNIRÝMI E OG K,

GRUNNMYND 1:20

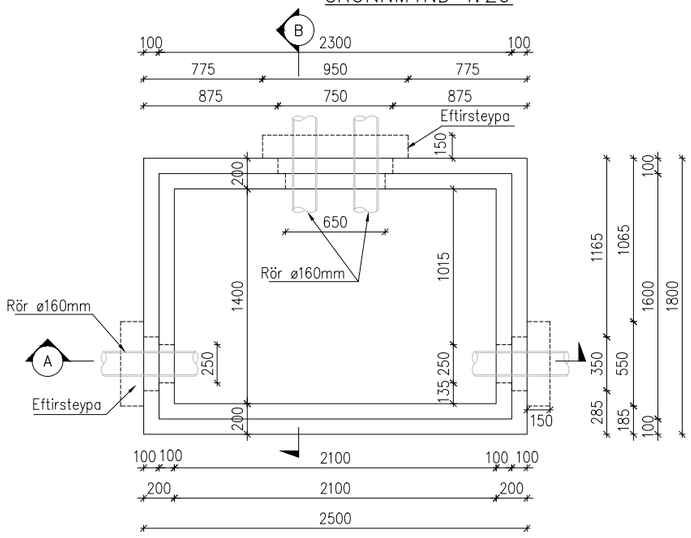

GRUNNMYND 1:20

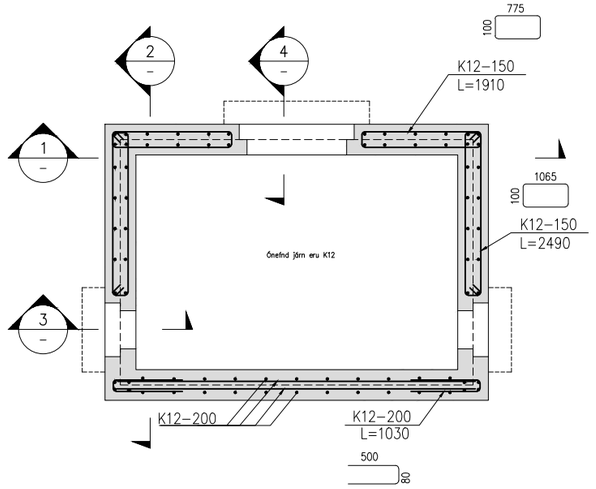

1 SNIÐ 1:20

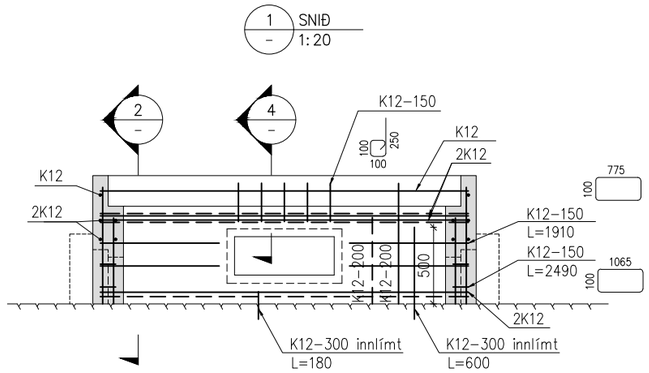

3 SNIÐ 1:10

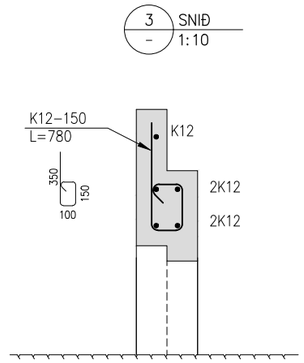

LANGSNIÐ A 1:20

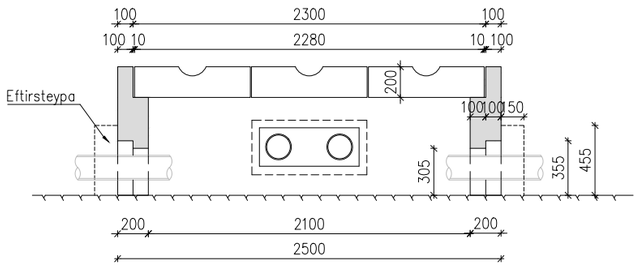

ÞVERSNIÐ B 1:20

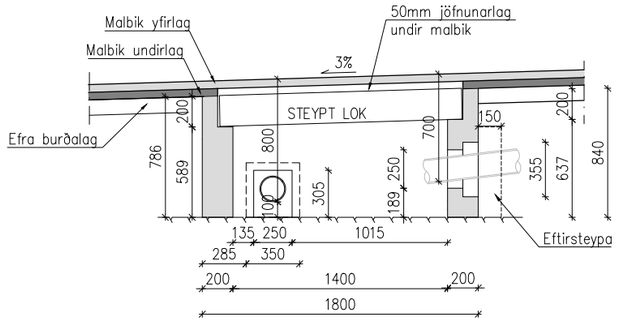

2 SNIÐ 1:20

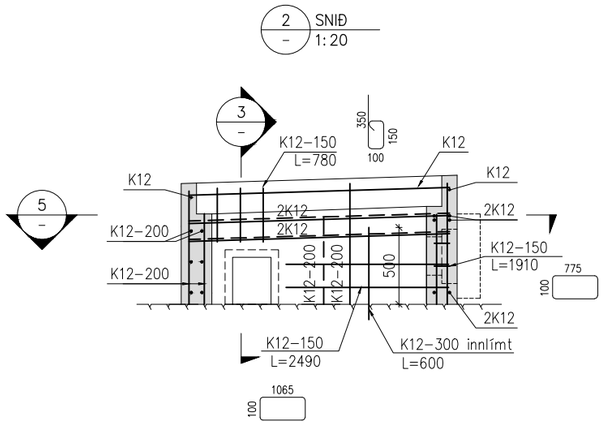

4 SNIÐ 1:10

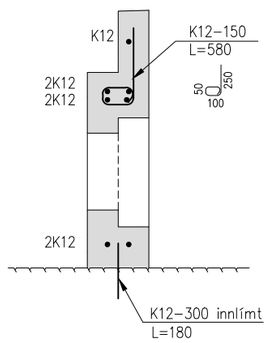

STEYPT LOK 1:20

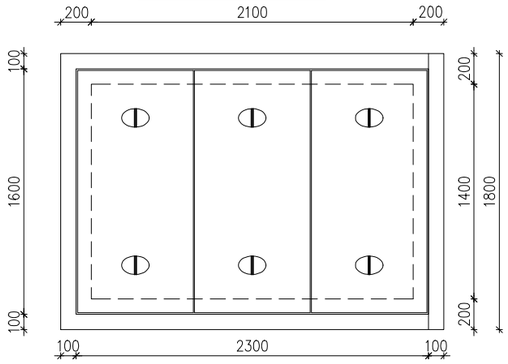

STEYPT LOK 3 STK.

LOK GRUNNMYND OG SNIÐ 1:20

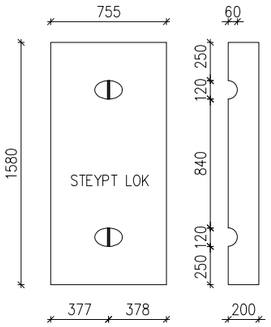

LOK GRM. 1:20

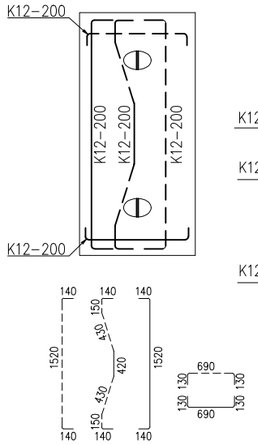

LOK LANGSNIÐ 1:10

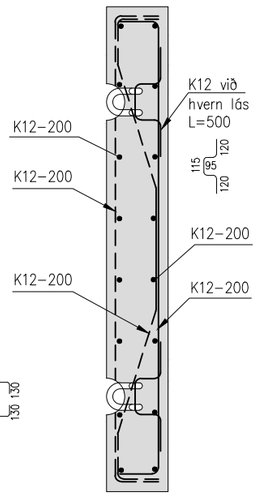

LOK ÞVERSNIÐ 1:10

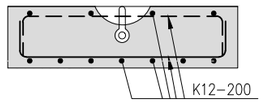

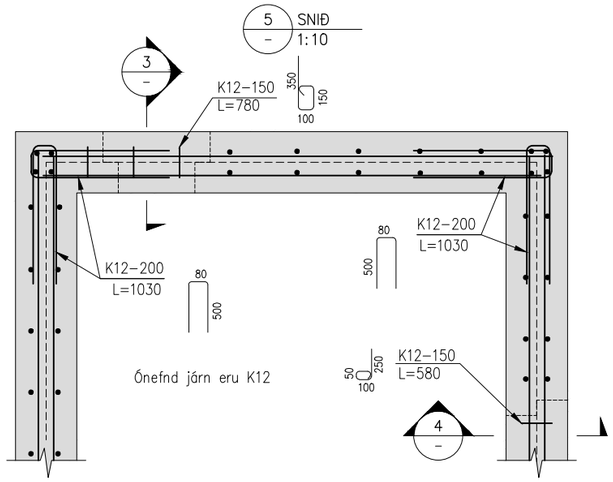

A1 1:10
A3 1:20
0 100 500 1000mm

A1 1:20
A3 1:40
0 1000 2000mm

Skýringar

Öll mál eru mm.
Sjá almennar skýringar á teikningu B100

Steypa skal í úrtök með fínsteypu C35/45.

Járnalögn skal vera kambstál B500 NC.

Steypa í lok skal uppfylla kröfur um C35/45.

Hífingarlykkjur skal gera úr sinkhúðuðum lás sem minnst sé gefinn upp fyrir 1000 kg átak.

Í gegnum lásinn skal þræða K12 og gera úrtak í steypu þannig að hægt sé að festa hífingarbúnað.

Útg.	Dags.	Breyting	Ha.	Yf.	Sp.
A	2016-10-17	VERKTEIKNING	JVK	MM	JVK

VERKÍS
www.verkis.is
Sími: +354 422 8000
Kt: 611276-0289

Hannað: JVK	Yfirfarið:
Teiknað: SóJ	Samþykkt:
Tölvuskrá: V:\08\08240\teikn\+C\C50\B190-199.dwg	
Dags: MAÍ 2016	Verknúmer: 08240
Bl. A1	

VEGAGERÐIN

DÝRAFJARÐARGÖNG
HÁSPENNUSTRENGIR

GEGNUMDRÁTTARBRUNNAR 2500 x 1800
MÁLTEIKNING OG JÁRNATEIKNING
GRUNNMYND OG SNIÐ

Vegnr.: 60	
Teikn. nr.: **B199**	
Mælikvarði: 1:10, 1:20	Útgáfa: **A**

© DL. ARNDT OG AFRITUN TEIKNINGA, AÐ HLUTA EÐA Í HEILD, ER HÁÐ SKRIFLEGU LEYFI HÖFUNDA

Prentað 31.10.2016 15:56:51
V:\08\08240\teikn\+C\C50\B190-199.dwg

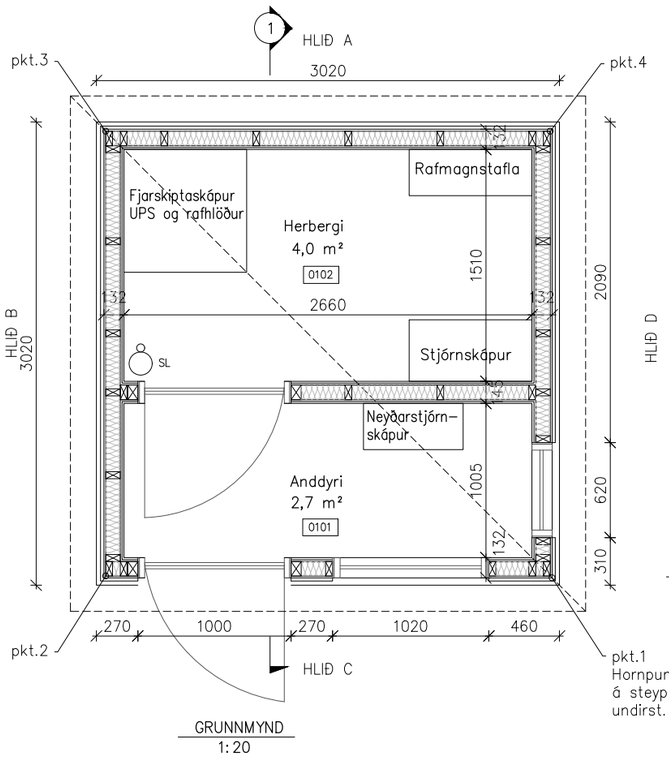

GRUNNMYND
1:20

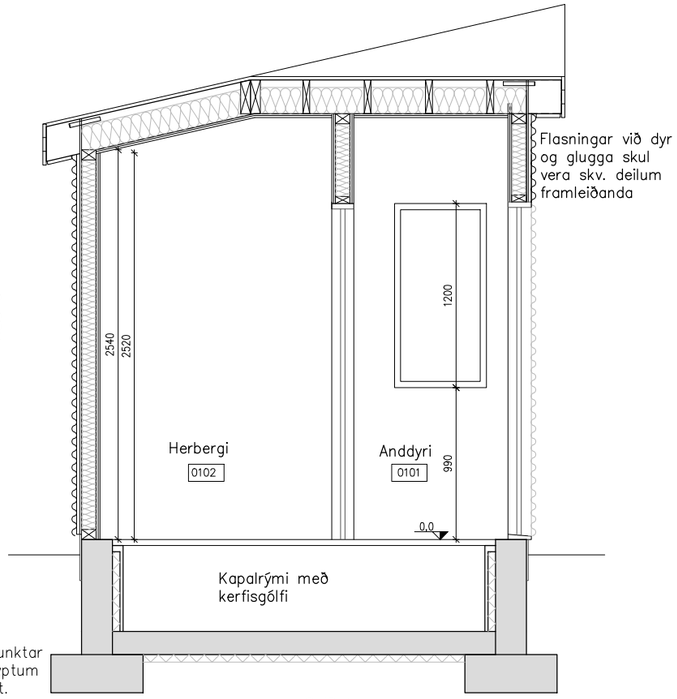

SNIÐ 1
1:20

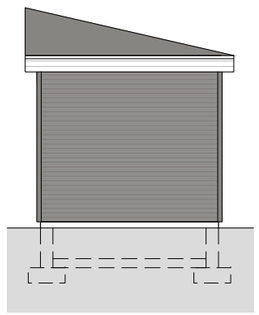

HLIÐ A
1:50

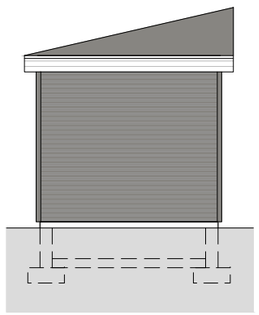

HLIÐ B
1:50

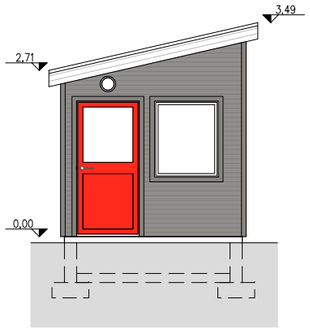

HLIÐ C
1:50

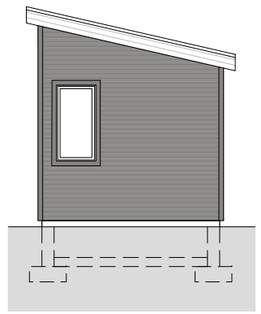

HLIÐ D
1:50

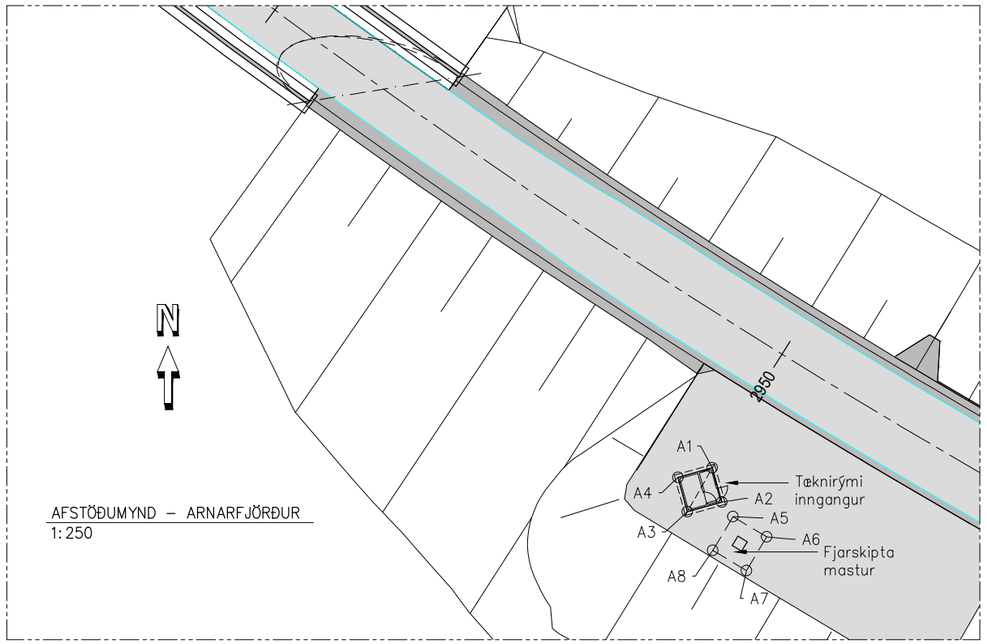

AFSTÖÐUMYND – ARNARFJÖRÐUR
1:250

Hnitaskrá Arnarfirði

Nafn	X–hnit	Y–hnit
A1	307707,6208	594086,9983
A2	307708,3910	594084,2024
A3	307705,5952	594083,4322
A4	307704,8249	594086,2280
A5	307709,3117	594083,0163
A6	307712,0549	594081,3686
A7	307710,4072	594078,6254
A8	307707,6640	594080,2731

UNDIRRITUN HÖNNUNARSTJÓRA

BYGGINGARLÝSING

STARFSEMI:
Stjórnbúnaður jarðganga.

UNDIRSTÖÐUR:
Undirstöður eru úr staðsteyptri steinsteypu.

GÓLF:
Gólf kapalrýmis er járnbent, staðsteypt, slípað án ílagnar og málað. Einangrun undir gólf er 50mm og 50mm innan á sökkulveggi og 20mm múrhúð. Kerfisgólf kemur í kapalrými.

VEGGIR:
Útveggir eru gerðir úr timburgrind og einangraðir með 95 mm steinull. Að innanverðu er 0,2 mm þolplast, klætt með 12 mm krossvið og 13 mm gifsplötum og málað. Að utanverðu er timburgrind klædd með 12 mm rakaþolnum krossvið og klætt með láréttri bárujárnsklæðningu.
Innveggir eru úr timburgrind, einangraðir með steinull, klæddir 12 mm krossvið og 13 mm gifsplötum og málaðir.

ÞAK:
Þak er byggt upp af 45x220 timbursperrum og klætt með 25x150 borðaklæðningu. Á borðaklæðningu er settur tjörupappi af vandaðri gerð. Einangrun í þaki er 170 mm steinull með vindpappa. Neðan á einangrun kemur 0,2 mm þolplast og klætt með 12 mm krossvið og 13 mm gifsplötum og málað.

LITUR:
Að vali verkkaupa.

GLUGGAR OG ÚTIHURÐ:
Gluggar og útihurð eru úr áli af viðurkenndri gerð.

UPPHITUN:
Húsið verður kynnt með rafmagni.

LAGNIR:
Allar lagnir verða utanáliggjandi.

LOFTRÆSING:
Engin vélræn loftræsing erí húsinu.

BRUNAVARNIR:
Handslökkvitæki (koltýringstæki) skal vera í stjórnherbergi. Handslökkvitæki skal vera í skáp neyðarsíma.

ANNAÐ:
Allar veggja– og loftaklæðningar eru í flokki 1. Eingöngu er heimilt að nota byggingarvörur, sem hafa hlotið staðfestingu tilnefnds aðila á samræmi, eða eru CE–merktar, sbr. kafla VIII í mannvirkjalögum.

STÆRÐIR:
Brúttó stærð húss 8,6 m²
Nettó stærð húss 6,8 m²
Brúttórúmmál 26,7 m³

A1 1:20 / A3 1:40: 0 – 1000 – 2000mm
A1 1:50 / A3 1:100: 0 – 1000 – 5000mm
A1 1:250 / A3 1:500: 0 – 5000 – 25000mm

Útg.	Dags.	Breyting	Hø.	Yf.	Sp.
A	2016–10–17	VERKTEIKNING	JVK	MM	JVK

VERKÍS
www.verkis.is
Sími: +354 422 3000
Kt: 611276–0289

Hannað: JVK	Yfirfarið:	
Teiknað: JVK	Samþykkt:	
Tölvuskrá: V:\08\08240\teikn\+C\C50\B201–204_211–214_Fjarskiptahús.dwg		
Dags: MARS 2016	Verknúmer: 08240	Bl. A1

VEGAGERÐIN

DÝRAFJARÐARGÖNG
FJARSKIPTAHÚS – ARNARFJÖRÐUR

AÐALTEIKNINGAR
GRUNNMYND, ÚTLIT OG SNIÐ
AFSTÖÐUMYND

Vegnr.: 60
Teikn. nr.: B201
Útgáfa: A
Mælikvarði: 1:20, 1:50, 1:250

© ALL RÉTTUR OG ÁBYRGÐ TEIKNINGA, AÐ HLUTA EÐA Í HEILD, ER HÁÐ SKRIFLEGU LEYFI HÖFUNDA

Prentað 7.11.2016 08:52:56

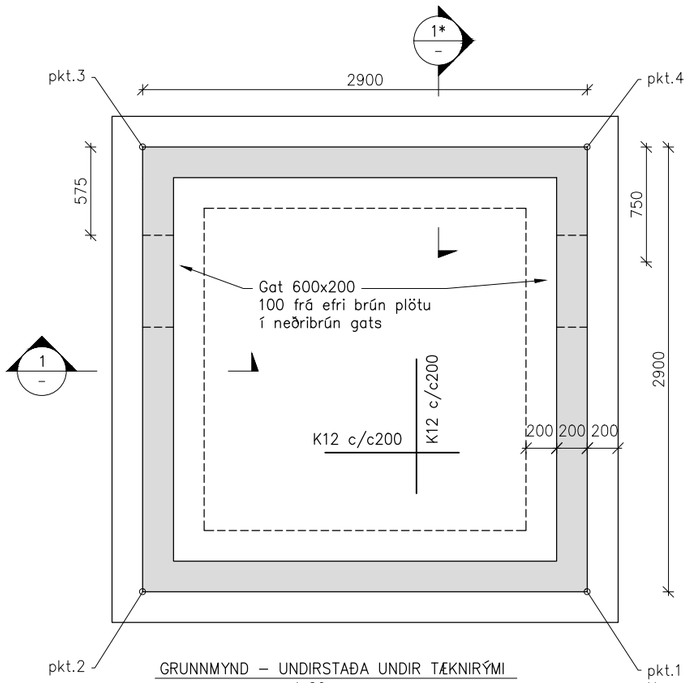

GRUNNMYND – UNDIRSTAÐA UNDIR TÆKNIRÝMI
1:20

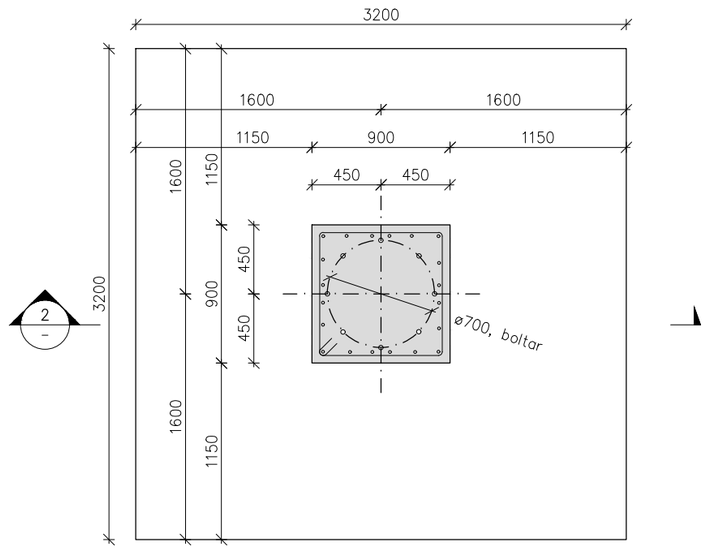

GRUNNMYND – UNDIRSTAÐA UNDIR FJARSKIPTAMASTUR
1:20

UNDIRRITUN HÖNNUNARSTJÓRA

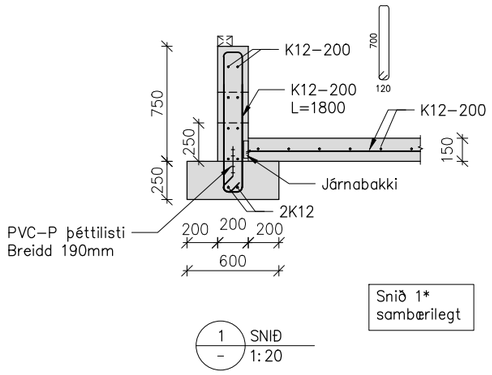

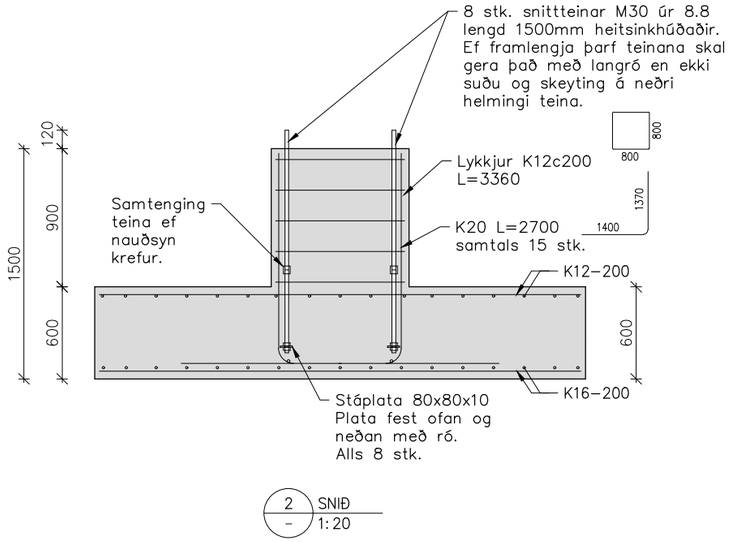

Skýringar

Öll mál eru í mm.
Undirstaða skal hvíla á þjappaðri möl.
Eftir að henni hefur verið komið fyrir skal þjappa möl að henni á allar hliðar.
Mesta leyfilegt álag á grunn er 0,15 MPa.
Steypa í undirstöðu er: C35/45–32–S2–Ae.
Steypuhula á undirstöðu er 50mm.
Teinar sem steypast í undirstöður skulu hafa innbyrðis nákvæmni ±1mm í plani og ±5mm í hæð.

Sjá einnig skýringar á teikn B100..

A1 1:20
A3 1:40

0 1000 2000mm

Útg.	Dags.	Breyting	Ha.	Yf.	Sp.
A	2016-10-17	VERKTEIKNING	JVK	MM	JVK

VERKÍS
www.verkis.is
Sími: +354 422 8000
Kt: 611276-0289

Hannað: JVK	Yfirfarið:		
Teiknað: JVK	Samþykkt:		
Tölvuskrá: V:\08\08240\teikn\+C\C50\B201-204_211-214_Fjarskiptahús.dwg			
Dags: MARS 2016	Verknúmer: 08240	Bl. A1	

VEGAGERÐIN

DÝRAFJARÐARGÖNG
FJARSKIPTAHÚS – ARNARFJÖRÐUR

BURÐARVIRKI
STEYPTAR UNDIRSTÖÐUR
GRUNNMYND OG SNIÐ

Vegnr.:	Teikn. nr.:
60	B202
Mælikvarði: 1:20	Útgáfa: A

© ÖLL ÁKVÆÐI OG ATRIÐUN TEIKNINGA, AÐ HLUTA EÐA Í HEILD, ER HÁÐ SKRIFLEGU LEYFI HÖFUNDA

Prentað 4.11.2016 11:12:38

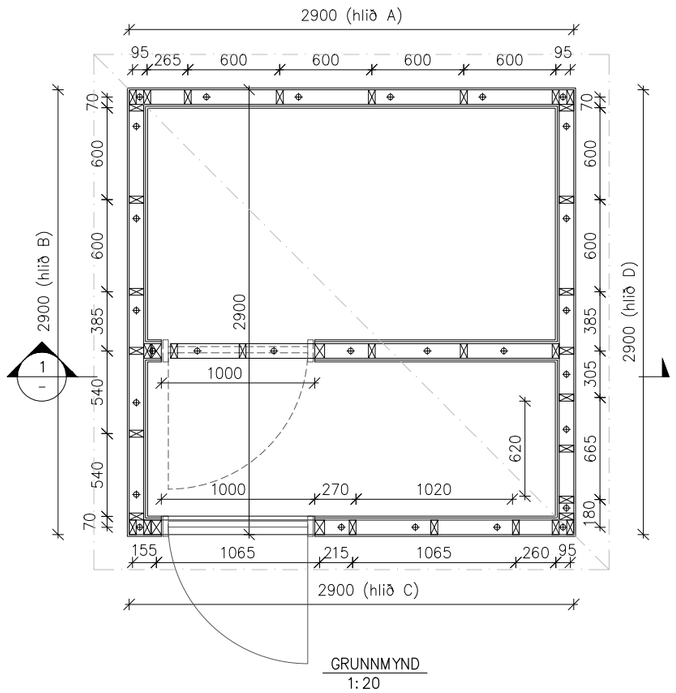

GRUNNMYND
1:20

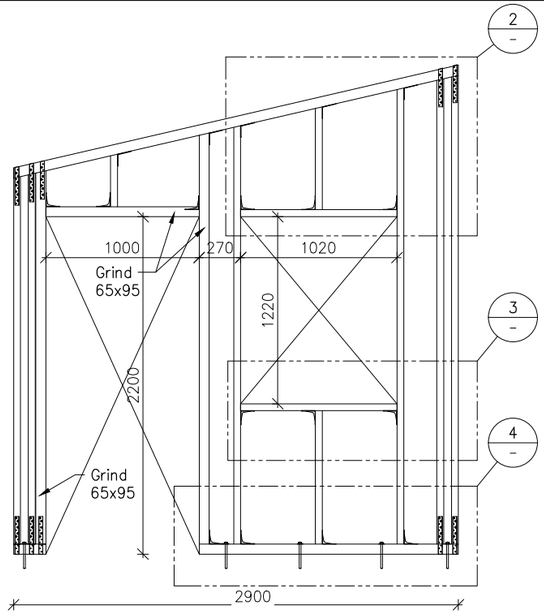

HLIÐ C
1:20

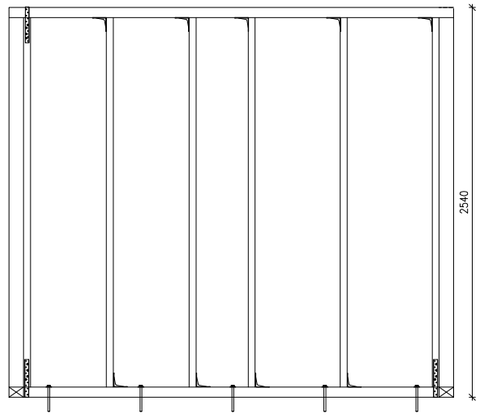

HLIÐ B
1:20

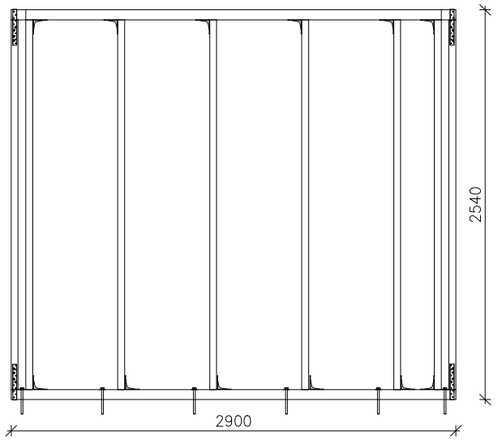

HLIÐ A
1:20

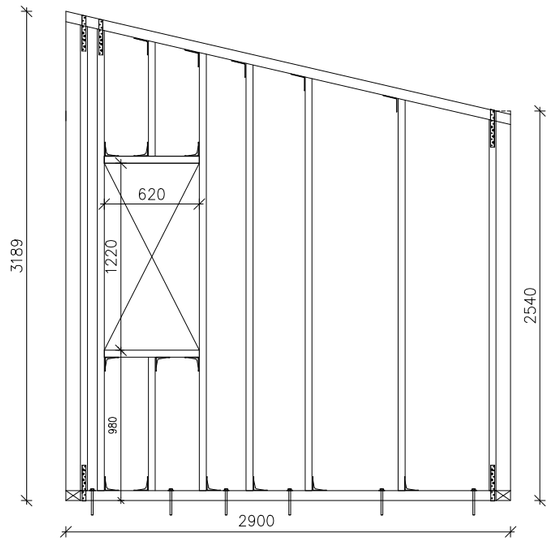

HLIÐ D
1:20

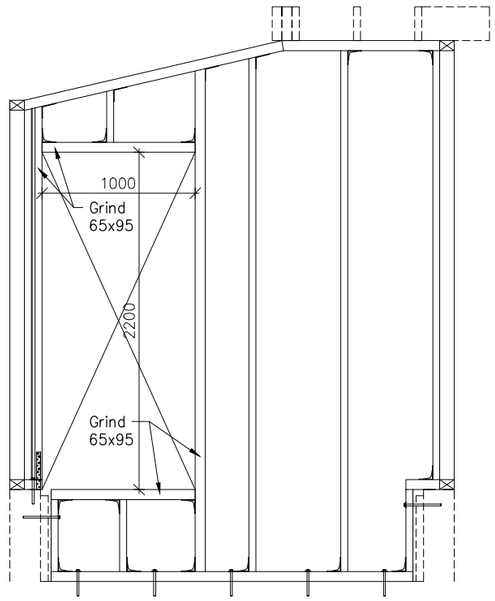

SNIÐ 1
1:20

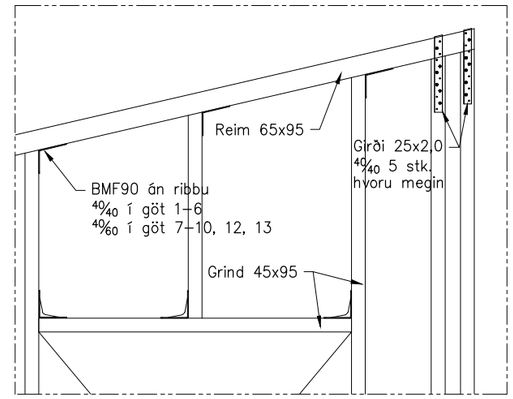

2 DEILI
1:10

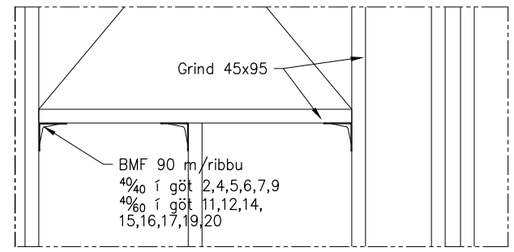

3 DEILI
1:10

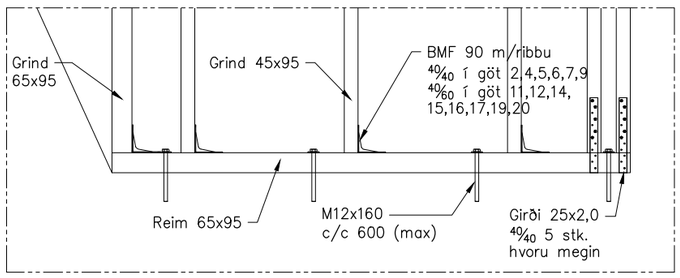

4 DEILI
1:10

SKÝRINGAR
Öll mál eru í mm.
Sjá skýringar á teikn. B100.

A1 1:10
A3 1:20
0 100 500 1000mm

A1 1:20
A3 1:40
0 1000 2000mm

Útg.	Dags.	Breyting	Ha.	Yf.	Sp.
A	2016-10-17	VERKTEIKNING	JVK	MM	JVK

VERKÍS
www.verkis.is
Sími: +354 422 8000
Kt: 611276-0289

Hannað: JVK
Yfirfarið:
Teiknað: JVK
Samþykkt:
Tölvuskrá: V:\08\08240\teikn\+C\C50\B201-204_211-214_Fjarskiptahús.dwg
Dags: MARS 2016
Verknúmer: 08240
Bl. A1

VEGAGERÐIN

DÝRAFJARÐARGÖNG
FJARSKIPTAHÚS – ARNARFJÖRÐUR

BURÐARVIRKI – VEGGJAGRINDUR
ÁSÝND – MÁLTEIKNINGAR
DEILI

Vegnr.: 60
Teikn. nr.: B203
Útgáfa: A
Mælikvarði: 1:10, 1:20

UNDIRRITUN HÖNNUNARSTJÓRA

© ÖLL AFNOT OG AFRITUN TEIKNINGA, AÐ HLUTA EÐA Í HELD, ER HÁÐ SKRIFLEGU LEYFI HÖFUNDA

Prentað 4.11.2016 11:12:51

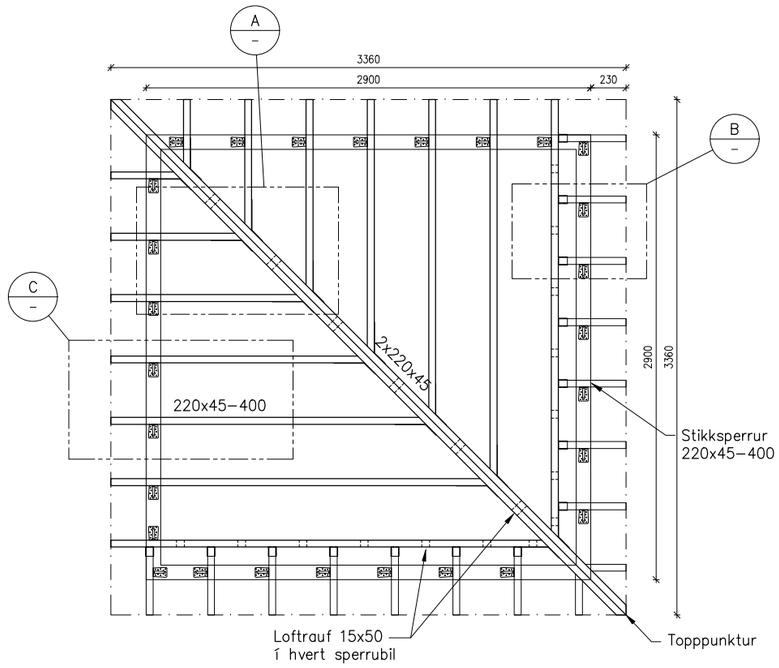

GRUNNMYND
1:20

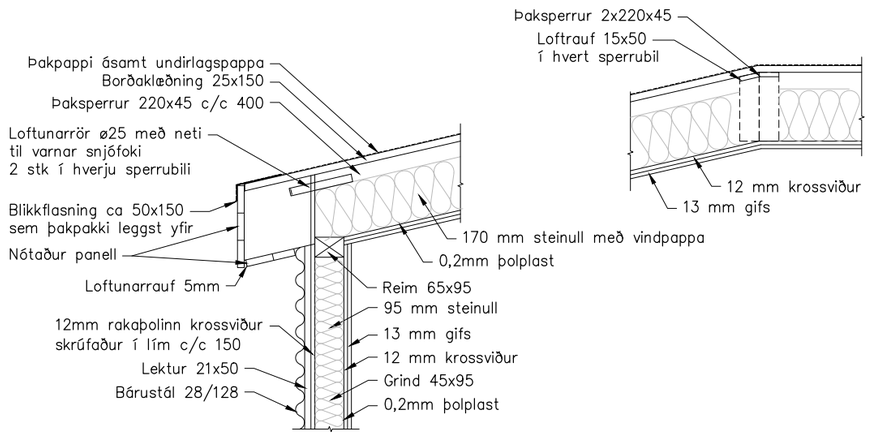

FRÁGANGUR VIÐ ÞAK OG VEGG
1:10

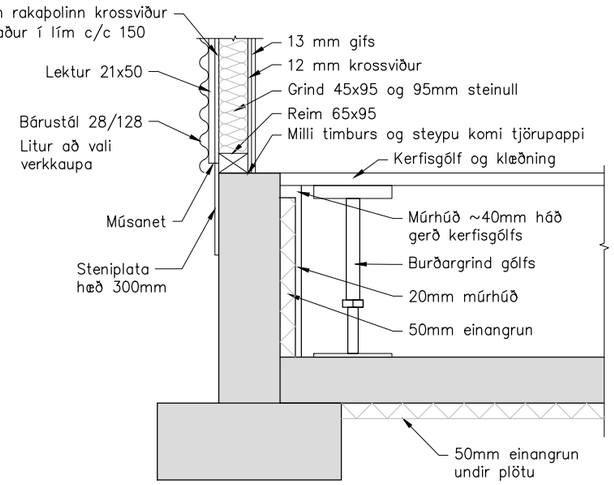

FRÁGANGUR VIÐ GÓLF OG VEGG
1:10

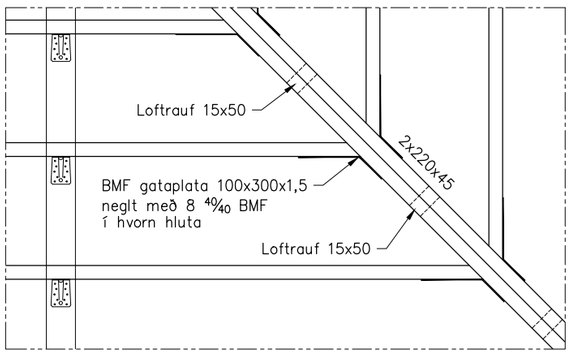

A DEILI
1:10

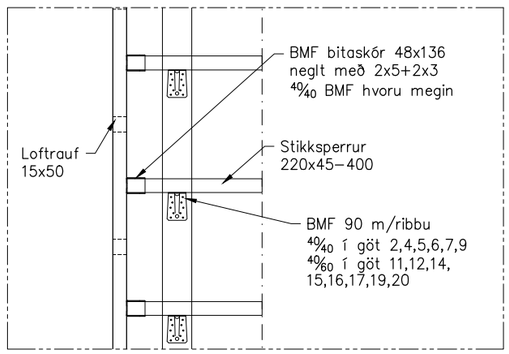

B DEILI
1:10

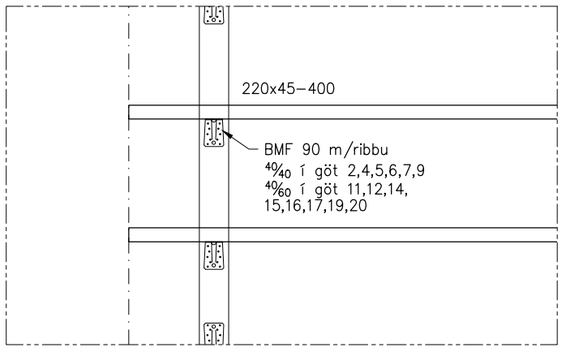

C DEILI
1:10

SKÝRINGAR
Öll mál eru í mm.
Sjá skýringar á teikn. B100.

A1 1:10
A3 1:20
0 100 500 1000mm

A1 1:20
A3 1:40
0 1000 2000mm

Útg.	Dags.	Breyting	Hö.	Yf.	Sp.
A	2016-10-17	VERKTEIKNING	JVK	MM	JVK

VERKÍS
www.verkis.is
Sími: +354 422 8000
Kt: 611276-0289

Hannað: JVK	Yfirfarið:	
Teiknað: JVK	Samþykkt:	
Tölvuskrá: V:\08\08240\teikn\+C\C50\B201-204_211-214_Fjarskiptahús.dwg		
Dags: MARS 2016	Verknúmer: 08240	Bl. A1

VEGAGERÐIN

DÝRAFJARÐARGÖNG
FJARSKIPTAHÚS – ARNARFJÖRÐUR

BURÐARVIRKI
ÞAK
GRUNNMYND OG DEILI

Vegnr.: 60
Teikn. nr.: B204
Mælikvarði: 1:10, 1:20
Útgáfa: A

UNDIRRITUN HÖNNUNARSTJÓRA

© ALL RÉTTUR OG ÁBYRGÐ TEKNANNA, AÐ HLUTA EÐA Í HEILD, ER HÁÐ SKRIFLEGU LEYFI HÖFUNDA

Prentað 4.11.2016 11:12:59

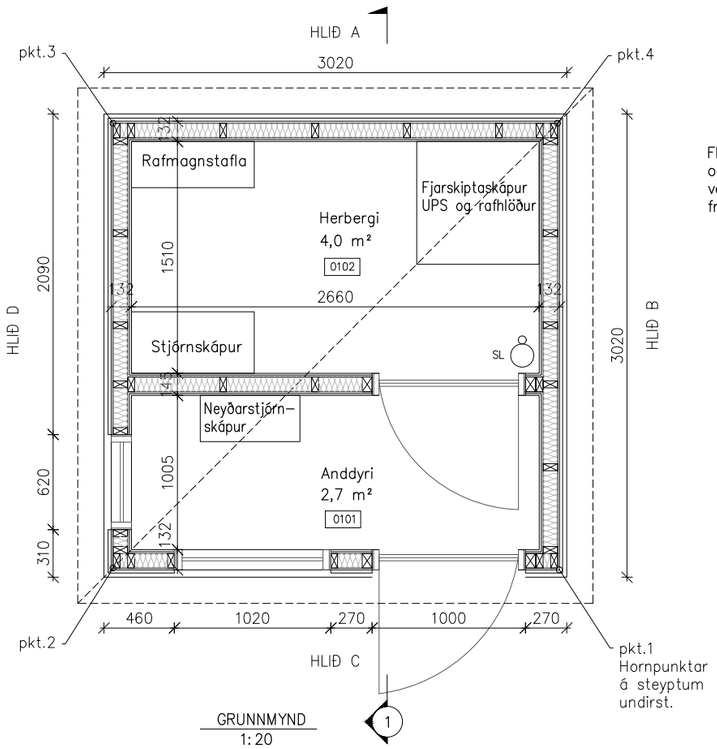

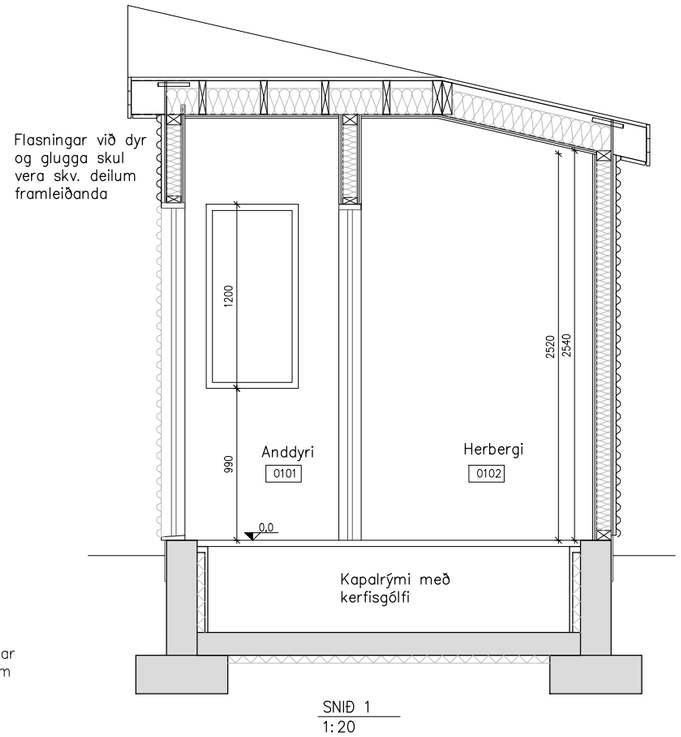

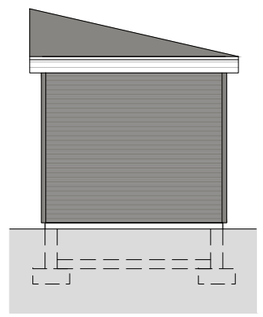

HLIÐ A
1:50

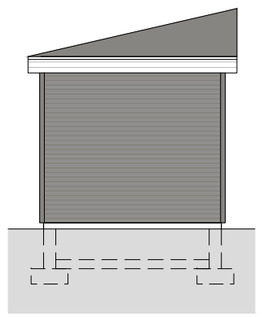

HLIÐ B
1:50

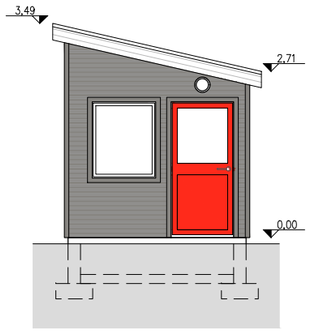

HLIÐ C
1:50

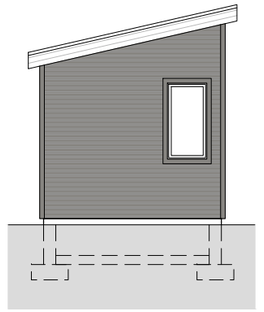

HLIÐ D
1:50

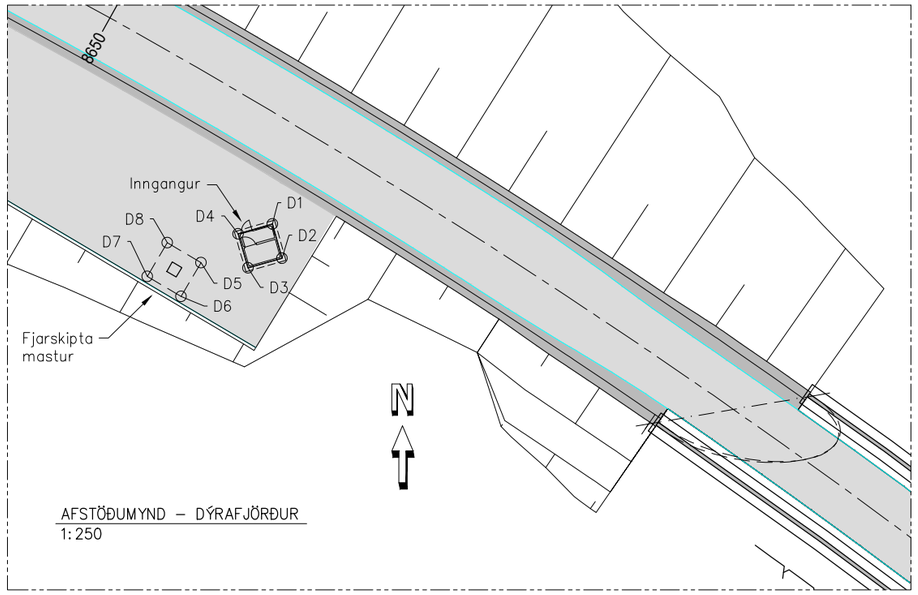

AFSTÖÐUMYND – DÝRAFJÖRÐUR
1:250

Hnitaskrá Dýrafirði

Nafn	X–hnit	Y–hnit
D1	306700,0283	599539,2485
D2	306700,8279	599536,4609
D3	306698,0403	599535,6613
D4	306697,2407	599538,4489
D5	306694,2239	599536,1010
D6	306692,5938	599533,3473
D7	306689,8401	599534,9774
D8	306691,4702	599537,7311

UNDIRRITUN HÖNNUNARSTJÓRA

BYGGINGARLÝSING

STARFSEMI:
Stjórnbúnaður jarðganga.

UNDIRSTÖÐUR:
Undirstöður eru úr staðsteyptri steinsteypu.

GÓLF:
Gólf kapalrýmis er járnbent, staðsteypt, slípað án ílagnar og málað. Einangrun undir gólf er 50mm og 50mm innan á sökkulveggi og 20mm múrhúð. Kerfisgólf kemur í kapalrými.

VEGGIR:
Útveggir eru gerðir úr timburgrind og einangraðir með 95 mm steinull. Að innanverðu er 0,2 mm þolplast, klætt með 12 mm krossvið og 13 mm gifsplötum og málað. Að utanverðu er timburgrind klædd með 12 mm rakaþolnum krossvið og klætt með láréttri bárujárnsklæðningu.
Innveggir eru úr timburgrind, einangraðir með steinull, klæddir 12 mm krossvið og 13 mm gifsplötum og málaðir.

ÞAK:
Þak er byggt upp af 45x220 timbursperrum og klætt með 25x150 borðaklæðningu. Á borðaklæðningu er settur tjörupappi af vandaðri gerð. Einangrun í þaki er 170 mm steinull með vindpappa. Neðan á einangrun kemur 0,2 mm þolplast og klætt með 12 mm krossvið og 13 mm gifsplötum og máluð.

LITUR:
Að vali verkkaupa.

GLUGGAR OG ÚTIHURÐ:
Gluggar og útihurð eru úr áli af viðurkenndri gerð.

UPPHITUN:
Húsið verður kynnt með rafmagni.

LAGNIR:
Allar lagnir verða utanáliggjandi.

LOFTRÆSING:
Engin vélræn loftræsing erí húsinu.

BRUNAVARNIR:
Handslökkvitæki (koltýringstæki) skal vera í stjórnherbergi. Handslökkvitæki skal vera í skáp neyðarsíma.

ANNAÐ:
Allar veggja– og loftaklæðningar eru í flokki 1. Eingöngu er heimilt að nota byggingarvörur, sem hafa hlotið staðfestingu tilnefnds aðila á samræmi, eða eru CE–merktar, sbr. kafla VIII í mannvirkjalögum.

STÆRÐIR:

Brúttó stærð húss	8,6 m²
Nettó stærð húss	6,8 m²
Brúttórúmmál	26,7 m³

A1 1:20 / A3 1:40 — 0 1000 2000mm
A1 1:50 / A3 1:100 — 0 1000 5000mm
A1 1:250 / A3 1:500 — 0 5000 25000mm

Útg.	Dags.	Breyting	Ha.	Yf.	Sp.
A	2016-10-17	VERKTEIKNING	JVK	MM	JVK

VERKÍS — www.verkis.is Sími: +354 422 3000 Kt: 611276-0289

Hannað: JVK	Yfirfarið:		
Teiknað: JVK	Samþykkt:		
Tölvuskrá: V:\08\08240\teikn\+C\C50\B201-204_211-214_Fjarskiptahús.dwg			
Dags: MARS 2016	Verknúmer: 08240	Bl. A1	

VEGAGERÐIN

DÝRAFJARÐARGÖNG
FJARSKIPTAHÚS – DÝRAFJÖRÐUR

Vegnr.: 60

AÐALTEIKNINGAR
GRUNNMYND, ÚTLIT OG SNIÐ
AFSTÖÐUMYND

Teikn. nr.: **B211**

Mælikvarði: 1:20, 1:50, 1:250

Útgáfa: **A**

Prentað 4.11.2016 11:13:11

© ALL RÉTTUR OG AFRITUN TEIKNINGA, AÐ HLUTA EÐA Í HEILD, ER HÁÐ SKRIFLEGU LEYFI HÖFUNDA

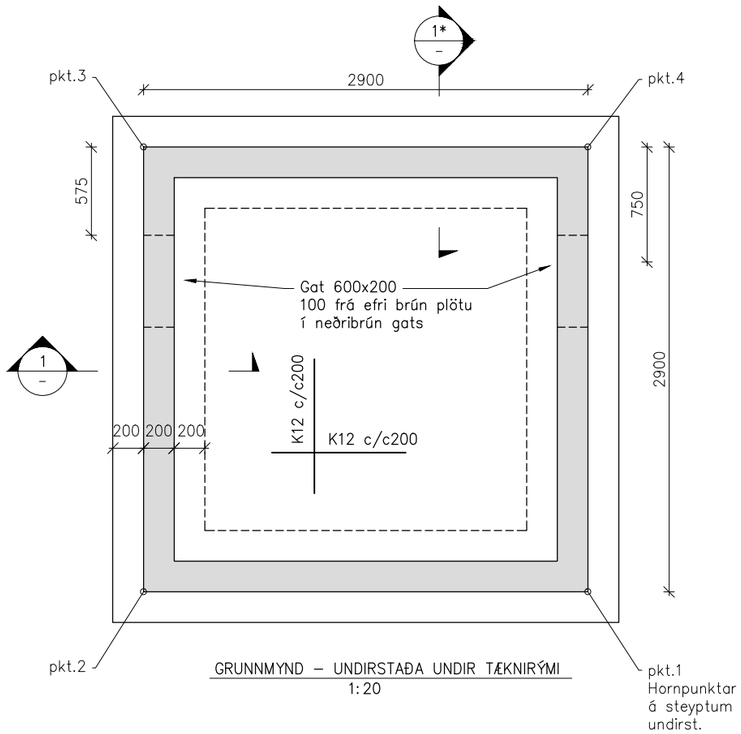

GRUNNMYND – UNDIRSTAÐA UNDIR TÆKNIRÝMI
1:20

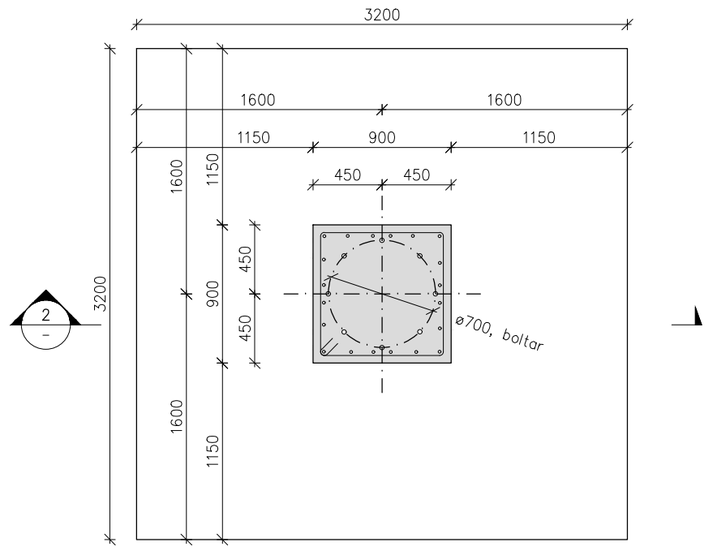

GRUNNMYND – UNDIRSTAÐA UNDIR FJARSKIPTAMASTUR
1:20

UNDIRRITUN HÖNNUNARSTJÓRA

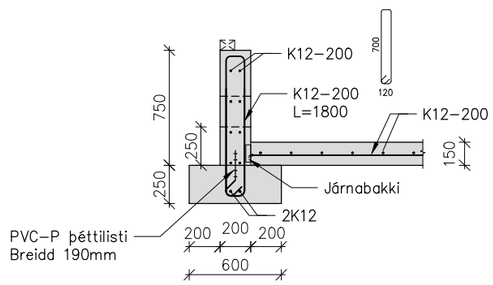

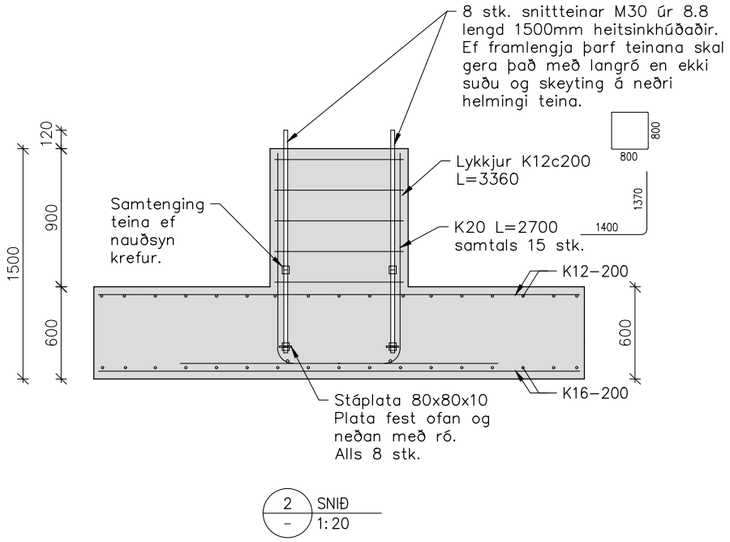

Skýringar

Öll mál eru í mm.
Undirstaða skal hvíla á þjappaðri möl.
Eftir að henni hefur verið komið fyrir skal þjappa möl að henni á allar hliðar.
Mesta leyfilegt álag á grunn er 0,15 MPa.
Steypa í undirstöðu er: C35/45–32–S2–Ae.
Steypuhula á undirstöðu er 50mm.
Teinar sem steypast í undirstöður skulu hafa innbyrðis nákvæmni ±1mm í plani og ±5mm í hæð.

Sjá einnig skýringar á teikn B100..

A1 1:20
A3 1:40

0 1000 2000mm

Útg.	Dags.	Breyting	Hª.	Yf.	Sþ.
A	2016-10-17	VERKTEIKNING	JVK	MM	JVK

VERKÍS
www.verkis.is
Sími: +354 422 8000
Kt: 611276-0289

Hannað: JVK	Yfirfarið:
Teiknað: JVK	Samþykkt:
Tölvuskrá: V:\08\08240\teikn\+C\C50\B201-204_211-214_Fjarskiptahús.dwg	
Dags: MARS 2016	Verknúmer: 08240 Bl. A1

VEGAGERÐIN

DÝRAFJARÐARGÖNG
FJARSKIPTAHÚS – DÝRAFJÖRÐUR

BURÐARVIRKI
STEYPTAR UNDIRSTÖÐUR
GRUNNMYND OG SNIÐ

Vegnr.: 60
Teikn. nr.: B212
Útgáfa: A
Mælikvarði: 1:20

Prentað 4.11.2016 11:13:18

© ÖLL AFNOT OG AFRITUN TEIKNINGA, AÐ HLUTA EÐA Í HEILD, ER HÁÐ SKRIFLEGU LEYFI HÖFUNDA

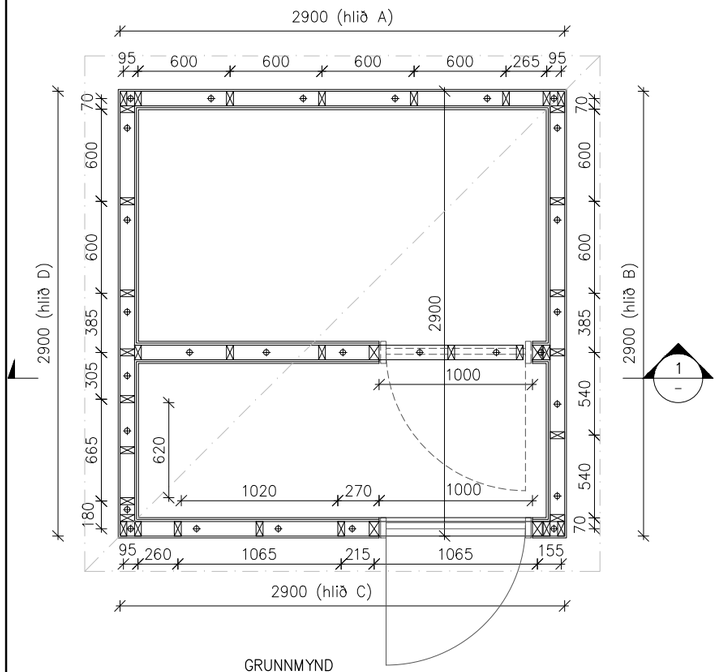

GRUNNMYND
1:20

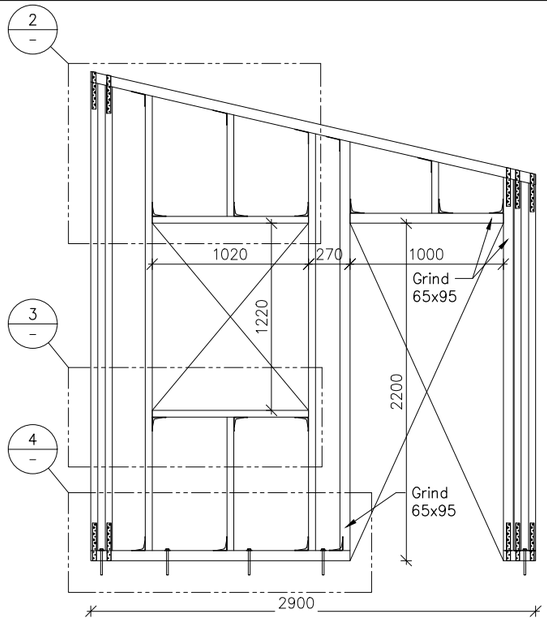

HLIÐ C
1:20

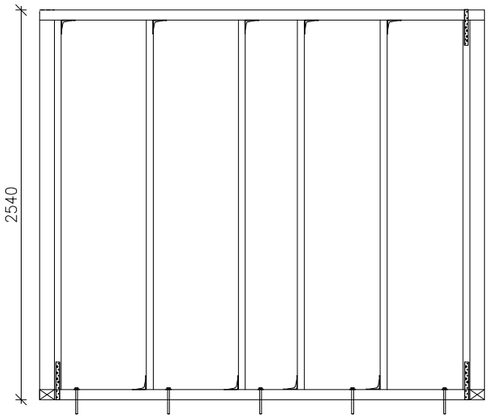

HLIÐ B
1:20

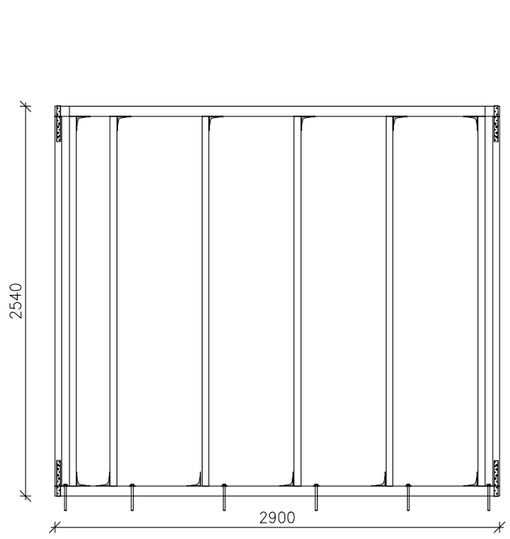

HLIÐ A
1:20

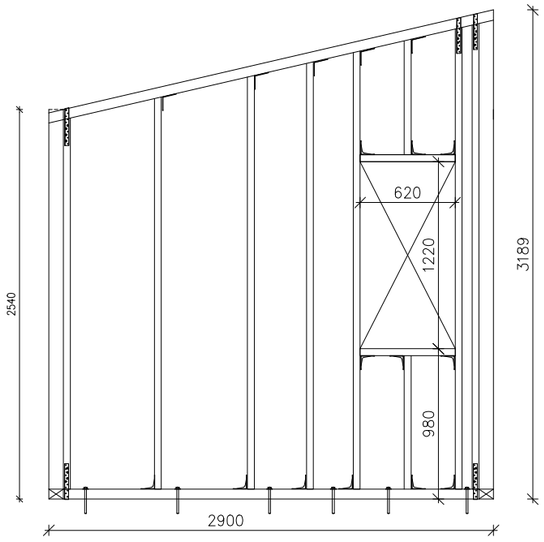

HLIÐ D
1:20

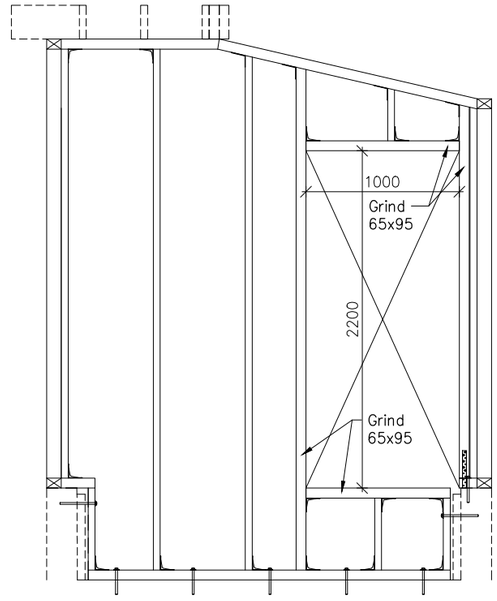

SNIÐ 1
1:20

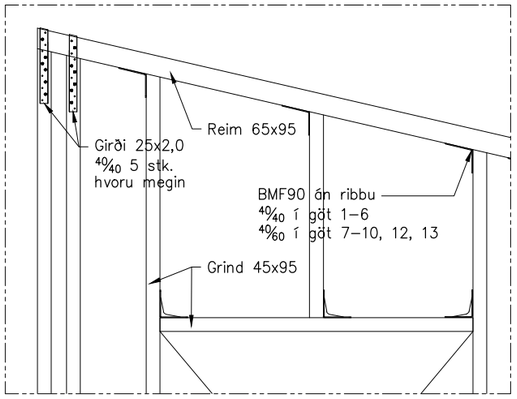

2 DEILI
1:10

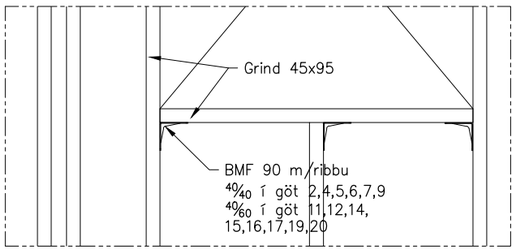

3 DEILI
1:10

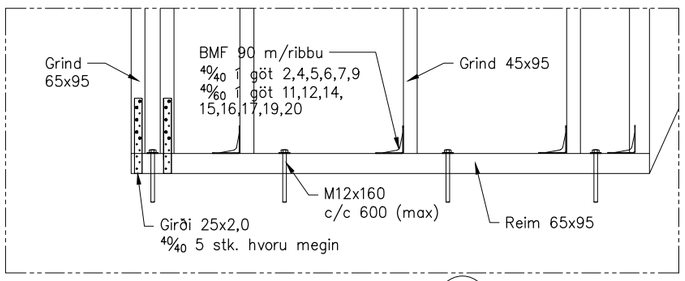

4 DEILI
1:10

SKÝRINGAR
Öll mál eru í mm.
Sjá skýringar á teikn. B100.

A1 1:10
A3 1:20
0 100 500 1000mm

A1 1:20
A3 1:40
0 1000 2000mm

Útg.	Dags.	Breyting	Ha.	Yf.	Sp.
A	2016-10-17	VERKTEIKNING	JVK	MM	JVK

VERKÍS
www.verkis.is
Sími: +354 422 8000
Kt: 611276-0289

Hannað: JVK
Yfirfarið:
Teiknað: JVK
Samþykkt:
Tölvuskrá: V:\08\08240\teikn\+C\C50\B201-204_211-214_Fjarskiptahús.dwg
Dags: MARS 2016
Verknúmer: 08240
Bl. A1

VEGAGERÐIN

DÝRAFJARÐARGÖNG
FJARSKIPTAHÚS – DÝRAFJÖRÐUR

BURÐARVIRKI – VEGGJAGRINDUR
ÁSÝND – MÁLTEIKNINGAR
DEILI

Vegnr.: 60
Teikn. nr.: B213
Útgáfa: A
Mælikvarði: 1:10, 1:20

UNDIRRITUN HÖNNUNARSTJÓRA

© ÖLL AFNOT OG AFRITUN TEIKNINGA, AÐ HLUTA EÐA Í HEILD, ER HÁÐ SAMÞYKKI LEYFI HÖFUNDA

Prentað 4.11.2016 11:13:26

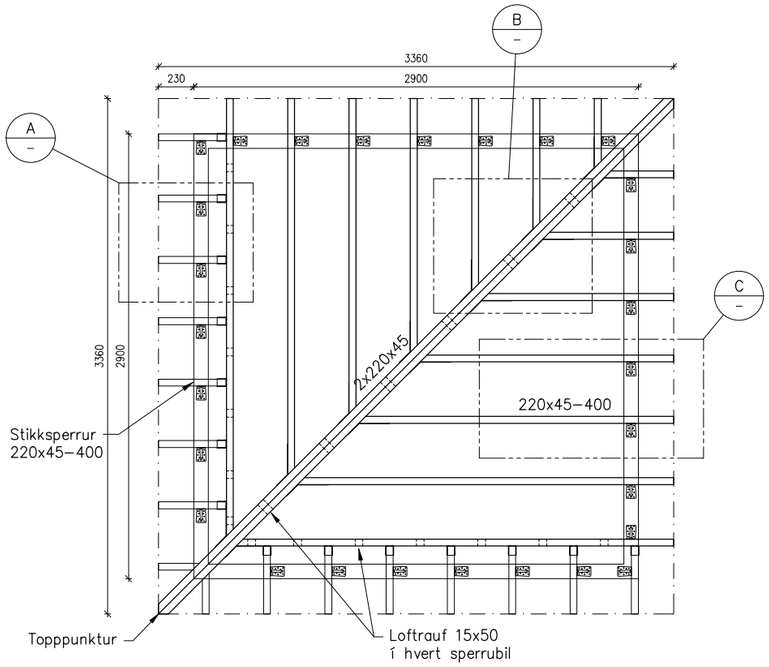

GRUNNMYND
1:20

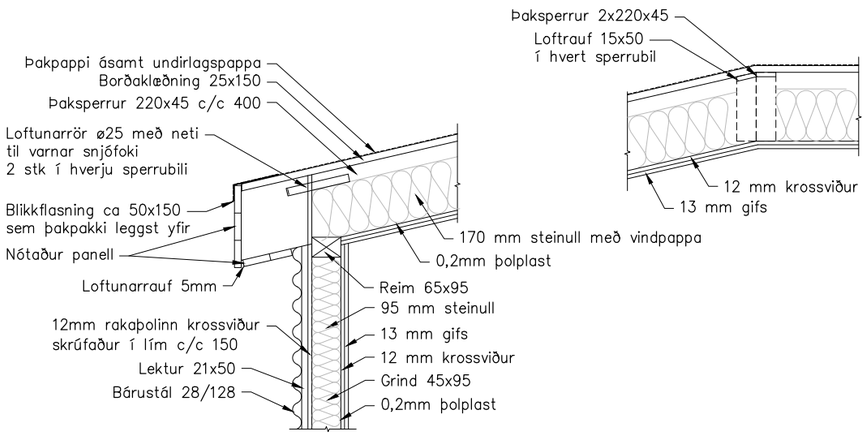

FRÁGANGUR VIÐ ÞAK OG VEGG
1:10

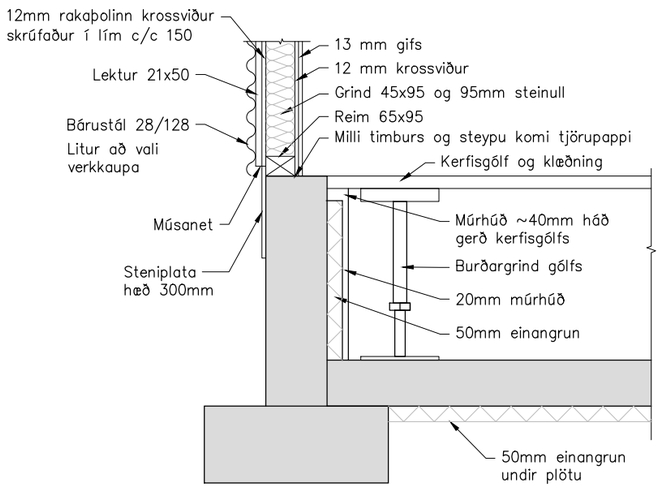

FRÁGANGUR VIÐ GÓLF OG VEGG
1:10

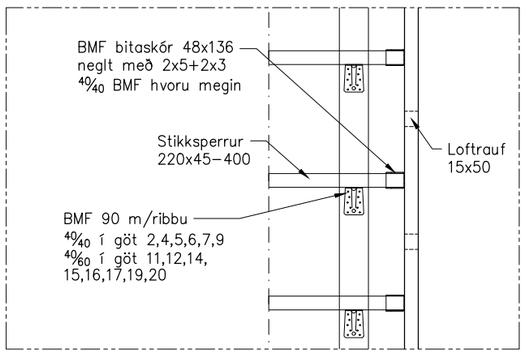

A DEILI
– 1:10

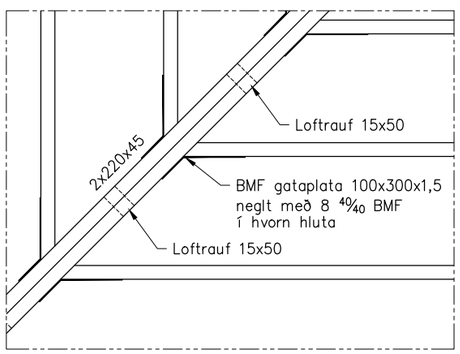

B DEILI
– 1:10

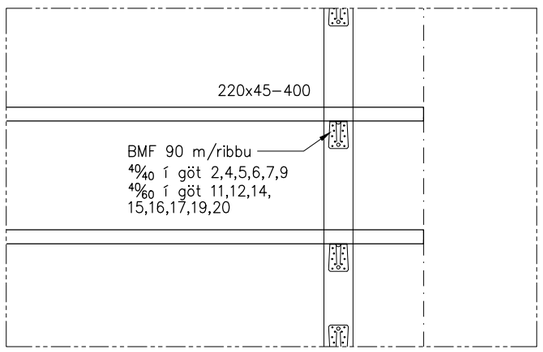

C DEILI
– 1:10

SKÝRINGAR
Öll mál eru í mm.
Sjá skýringar á teikn. B100.

A1 1:10
A3 1:20
0 100 500 1000mm

A1 1:20
A3 1:40
0 1000 2000mm

Útg.	Dags.	Breyting	Hø.	Yf.	Sp.
A	2016-10-17	VERKTEIKNING	JVK	MM	JVK

VERKÍS
www.verkis.is
Sími: +354 422 8000
Kt: 611276-0289

Hannað: JVK	Yfirfarið:	
Teiknað: JVK	Samþykkt:	
Tölvuskrá: V:\08\08240\teikn\+C\C50\B201-204_211-214_Fjarskiptahús.dwg		
Dags: MARS 2016	Verknúmer: 08240	Bl. A1

VEGAGERÐIN

DÝRAFJARÐARGÖNG
FJARSKIPTAHÚS – DÝRAFJÖRÐUR

BURÐARVIRKI
ÞAK
GRUNNMYND OG DEILI

Vegnr.: 60
Teikn. nr.: B214
Útgáfa: A
Mælikvarði: 1:10, 1:20

UNDIRRITUN HÖNNUNARSTJÓRA

© ALL RÉTTUR OG AFRITUN TEIKNINGA, AÐ HLUTA EÐA Í HEILD, ER HÁÐ SKRIFLEGU LEYFI HÖFUNDA

Prentað 4.11.2016 11:13:32